НК КРОН

МНХИ

НАСОСЫ ЦЕНТРОБЕЖНЫЕ КОНСОЛЬНЫЕ ПРОМЫШЛЕННЫЕ

Прайс-лист

ПР.3 (Рев. 2.6)

Прайс Крон МНХИ вер. 2.6 **Срок действия** **30.12.2025**

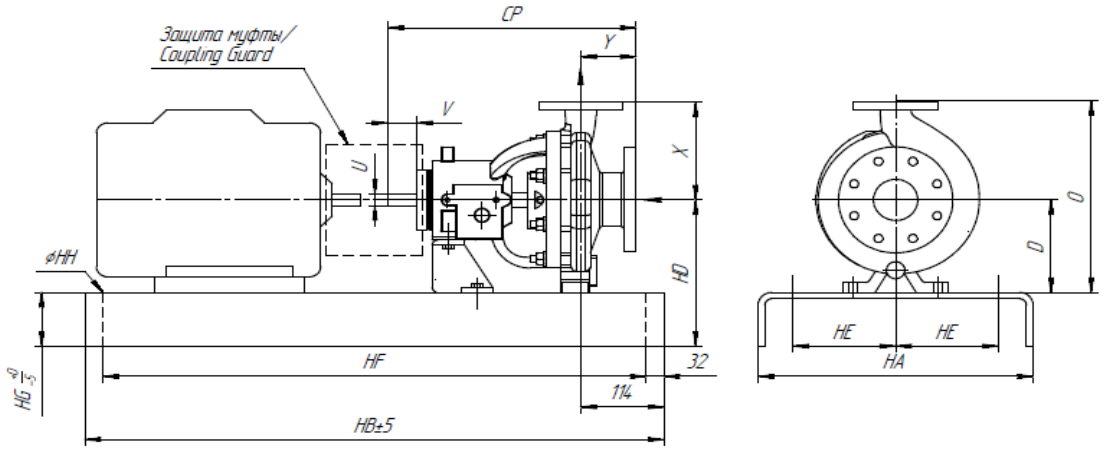

Стандартное исполнение

* Плита - гнутая согласно ISO…..
* Муфта - кулачковая
* Двигатель - Элдин или аналог

Все цены в рублях РФ без НДС.

Срок действия цен указан вверху страницы, по истечении срока производитель оставляет за собой право на изменение цены.

Цена на опцию добавляется после расчета стомости агрегата со скидкой. Скидка на стоимость опции не распространяется

Планы обвязки			
План 11/13	5 000,00 ₽	План 52	450 000,00 ₽
План 23	250 000,00 ₽	План 53	по запросу

КИП насоса			
Наименование опции	**Краткое описание**	**Общепромышленное исполнение**	**Взрывозащищённое исполнение Exia/Exd**
Подготовка под установку датчика температуры подшипников	Отверстие 1/4NPT	2 500,00 ₽	2 500,00 ₽
Датчик температуры подшипников	Pt100 без преобразователя сигнала – 1 шт.	9 800,00 ₽	13 350,00 ₽
	Термопреобразователь (Pt100+4…20 мА) – 1 шт.	36 400,00 ₽	43 300,00 ₽
Подготовка под установку датчиков вибрации подшипников	Отверстие M8x1,5	11 500,00 ₽	11 500,00 ₽
Датчик вибрации подшипников	Вибропреобразователь одноосевой с выходным сигналом 0…5 В или 4…20 мА – 1 шт.	119 000,00 ₽	136 000,00 ₽
КИП электродвигателя			
Температурная защита обмоток статора	PTC-термисторы по 1 шт. на фазу	-до 7,5 кВт – не предусматривается -7,5-55 кВт – 2% от цены НА -75-132 кВт – 1,2% от цены НА -160 кВт и более – 0,8% от цены НА	-до 7,5 кВт – не предусматривается -7,5-55 кВт – 2% от цены НА -75-132 кВт – 1,2% от цены НА -160 кВт и более – 0,8% от цены НА
	Pt100 по 1 шт. на обмотку (доступно от 7,5 кВт)	33 800,00 ₽	46 600,00 ₽
	Pt100 по 2 шт. на обмотку (доступно от 160 кВт)	67 600,00 ₽	93 200,00 ₽
Датчик температуры подшипников	Pt100 – 2 шт. (доступно от 7,5 кВт)	31 300,00 ₽	43 600,00 ₽
Преобразователи сигнала от датчиков температуры подшипников и обмоток статора электродвигателя	Измерительные преобразователи с выходным сигналом 4…20 мА+HART с установкой в клеммную коробку на стойке насосного агрегата		
	2 шт.+клеммная коробка	78 600,00 ₽	93 400,00 ₽
	3 шт.+клеммная коробка	103 900,00 ₽	124 600,00 ₽
	5 шт.+клеммная коробка	154 500,00 ₽	187 000,00 ₽
	6 шт.+клеммная коробка	179 800,00 ₽	218 200,00 ₽
	8 шт.+клеммная коробка	230 400,00 ₽	280 600,00 ₽
Подготовка под установку датчиков вибрации подшипников	Отверстие M8x1,5	По запросу	
Датчик вибрации подшипников	Вибропреобразователь одноосевой с выходным сигналом 0…5 В или 4…20 мА – 1 шт.	По запросу	
КИП систем обеспечения работы торцевых уплотнений			
Датчик давления	Преобразователь давления Присоединение M20x1,5	87 745,00 ₽	102 500,00 ₽
Сигнализатор уровня	Сигнализатор уровня вибрационный Присоединение G3/4	69 500,00 ₽	79 400,00 ₽
Датчик температуры	Термопреобразователь (Pt100+4…20 мА) Присоединение M20x1,5	36 400,00 ₽	43 300,00 ₽
Манометр	Присоединение M20x1,5	7 200,00 ₽	
Термометр	Присоединение M20x1,5	7 900,00 ₽	
Дополнительные опции для КИП			
Защитная гильза	Применяется для установки датчиков температуры и термометров	2 100,00 ₽	
Двухвентильный клапанный блок	Применяется для установки датчиков давления и манометров	19 500,00 ₽	

Прайс Крон МНХИ вер. 2.6 **Срок действия 30.12.2025**

Цена на опцию добавляется после расчета стомости агрегата со скидкой. Скидка на стоимость опции не распространяется

Стоимость указана за комплект ответных фланцев с шейками под приварку ГОСТ

В комплект входят:

Два фланца с шейкой под приварку ГОСТ (всас + нагнетание)

Присоединение RF или LMF

Класс давления - 150#

Тип - 11

СНП прокладка тип Д

Набор метизов (шпильки, гайки, шайбы)

	09Г2С		**СТ20**	
	RF	**LMF**	**RF**	**LMF**
1.5Х1-6	88 500,00 ₽	136 000,00 ₽	88 500,00 ₽	136 000,00 ₽
1.5Х1-8	88 500,00 ₽	136 000,00 ₽	88 500,00 ₽	136 000,00 ₽
1.5Х1LF-4	88 500,00 ₽	136 000,00 ₽	88 500,00 ₽	136 000,00 ₽
1.5Х1LF-8	88 500,00 ₽	136 000,00 ₽	88 500,00 ₽	136 000,00 ₽
10Х8-14	330 750,00 ₽	782 000,00 ₽	330 750,00 ₽	782 000,00 ₽
10Х8-16	330 750,00 ₽	782 000,00 ₽	330 750,00 ₽	782 000,00 ₽
10Х8-16Н	330 750,00 ₽	782 000,00 ₽	330 750,00 ₽	782 000,00 ₽
10Х8-17	330 750,00 ₽	782 000,00 ₽	330 750,00 ₽	782 000,00 ₽
2Х1-10А	94 500,00 ₽	152 000,00 ₽	94 500,00 ₽	152 000,00 ₽
2Х1LF-10	94 500,00 ₽	152 000,00 ₽	94 500,00 ₽	152 000,00 ₽
3Х1.5-10А	117 000,00 ₽	212 000,00 ₽	117 000,00 ₽	212 000,00 ₽
3Х1.5-13	117 000,00 ₽	212 000,00 ₽	117 000,00 ₽	212 000,00 ₽
3Х1.5-6	117 000,00 ₽	212 000,00 ₽	117 000,00 ₽	212 000,00 ₽
3Х1.5-8	117 000,00 ₽	212 000,00 ₽	117 000,00 ₽	212 000,00 ₽
3Х1.5LF-13	117 000,00 ₽	212 000,00 ₽	117 000,00 ₽	212 000,00 ₽
3Х2-10А	123 000,00 ₽	228 000,00 ₽	123 000,00 ₽	228 000,00 ₽
3Х2-13	123 000,00 ₽	228 000,00 ₽	123 000,00 ₽	228 000,00 ₽
3Х2-6	123 000,00 ₽	228 000,00 ₽	123 000,00 ₽	228 000,00 ₽
3Х2-8	123 000,00 ₽	228 000,00 ₽	123 000,00 ₽	228 000,00 ₽
4Х3-10	153 375,00 ₽	309 000,00 ₽	153 375,00 ₽	309 000,00 ₽
4Х3-10Н	153 375,00 ₽	309 000,00 ₽	153 375,00 ₽	309 000,00 ₽
4Х3-13	153 375,00 ₽	309 000,00 ₽	153 375,00 ₽	309 000,00 ₽
4Х3-13НН	153 375,00 ₽	309 000,00 ₽	153 375,00 ₽	309 000,00 ₽
4Х3-8	153 375,00 ₽	309 000,00 ₽	153 375,00 ₽	309 000,00 ₽
6Х4-10	216 000,00 ₽	476 000,00 ₽	216 000,00 ₽	476 000,00 ₽
6Х4-10Н	216 000,00 ₽	476 000,00 ₽	216 000,00 ₽	476 000,00 ₽
6Х4-13А	216 000,00 ₽	476 000,00 ₽	216 000,00 ₽	476 000,00 ₽
6Х4-16	216 000,00 ₽	476 000,00 ₽	216 000,00 ₽	476 000,00 ₽
8Х6-14А	285 000,00 ₽	660 000,00 ₽	285 000,00 ₽	660 000,00 ₽
8Х6-16А	285 000,00 ₽	660 000,00 ₽	285 000,00 ₽	660 000,00 ₽

Раздел 2

Насосы МНХИ

ОБОРОТЫ	3000, 1500, 1000 об/мин
ИСПОЛНЕНИЕ	Взрывозащищенное IIb T4
УПЛОТНЕНИЕ	Одинарное / двойное
МАТЕРИАЛЫ КОРПУСА	Нержавеющая сталь, углеродистая сталь, дуплекс
УПЛОТНЕНИЯ ПОДШ. УЗЛА	Лабиринтные, бронзовые
МАТЕРИАЛ ПОДШ. УЗЛА	Низкотемпературная углеродистая сталь
РАМА	Гнутая 09Г2С

Прайс Крон МНХИ вер. 2.6

Исполнение	Общепром

Срок действия	30.12.2025	
Стандартный срок поставки **14-16 недель**	Ускоренная поставка (-2 недели)	+10% к цене насоса

Обороты	Модель	Размер	кВт	Материал	Одинарное AFLAS	Одинарное FFKM	Одинарное Viton or EPDM	Двойное AFLAS	Двойное FFKM	Двойное Viton or EPDM
3000	**МНХИ А25-25**	**1.5Х1-6**	**0,75**	**Углеродистая**	836 090 ₽	844 043 ₽	827 910 ₽	963 859 ₽	971 051 ₽	948 910 ₽
				Нержавеющая	964 341 ₽	972 295 ₽	956 161 ₽	1 092 110 ₽	1 099 302 ₽	1 077 161 ₽
				Дуплекс	989 991 ₽	997 945 ₽	981 811 ₽	1 117 760 ₽	1 124 952 ₽	1 102 811 ₽
				Супердуплекс	992 841 ₽	1 000 795 ₽	984 661 ₽	1 120 610 ₽	1 127 802 ₽	1 105 661 ₽
			1,1	**Углеродистая**	841 232 ₽	849 186 ₽	833 053 ₽	969 002 ₽	976 194 ₽	954 053 ₽
				Нержавеющая	969 484 ₽	977 438 ₽	961 304 ₽	1 097 253 ₽	1 104 445 ₽	1 082 304 ₽
				Дуплекс	995 134 ₽	1 003 088 ₽	986 954 ₽	1 122 903 ₽	1 130 095 ₽	1 107 954 ₽
				Супердуплекс	997 984 ₽	1 005 938 ₽	989 804 ₽	1 125 753 ₽	1 132 945 ₽	1 110 804 ₽
			1,5	**Углеродистая**	860 273 ₽	868 227 ₽	852 093 ₽	988 042 ₽	995 234 ₽	973 093 ₽
				Нержавеющая	988 524 ₽	996 478 ₽	980 344 ₽	1 116 293 ₽	1 123 486 ₽	1 101 344 ₽
				Дуплекс	1 014 174 ₽	1 022 128 ₽	1 005 994 ₽	1 141 943 ₽	1 149 136 ₽	1 126 994 ₽
				Супердуплекс	1 017 024 ₽	1 024 978 ₽	1 008 844 ₽	1 144 793 ₽	1 151 986 ₽	1 129 844 ₽
			2,2	**Углеродистая**	861 687 ₽	869 641 ₽	853 508 ₽	989 457 ₽	996 649 ₽	974 508 ₽
				Нержавеющая	989 939 ₽	997 893 ₽	981 759 ₽	1 117 708 ₽	1 124 900 ₽	1 102 759 ₽
				Дуплекс	1 015 589 ₽	1 023 543 ₽	1 007 409 ₽	1 143 358 ₽	1 150 550 ₽	1 128 409 ₽
				Супердуплекс	1 018 439 ₽	1 026 393 ₽	1 010 259 ₽	1 146 208 ₽	1 153 400 ₽	1 131 259 ₽
			3	**Углеродистая**	868 836 ₽	876 790 ₽	860 656 ₽	996 605 ₽	1 003 797 ₽	981 656 ₽
				Нержавеющая	997 087 ₽	1 005 041 ₽	988 908 ₽	1 124 856 ₽	1 132 049 ₽	1 109 908 ₽
				Дуплекс	1 022 737 ₽	1 030 691 ₽	1 014 558 ₽	1 150 506 ₽	1 157 699 ₽	1 135 558 ₽
				Супердуплекс	1 025 587 ₽	1 033 541 ₽	1 017 408 ₽	1 153 356 ₽	1 160 549 ₽	1 138 408 ₽
	МНХИ А40-30	**3Х1.5-6**	**1,5**	**Углеродистая**	888 775 ₽	896 729 ₽	880 596 ₽	1 016 544 ₽	1 023 737 ₽	1 001 596 ₽
				Нержавеющая	1 002 774 ₽	1 010 728 ₽	994 594 ₽	1 130 543 ₽	1 137 736 ₽	1 115 594 ₽
				Дуплекс	1 029 136 ₽	1 037 090 ₽	1 020 957 ₽	1 156 906 ₽	1 164 098 ₽	1 141 957 ₽
				Супердуплекс	1 031 274 ₽	1 039 228 ₽	1 023 094 ₽	1 159 043 ₽	1 166 236 ₽	1 144 094 ₽
			2,2	**Углеродистая**	890 190 ₽	898 144 ₽	882 011 ₽	1 017 959 ₽	1 025 152 ₽	1 003 011 ₽
				Нержавеющая	1 004 189 ₽	1 012 143 ₽	996 009 ₽	1 131 958 ₽	1 139 150 ₽	1 117 009 ₽
				Дуплекс	1 030 551 ₽	1 038 505 ₽	1 022 372 ₽	1 158 320 ₽	1 165 513 ₽	1 143 372 ₽
				Супердуплекс	1 032 689 ₽	1 040 643 ₽	1 024 509 ₽	1 160 458 ₽	1 167 650 ₽	1 145 509 ₽
			3	**Углеродистая**	897 338 ₽	905 292 ₽	889 159 ₽	1 025 108 ₽	1 032 300 ₽	1 010 159 ₽
				Нержавеющая	1 011 337 ₽	1 019 291 ₽	1 003 158 ₽	1 139 106 ₽	1 146 299 ₽	1 124 158 ₽
				Дуплекс	1 037 700 ₽	1 045 653 ₽	1 029 520 ₽	1 165 469 ₽	1 172 661 ₽	1 150 520 ₽
				Супердуплекс	1 039 837 ₽	1 047 791 ₽	1 031 658 ₽	1 167 606 ₽	1 174 799 ₽	1 152 658 ₽
			4	**Углеродистая**	919 116 ₽	927 070 ₽	910 936 ₽	1 046 885 ₽	1 054 077 ₽	1 031 936 ₽
				Нержавеющая	1 033 115 ₽	1 041 068 ₽	1 024 935 ₽	1 160 884 ₽	1 168 076 ₽	1 145 935 ₽
				Дуплекс	1 059 477 ₽	1 067 431 ₽	1 051 298 ₽	1 187 246 ₽	1 194 439 ₽	1 172 298 ₽
				Супердуплекс	1 061 615 ₽	1 069 568 ₽	1 053 435 ₽	1 189 384 ₽	1 196 576 ₽	1 174 435 ₽
			5,5	**Углеродистая**	1 003 972 ₽	1 011 925 ₽	995 792 ₽	1 131 741 ₽	1 138 933 ₽	1 116 792 ₽
				Нержавеющая	1 117 970 ₽	1 125 924 ₽	1 109 791 ₽	1 245 740 ₽	1 252 932 ₽	1 230 791 ₽
				Дуплекс	1 144 333 ₽	1 152 287 ₽	1 136 153 ₽	1 272 102 ₽	1 279 294 ₽	1 257 153 ₽
				Супердуплекс	1 146 470 ₽	1 154 424 ₽	1 138 291 ₽	1 274 240 ₽	1 281 432 ₽	1 259 291 ₽
	МНХИ А50-30	**3Х2-6**	**0,75**	**Углеродистая**	868 867 ₽	876 820 ₽	860 687 ₽	996 636 ₽	1 003 828 ₽	981 687 ₽
				Нержавеющая	992 841 ₽	1 000 795 ₽	984 661 ₽	1 120 610 ₽	1 127 802 ₽	1 105 661 ₽
				Дуплекс	1 019 916 ₽	1 027 870 ₽	1 011 736 ₽	1 147 685 ₽	1 154 877 ₽	1 132 736 ₽
				Супердуплекс	1 049 841 ₽	1 057 795 ₽	1 041 661 ₽	1 177 610 ₽	1 184 802 ₽	1 162 661 ₽
			1,1	**Углеродистая**	874 009 ₽	881 963 ₽	865 830 ₽	1 001 779 ₽	1 008 971 ₽	986 830 ₽
				Нержавеющая	997 984 ₽	1 005 938 ₽	989 804 ₽	1 125 753 ₽	1 132 945 ₽	1 110 804 ₽
				Дуплекс	1 025 059 ₽	1 033 013 ₽	1 016 879 ₽	1 152 828 ₽	1 160 020 ₽	1 137 879 ₽
				Супердуплекс	1 054 984 ₽	1 062 938 ₽	1 046 804 ₽	1 182 753 ₽	1 189 945 ₽	1 167 804 ₽
			1,5	**Углеродистая**	893 050 ₽	901 003 ₽	884 870 ₽	1 020 819 ₽	1 028 011 ₽	1 005 870 ₽
				Нержавеющая	1 017 024 ₽	1 024 978 ₽	1 008 844 ₽	1 144 793 ₽	1 151 986 ₽	1 129 844 ₽
				Дуплекс	1 044 099 ₽	1 052 053 ₽	1 035 919 ₽	1 171 868 ₽	1 179 061 ₽	1 156 919 ₽
				Супердуплекс	1 074 024 ₽	1 081 978 ₽	1 065 844 ₽	1 201 793 ₽	1 208 986 ₽	1 186 844 ₽
			2,2	**Углеродистая**	894 464 ₽	902 418 ₽	886 285 ₽	1 022 234 ₽	1 029 426 ₽	1 007 285 ₽
				Нержавеющая	1 018 439 ₽	1 026 393 ₽	1 010 259 ₽	1 146 208 ₽	1 153 400 ₽	1 131 259 ₽
				Дуплекс	1 045 514 ₽	1 053 468 ₽	1 037 334 ₽	1 173 283 ₽	1 180 475 ₽	1 158 334 ₽
				Супердуплекс	1 075 439 ₽	1 083 393 ₽	1 067 259 ₽	1 203 208 ₽	1 210 400 ₽	1 188 259 ₽
			3	**Углеродистая**	901 613 ₽	909 567 ₽	893 433 ₽	1 029 382 ₽	1 036 574 ₽	1 014 433 ₽
				Нержавеющая	1 025 587 ₽	1 033 541 ₽	1 017 408 ₽	1 153 356 ₽	1 160 549 ₽	1 138 408 ₽
				Дуплекс	1 052 662 ₽	1 060 616 ₽	1 044 483 ₽	1 180 431 ₽	1 187 624 ₽	1 165 483 ₽
				Супердуплекс	1 082 587 ₽	1 090 541 ₽	1 074 408 ₽	1 210 356 ₽	1 217 549 ₽	1 195 408 ₽
			4	**Углеродистая**	923 390 ₽	931 344 ₽	915 211 ₽	1 051 159 ₽	1 058 352 ₽	1 036 211 ₽
				Нержавеющая	1 047 365 ₽	1 055 318 ₽	1 039 185 ₽	1 175 134 ₽	1 182 326 ₽	1 160 185 ₽
				Дуплекс	1 074 440 ₽	1 082 393 ₽	1 066 260 ₽	1 202 209 ₽	1 209 401 ₽	1 187 260 ₽
				Супердуплекс	1 104 365 ₽	1 112 318 ₽	1 096 185 ₽	1 232 134 ₽	1 239 326 ₽	1 217 185 ₽
			5,5	**Углеродистая**	1 008 246 ₽	1 016 200 ₽	1 000 066 ₽	1 136 015 ₽	1 143 208 ₽	1 121 066 ₽
				Нержавеющая	1 132 220 ₽	1 140 174 ₽	1 124 041 ₽	1 259 990 ₽	1 267 182 ₽	1 245 041 ₽
				Дуплекс	1 159 295 ₽	1 167 249 ₽	1 151 116 ₽	1 287 065 ₽	1 294 257 ₽	1 272 116 ₽
				Супердуплекс	1 189 220 ₽	1 197 174 ₽	1 181 041 ₽	1 316 990 ₽	1 324 182 ₽	1 302 041 ₽
			7,5	**Углеродистая**	1 011 006 ₽	1 018 960 ₽	1 002 827 ₽	1 138 776 ₽	1 145 968 ₽	1 123 827 ₽
				Нержавеющая	1 134 981 ₽	1 142 935 ₽	1 126 801 ₽	1 262 750 ₽	1 269 942 ₽	1 247 801 ₽
				Дуплекс	1 162 056 ₽	1 170 010 ₽	1 153 876 ₽	1 289 825 ₽	1 297 017 ₽	1 274 876 ₽
				Супердуплекс	1 191 981 ₽	1 199 935 ₽	1 183 801 ₽	1 319 750 ₽	1 326 942 ₽	1 304 801 ₽
	МНХИ А10-68	**1.5Х1LF-8**	**0,75**	**Углеродистая**	836 090 ₽	844 043 ₽	827 910 ₽	963 859 ₽	971 051 ₽	948 910 ₽
				Нержавеющая	978 591 ₽	986 545 ₽	970 411 ₽	1 106 360 ₽	1 113 552 ₽	1 091 411 ₽
				Дуплекс	1 004 953 ₽	1 012 907 ₽	996 774 ₽	1 132 723 ₽	1 139 915 ₽	1 117 774 ₽
				Супердуплекс	1 035 591 ₽	1 043 545 ₽	1 027 411 ₽	1 163 360 ₽	1 170 552 ₽	1 148 411 ₽
			1,1	**Углеродистая**	841 232 ₽	849 186 ₽	833 053 ₽	969 002 ₽	976 194 ₽	954 053 ₽
				Нержавеющая	983 734 ₽	991 688 ₽	975 554 ₽	1 111 503 ₽	1 118 695 ₽	1 096 554 ₽
				Дуплекс	1 010 096 ₽	1 018 050 ₽	1 001 917 ₽	1 137 865 ₽	1 145 058 ₽	1 122 917 ₽
				Супердуплекс	1 040 734 ₽	1 048 688 ₽	1 032 554 ₽	1 168 503 ₽	1 175 695 ₽	1 153 554 ₽
			1,5	**Углеродистая**	860 273 ₽	868 227 ₽	852 093 ₽	988 042 ₽	995 234 ₽	973 093 ₽
				Нержавеющая	1 002 774 ₽	1 010 728 ₽	994 594 ₽	1 130 543 ₽	1 137 736 ₽	1 115 594 ₽
				Дуплекс	1 029 136 ₽	1 037 090 ₽	1 020 957 ₽	1 156 906 ₽	1 164 098 ₽	1 141 957 ₽
				Супердуплекс	1 059 774 ₽	1 067 728 ₽	1 051 594 ₽	1 187 543 ₽	1 194 736 ₽	1 172 594 ₽
			2,2	**Углеродистая**	861 687 ₽	869 641 ₽	853 508 ₽	989 457 ₽	996 649 ₽	974 508 ₽
				Нержавеющая	1 004 189 ₽	1 012 143 ₽	996 009 ₽	1 131 958 ₽	1 139 150 ₽	1 117 009 ₽
				Дуплекс	1 030 551 ₽	1 038 505 ₽	1 022 372 ₽	1 158 320 ₽	1 165 513 ₽	1 143 372 ₽
				Супердуплекс	1 061 189 ₽	1 069 143 ₽	1 053 009 ₽	1 188 958 ₽	1 196 150 ₽	1 174 009 ₽

***AFLAS -** это фторэластомер, который используется в различных промышленных применениях, когда наряду с эластомерными свойствами синтетического каучука необходимо также обеспечить предельную надёжность изделия. Применяется при перекачивании большинства кислот и растворителей, нефтяных масел, топлива, амина, галогенированными углеводородами. Максимальная температура применения - 200°С.
***FFKM -** Отличается наилучшей устойчивостью к химическому воздействию по сравнению с любыми другими известными эластомерами. Материал используется для герметизации в самых сложных условиях. Максимальная температура применения 230°С.
***Viton -** фторсодержащий эластомер. Он относится к классу фторкаучуков и обладает уникальными химическими и механическими свойствами. Применяется при перекачивании минеральных масел, смазок, горячей воды, алифатических углеводородов. Максимальная температура применения - 200°С.
***EPDM -** Отличается очень плохой устойчивостью к минеральным маслам, но устойчив к горячей воде. EPDM обладает хорошей устойчивостью к полярным жидкостям и плохой устойчивостью к неполярным жидкостям. Максимальная температура применения - 140°С.

Обороты	Модель	Размер	кВт	Материал	Одинарное			Двойное		
					AFLAS	FFKM	Viton or EPDM	AFLAS	FFKM	Viton or EPDM
3000	МНХИ А10-68	1.5X1LF-8	3	Углеродистая	868 836 ₽	876 790 ₽	860 656 ₽	996 605 ₽	1 003 797 ₽	981 656 ₽
				Нержавеющая	1 011 337 ₽	1 019 291 ₽	1 003 158 ₽	1 139 106 ₽	1 146 299 ₽	1 124 158 ₽
				Дуплекс	1 037 700 ₽	1 045 653 ₽	1 029 520 ₽	1 165 469 ₽	1 172 661 ₽	1 150 520 ₽
				Супердуплекс	1 068 337 ₽	1 076 291 ₽	1 060 158 ₽	1 196 106 ₽	1 203 299 ₽	1 181 158 ₽
			4	Углеродистая	890 613 ₽	898 567 ₽	882 434 ₽	1 018 383 ₽	1 025 575 ₽	1 003 434 ₽
				Нержавеющая	1 033 115 ₽	1 041 068 ₽	1 024 935 ₽	1 160 884 ₽	1 168 076 ₽	1 145 935 ₽
				Дуплекс	1 059 477 ₽	1 067 431 ₽	1 051 298 ₽	1 187 246 ₽	1 194 439 ₽	1 172 298 ₽
				Супердуплекс	1 090 115 ₽	1 098 068 ₽	1 081 935 ₽	1 217 884 ₽	1 225 076 ₽	1 202 935 ₽
			5,5	Углеродистая	975 469 ₽	983 423 ₽	967 290 ₽	1 103 238 ₽	1 110 431 ₽	1 088 290 ₽
				Нержавеющая	1 117 970 ₽	1 125 924 ₽	1 109 791 ₽	1 245 740 ₽	1 252 932 ₽	1 230 791 ₽
				Дуплекс	1 144 333 ₽	1 152 287 ₽	1 136 153 ₽	1 272 102 ₽	1 279 294 ₽	1 257 153 ₽
				Супердуплекс	1 174 970 ₽	1 182 924 ₽	1 166 791 ₽	1 302 740 ₽	1 309 932 ₽	1 287 791 ₽
	МНХИ А30-45	1.5X1-8	1,5	Углеродистая	903 024 ₽	910 978 ₽	894 844 ₽	1 030 793 ₽	1 037 986 ₽	1 015 844 ₽
				Нержавеющая	1 002 774 ₽	1 010 728 ₽	994 594 ₽	1 130 543 ₽	1 137 736 ₽	1 115 594 ₽
				Дуплекс	1 029 136 ₽	1 037 090 ₽	1 020 957 ₽	1 156 906 ₽	1 164 098 ₽	1 141 957 ₽
				Супердуплекс	1 031 274 ₽	1 039 228 ₽	1 023 094 ₽	1 159 043 ₽	1 166 236 ₽	1 144 094 ₽
			2,2	Углеродистая	904 439 ₽	912 393 ₽	896 259 ₽	1 032 208 ₽	1 039 400 ₽	1 017 259 ₽
				Нержавеющая	1 004 189 ₽	1 012 143 ₽	996 009 ₽	1 131 958 ₽	1 139 150 ₽	1 117 009 ₽
				Дуплекс	1 030 551 ₽	1 038 505 ₽	1 022 372 ₽	1 158 320 ₽	1 165 513 ₽	1 143 372 ₽
				Супердуплекс	1 032 689 ₽	1 040 643 ₽	1 024 509 ₽	1 160 458 ₽	1 167 650 ₽	1 145 509 ₽
			3	Углеродистая	911 587 ₽	919 541 ₽	903 408 ₽	1 039 356 ₽	1 046 549 ₽	1 024 408 ₽
				Нержавеющая	1 011 337 ₽	1 019 291 ₽	1 003 158 ₽	1 139 106 ₽	1 146 299 ₽	1 124 158 ₽
				Дуплекс	1 037 700 ₽	1 045 653 ₽	1 029 520 ₽	1 165 469 ₽	1 172 661 ₽	1 150 520 ₽
				Супердуплекс	1 039 837 ₽	1 047 791 ₽	1 031 658 ₽	1 167 606 ₽	1 174 799 ₽	1 152 658 ₽
			4	Углеродистая	933 365 ₽	941 318 ₽	925 185 ₽	1 061 134 ₽	1 068 326 ₽	1 046 185 ₽
				Нержавеющая	1 033 115 ₽	1 041 068 ₽	1 024 935 ₽	1 160 884 ₽	1 168 076 ₽	1 145 935 ₽
				Дуплекс	1 059 477 ₽	1 067 431 ₽	1 051 298 ₽	1 187 246 ₽	1 194 439 ₽	1 172 298 ₽
				Супердуплекс	1 061 615 ₽	1 069 568 ₽	1 053 435 ₽	1 189 384 ₽	1 196 576 ₽	1 174 435 ₽
			5,5	Углеродистая	1 018 220 ₽	1 026 174 ₽	1 010 041 ₽	1 145 990 ₽	1 153 182 ₽	1 131 041 ₽
				Нержавеющая	1 117 970 ₽	1 125 924 ₽	1 109 791 ₽	1 245 740 ₽	1 252 932 ₽	1 230 791 ₽
				Дуплекс	1 144 333 ₽	1 152 287 ₽	1 136 153 ₽	1 272 102 ₽	1 279 294 ₽	1 257 153 ₽
				Супердуплекс	1 146 470 ₽	1 154 424 ₽	1 138 291 ₽	1 274 240 ₽	1 281 432 ₽	1 259 291 ₽
			7,5	Углеродистая	1 020 981 ₽	1 028 935 ₽	1 012 801 ₽	1 148 750 ₽	1 155 942 ₽	1 133 801 ₽
				Нержавеющая	1 120 731 ₽	1 128 685 ₽	1 112 551 ₽	1 248 500 ₽	1 255 692 ₽	1 233 551 ₽
				Дуплекс	1 147 093 ₽	1 155 047 ₽	1 138 914 ₽	1 274 862 ₽	1 282 055 ₽	1 259 914 ₽
				Супердуплекс	1 149 231 ₽	1 157 185 ₽	1 141 051 ₽	1 277 000 ₽	1 284 192 ₽	1 262 051 ₽
	МНХИ В65-50	3X2-8	2,2	Углеродистая	1 037 336 ₽	1 050 593 ₽	1 026 900 ₽	1 188 516 ₽	1 202 336 ₽	1 168 772 ₽
				Нержавеющая	1 222 586 ₽	1 235 843 ₽	1 212 150 ₽	1 373 766 ₽	1 387 586 ₽	1 354 022 ₽
				Дуплекс	1 258 924 ₽	1 272 180 ₽	1 248 488 ₽	1 410 103 ₽	1 423 924 ₽	1 390 360 ₽
				Супердуплекс	1 308 086 ₽	1 321 343 ₽	1 297 650 ₽	1 459 266 ₽	1 473 086 ₽	1 439 522 ₽
			3	Углеродистая	1 044 484 ₽	1 057 741 ₽	1 034 049 ₽	1 195 664 ₽	1 209 484 ₽	1 175 920 ₽
				Нержавеющая	1 229 734 ₽	1 242 991 ₽	1 219 299 ₽	1 380 914 ₽	1 394 734 ₽	1 361 170 ₽
				Дуплекс	1 266 072 ₽	1 279 328 ₽	1 255 636 ₽	1 417 251 ₽	1 431 072 ₽	1 397 508 ₽
				Супердуплекс	1 315 234 ₽	1 328 491 ₽	1 304 799 ₽	1 466 414 ₽	1 480 234 ₽	1 446 670 ₽
			4	Углеродистая	1 066 262 ₽	1 079 518 ₽	1 055 826 ₽	1 217 441 ₽	1 231 262 ₽	1 197 698 ₽
				Нержавеющая	1 251 512 ₽	1 264 768 ₽	1 241 076 ₽	1 402 691 ₽	1 416 512 ₽	1 382 948 ₽
				Дуплекс	1 287 850 ₽	1 301 106 ₽	1 277 414 ₽	1 439 029 ₽	1 452 850 ₽	1 419 285 ₽
				Супердуплекс	1 337 012 ₽	1 350 268 ₽	1 326 576 ₽	1 488 191 ₽	1 502 012 ₽	1 468 448 ₽
			5,5	Углеродистая	1 151 118 ₽	1 164 374 ₽	1 140 682 ₽	1 302 297 ₽	1 316 118 ₽	1 282 554 ₽
				Нержавеющая	1 336 368 ₽	1 349 624 ₽	1 325 932 ₽	1 487 547 ₽	1 501 368 ₽	1 467 804 ₽
				Дуплекс	1 372 705 ₽	1 385 962 ₽	1 362 269 ₽	1 523 885 ₽	1 537 705 ₽	1 504 141 ₽
				Супердуплекс	1 421 868 ₽	1 435 124 ₽	1 411 432 ₽	1 573 047 ₽	1 586 868 ₽	1 553 304 ₽
			7,5	Углеродистая	1 153 878 ₽	1 167 135 ₽	1 143 442 ₽	1 305 058 ₽	1 318 878 ₽	1 285 314 ₽
				Нержавеющая	1 339 128 ₽	1 352 385 ₽	1 328 692 ₽	1 490 308 ₽	1 504 128 ₽	1 470 564 ₽
				Дуплекс	1 375 466 ₽	1 388 722 ₽	1 365 030 ₽	1 526 645 ₽	1 540 466 ₽	1 506 901 ₽
				Супердуплекс	1 424 628 ₽	1 437 885 ₽	1 414 192 ₽	1 575 808 ₽	1 589 628 ₽	1 556 064 ₽
			11	Углеродистая	1 185 494 ₽	1 198 751 ₽	1 175 059 ₽	1 336 674 ₽	1 350 494 ₽	1 316 930 ₽
				Нержавеющая	1 370 744 ₽	1 384 001 ₽	1 360 309 ₽	1 521 924 ₽	1 535 744 ₽	1 502 180 ₽
				Дуплекс	1 407 082 ₽	1 420 338 ₽	1 396 646 ₽	1 558 261 ₽	1 572 082 ₽	1 538 518 ₽
				Супердуплекс	1 456 244 ₽	1 469 501 ₽	1 445 809 ₽	1 607 424 ₽	1 621 244 ₽	1 587 680 ₽
			15	Углеродистая	1 295 002 ₽	1 308 259 ₽	1 284 566 ₽	1 446 182 ₽	1 460 002 ₽	1 426 438 ₽
				Нержавеющая	1 480 252 ₽	1 493 509 ₽	1 469 816 ₽	1 631 432 ₽	1 645 252 ₽	1 611 688 ₽
				Дуплекс	1 516 590 ₽	1 529 846 ₽	1 506 154 ₽	1 667 769 ₽	1 681 590 ₽	1 648 026 ₽
				Супердуплекс	1 565 752 ₽	1 579 009 ₽	1 555 316 ₽	1 716 932 ₽	1 730 752 ₽	1 697 188 ₽
	МНХИ В150-54	4X3-8	4	Углеродистая	1 080 511 ₽	1 093 767 ₽	1 070 075 ₽	1 231 690 ₽	1 245 511 ₽	1 211 947 ₽
				Нержавеющая	1 251 512 ₽	1 264 768 ₽	1 241 076 ₽	1 402 691 ₽	1 416 512 ₽	1 382 948 ₽
				Дуплекс	1 287 850 ₽	1 301 106 ₽	1 277 414 ₽	1 439 029 ₽	1 452 850 ₽	1 419 285 ₽
				Супердуплекс	1 365 512 ₽	1 378 768 ₽	1 355 076 ₽	1 516 691 ₽	1 530 512 ₽	1 496 948 ₽
			5,5	Углеродистая	1 165 366 ₽	1 178 623 ₽	1 154 931 ₽	1 316 546 ₽	1 330 366 ₽	1 296 802 ₽
				Нержавеющая	1 336 368 ₽	1 349 624 ₽	1 325 932 ₽	1 487 547 ₽	1 501 368 ₽	1 467 804 ₽
				Дуплекс	1 372 705 ₽	1 385 962 ₽	1 362 269 ₽	1 523 885 ₽	1 537 705 ₽	1 504 141 ₽
				Супердуплекс	1 450 368 ₽	1 463 624 ₽	1 439 932 ₽	1 601 547 ₽	1 615 368 ₽	1 581 804 ₽
			7,5	Углеродистая	1 168 127 ₽	1 181 383 ₽	1 157 691 ₽	1 319 306 ₽	1 333 127 ₽	1 299 563 ₽
				Нержавеющая	1 339 128 ₽	1 352 385 ₽	1 328 692 ₽	1 490 308 ₽	1 504 128 ₽	1 470 564 ₽
				Дуплекс	1 375 466 ₽	1 388 722 ₽	1 365 030 ₽	1 526 645 ₽	1 540 466 ₽	1 506 901 ₽
				Супердуплекс	1 453 128 ₽	1 466 385 ₽	1 442 692 ₽	1 604 308 ₽	1 618 128 ₽	1 584 564 ₽
			11	Углеродистая	1 199 743 ₽	1 213 000 ₽	1 189 307 ₽	1 350 923 ₽	1 364 743 ₽	1 331 179 ₽
				Нержавеющая	1 370 744 ₽	1 384 001 ₽	1 360 309 ₽	1 521 924 ₽	1 535 744 ₽	1 502 180 ₽
				Дуплекс	1 407 082 ₽	1 420 338 ₽	1 396 646 ₽	1 558 261 ₽	1 572 082 ₽	1 538 518 ₽
				Супердуплекс	1 484 744 ₽	1 498 001 ₽	1 474 309 ₽	1 635 924 ₽	1 649 744 ₽	1 616 180 ₽
			15	Углеродистая	1 309 251 ₽	1 322 507 ₽	1 298 815 ₽	1 460 430 ₽	1 474 251 ₽	1 440 687 ₽
				Нержавеющая	1 480 252 ₽	1 493 509 ₽	1 469 816 ₽	1 631 432 ₽	1 645 252 ₽	1 611 688 ₽
				Дуплекс	1 516 590 ₽	1 529 846 ₽	1 506 154 ₽	1 667 769 ₽	1 681 590 ₽	1 648 026 ₽
				Супердуплекс	1 594 252 ₽	1 607 509 ₽	1 583 816 ₽	1 745 432 ₽	1 759 252 ₽	1 725 688 ₽
			18,5	Углеродистая	1 327 305 ₽	1 340 562 ₽	1 316 869 ₽	1 478 485 ₽	1 492 305 ₽	1 458 741 ₽
				Нержавеющая	1 498 307 ₽	1 511 563 ₽	1 487 871 ₽	1 649 486 ₽	1 663 307 ₽	1 629 743 ₽
				Дуплекс	1 534 644 ₽	1 547 901 ₽	1 524 208 ₽	1 685 824 ₽	1 699 644 ₽	1 666 080 ₽
				Супердуплекс	1 612 307 ₽	1 625 563 ₽	1 601 871 ₽	1 763 486 ₽	1 777 307 ₽	1 743 743 ₽
			22	Углеродистая	1 444 810 ₽	1 458 066 ₽	1 434 374 ₽	1 595 989 ₽	1 609 810 ₽	1 576 246 ₽
				Нержавеющая	1 615 811 ₽	1 629 068 ₽	1 605 375 ₽	1 766 991 ₽	1 780 811 ₽	1 747 247 ₽
				Дуплекс	1 652 149 ₽	1 665 405 ₽	1 641 713 ₽	1 803 328 ₽	1 817 149 ₽	1 783 585 ₽
				Супердуплекс	1 729 811 ₽	1 743 068 ₽	1 719 375 ₽	1 880 991 ₽	1 894 811 ₽	1 861 247 ₽

***AFLAS -** это фторэластомер, который используется в различных промышленных применениях, когда наряду с эластомерными свойствами синтетического каучука необходимо также обеспечить предельную надёжность изделия. Применяется при перекачивании большинства кислот и растворителей, нефтяных масел, топлива, амина, галогенированными углеводородами. Максимальная температура применения - 200°С.

***FFKM -** Отличается наилучшей устойчивостью к химическому воздействию по сравнению с любыми другими известными эластомерами. Материал используется для герметизации в самых сложных условиях. Максимальная температура применения 230°С.

***Viton -** фторсодержащий эластомер. Он относится к классу фторкаучуков и обладает уникальными химическими и механическими свойствами. Применяется при перекачивании минеральных масел, смазок, горячей воды, алифатических углеводородов. Максимальная температура применения - 200°С.

***EPDM -** Отличается очень плохой устойчивостью к минеральным маслам, но устойчив к горячей воде. EPDM обладает хорошей устойчивостью к полярным жидкостям и плохой устойчивостью к неполярным жидкостям. Максимальная температура применения - 140°С.

Обороты	Модель	Размер	кВт	Материал	Одинарное			Двойное		
					AFLAS	FFKM	Viton or EPDM	AFLAS	FFKM	Viton or EPDM
3000	МНХИ В150-54	4Х3-8	30	Углеродистая	1 452 703 ₽	1 465 959 ₽	1 442 267 ₽	1 603 882 ₽	1 617 703 ₽	1 584 139 ₽
				Нержавеющая	1 623 704 ₽	1 636 961 ₽	1 613 268 ₽	1 774 884 ₽	1 788 704 ₽	1 755 140 ₽
				Дуплекс	1 660 042 ₽	1 673 298 ₽	1 649 606 ₽	1 811 221 ₽	1 825 042 ₽	1 791 478 ₽
				Супердуплекс	1 737 704 ₽	1 750 961 ₽	1 727 268 ₽	1 888 884 ₽	1 902 704 ₽	1 869 140 ₽
			37	Углеродистая	1 607 032 ₽	1 620 288 ₽	1 596 596 ₽	1 758 211 ₽	1 772 032 ₽	1 738 468 ₽
				Нержавеющая	1 778 033 ₽	1 791 290 ₽	1 767 597 ₽	1 929 213 ₽	1 943 033 ₽	1 909 469 ₽
				Дуплекс	1 814 371 ₽	1 827 627 ₽	1 803 935 ₽	1 965 550 ₽	1 979 371 ₽	1 945 807 ₽
				Супердуплекс	1 892 033 ₽	1 905 290 ₽	1 881 597 ₽	2 043 213 ₽	2 057 033 ₽	2 023 469 ₽
	МНХИ В12-109	2Х1LF-10	5,5	Углеродистая	1 193 869 ₽	1 207 125 ₽	1 183 433 ₽	1 345 049 ₽	1 358 869 ₽	1 325 305 ₽
				Нержавеющая	1 393 368 ₽	1 406 624 ₽	1 382 932 ₽	1 544 547 ₽	1 558 368 ₽	1 524 804 ₽
				Дуплекс	1 432 555 ₽	1 445 812 ₽	1 422 119 ₽	1 583 735 ₽	1 597 555 ₽	1 563 991 ₽
				Супердуплекс	1 478 868 ₽	1 492 124 ₽	1 468 432 ₽	1 630 047 ₽	1 643 868 ₽	1 610 304 ₽
			7,5	Углеродистая	1 196 629 ₽	1 209 886 ₽	1 186 193 ₽	1 347 809 ₽	1 361 629 ₽	1 328 065 ₽
				Нержавеющая	1 396 128 ₽	1 409 385 ₽	1 385 692 ₽	1 547 308 ₽	1 561 128 ₽	1 527 564 ₽
				Дуплекс	1 435 316 ₽	1 448 572 ₽	1 424 880 ₽	1 586 495 ₽	1 600 316 ₽	1 566 751 ₽
				Супердуплекс	1 481 628 ₽	1 494 885 ₽	1 471 192 ₽	1 632 808 ₽	1 646 628 ₽	1 613 064 ₽
			11	Углеродистая	1 228 246 ₽	1 241 502 ₽	1 217 810 ₽	1 379 425 ₽	1 393 246 ₽	1 359 682 ₽
				Нержавеющая	1 427 744 ₽	1 441 001 ₽	1 417 309 ₽	1 578 924 ₽	1 592 744 ₽	1 559 180 ₽
				Дуплекс	1 466 932 ₽	1 480 188 ₽	1 456 496 ₽	1 618 111 ₽	1 631 932 ₽	1 598 368 ₽
				Супердуплекс	1 513 244 ₽	1 526 501 ₽	1 502 809 ₽	1 664 424 ₽	1 678 244 ₽	1 644 680 ₽
			15	Углеродистая	1 337 754 ₽	1 351 010 ₽	1 327 318 ₽	1 488 933 ₽	1 502 754 ₽	1 469 189 ₽
				Нержавеющая	1 537 252 ₽	1 550 509 ₽	1 526 816 ₽	1 688 432 ₽	1 702 252 ₽	1 668 688 ₽
				Дуплекс	1 576 440 ₽	1 589 696 ₽	1 566 004 ₽	1 727 619 ₽	1 741 440 ₽	1 707 876 ₽
				Супердуплекс	1 622 752 ₽	1 636 009 ₽	1 612 316 ₽	1 773 932 ₽	1 787 752 ₽	1 754 188 ₽
	МНХИ В30-85	2Х1-10А	1,5	Углеродистая	1 064 421 ₽	1 077 678 ₽	1 053 986 ₽	1 215 601 ₽	1 229 421 ₽	1 195 857 ₽
				Нержавеющая	1 235 421 ₽	1 248 678 ₽	1 224 986 ₽	1 386 601 ₽	1 400 421 ₽	1 366 857 ₽
				Дуплекс	1 272 471 ₽	1 285 728 ₽	1 262 036 ₽	1 423 651 ₽	1 437 471 ₽	1 403 907 ₽
				Супердуплекс	1 338 021 ₽	1 351 278 ₽	1 327 586 ₽	1 489 201 ₽	1 503 021 ₽	1 469 457 ₽
			2,2	Углеродистая	1 065 836 ₽	1 079 093 ₽	1 055 400 ₽	1 217 016 ₽	1 230 836 ₽	1 197 272 ₽
				Нержавеющая	1 236 836 ₽	1 250 093 ₽	1 226 400 ₽	1 388 016 ₽	1 401 836 ₽	1 368 272 ₽
				Дуплекс	1 273 886 ₽	1 287 143 ₽	1 263 450 ₽	1 425 066 ₽	1 438 886 ₽	1 405 322 ₽
				Супердуплекс	1 339 436 ₽	1 352 693 ₽	1 329 000 ₽	1 490 616 ₽	1 504 436 ₽	1 470 872 ₽
			3	Углеродистая	1 072 984 ₽	1 086 241 ₽	1 062 549 ₽	1 224 164 ₽	1 237 984 ₽	1 204 420 ₽
				Нержавеющая	1 243 984 ₽	1 257 241 ₽	1 233 549 ₽	1 395 164 ₽	1 408 984 ₽	1 375 420 ₽
				Дуплекс	1 281 034 ₽	1 294 291 ₽	1 270 599 ₽	1 432 214 ₽	1 446 034 ₽	1 412 470 ₽
				Супердуплекс	1 346 584 ₽	1 359 841 ₽	1 336 149 ₽	1 497 764 ₽	1 511 584 ₽	1 478 020 ₽
			4	Углеродистая	1 094 762 ₽	1 108 018 ₽	1 084 326 ₽	1 245 941 ₽	1 259 762 ₽	1 226 198 ₽
				Нержавеющая	1 265 762 ₽	1 279 018 ₽	1 255 326 ₽	1 416 941 ₽	1 430 762 ₽	1 397 198 ₽
				Дуплекс	1 302 812 ₽	1 316 068 ₽	1 292 376 ₽	1 453 991 ₽	1 467 812 ₽	1 434 248 ₽
				Супердуплекс	1 368 362 ₽	1 381 618 ₽	1 357 926 ₽	1 519 541 ₽	1 533 362 ₽	1 499 798 ₽
			5,5	Углеродистая	1 179 618 ₽	1 192 874 ₽	1 169 182 ₽	1 330 797 ₽	1 344 618 ₽	1 311 054 ₽
				Нержавеющая	1 350 618 ₽	1 363 874 ₽	1 340 182 ₽	1 501 797 ₽	1 515 618 ₽	1 482 054 ₽
				Дуплекс	1 387 668 ₽	1 400 924 ₽	1 377 232 ₽	1 538 847 ₽	1 552 668 ₽	1 519 104 ₽
				Супердуплекс	1 453 218 ₽	1 466 474 ₽	1 442 782 ₽	1 604 397 ₽	1 618 218 ₽	1 584 654 ₽
			7,5	Углеродистая	1 182 378 ₽	1 195 635 ₽	1 171 942 ₽	1 333 558 ₽	1 347 378 ₽	1 313 814 ₽
				Нержавеющая	1 353 378 ₽	1 366 635 ₽	1 342 942 ₽	1 504 558 ₽	1 518 378 ₽	1 484 814 ₽
				Дуплекс	1 390 428 ₽	1 403 685 ₽	1 379 992 ₽	1 541 608 ₽	1 555 428 ₽	1 521 864 ₽
				Супердуплекс	1 455 978 ₽	1 469 235 ₽	1 445 542 ₽	1 607 158 ₽	1 620 978 ₽	1 587 414 ₽
			11	Углеродистая	1 213 994 ₽	1 227 251 ₽	1 203 559 ₽	1 365 174 ₽	1 378 994 ₽	1 345 430 ₽
				Нержавеющая	1 384 994 ₽	1 398 251 ₽	1 374 559 ₽	1 536 174 ₽	1 549 994 ₽	1 516 430 ₽
				Дуплекс	1 422 044 ₽	1 435 301 ₽	1 411 609 ₽	1 573 224 ₽	1 587 044 ₽	1 553 480 ₽
				Супердуплекс	1 487 594 ₽	1 500 851 ₽	1 477 159 ₽	1 638 774 ₽	1 652 594 ₽	1 619 030 ₽
			15	Углеродистая	1 323 502 ₽	1 336 759 ₽	1 313 066 ₽	1 474 682 ₽	1 488 502 ₽	1 454 938 ₽
				Нержавеющая	1 494 502 ₽	1 507 759 ₽	1 484 066 ₽	1 645 682 ₽	1 659 502 ₽	1 625 938 ₽
				Дуплекс	1 531 552 ₽	1 544 809 ₽	1 521 116 ₽	1 682 732 ₽	1 696 552 ₽	1 662 988 ₽
				Супердуплекс	1 597 102 ₽	1 610 359 ₽	1 586 666 ₽	1 748 282 ₽	1 762 102 ₽	1 728 538 ₽
	МНХИ В60-80	3Х1.5-10А	4	Углеродистая	1 123 262 ₽	1 136 518 ₽	1 112 826 ₽	1 274 441 ₽	1 288 262 ₽	1 254 698 ₽
				Нержавеющая	1 280 012 ₽	1 293 268 ₽	1 269 576 ₽	1 431 191 ₽	1 445 012 ₽	1 411 448 ₽
				Дуплекс	1 317 775 ₽	1 331 031 ₽	1 307 339 ₽	1 468 954 ₽	1 482 775 ₽	1 449 210 ₽
				Супердуплекс	1 396 862 ₽	1 410 118 ₽	1 386 426 ₽	1 548 041 ₽	1 561 862 ₽	1 528 298 ₽
			5,5	Углеродистая	1 208 118 ₽	1 221 374 ₽	1 197 682 ₽	1 359 297 ₽	1 373 118 ₽	1 339 554 ₽
				Нержавеющая	1 364 868 ₽	1 378 124 ₽	1 354 432 ₽	1 516 047 ₽	1 529 868 ₽	1 496 304 ₽
				Дуплекс	1 402 630 ₽	1 415 887 ₽	1 392 194 ₽	1 553 810 ₽	1 567 630 ₽	1 534 066 ₽
				Супердуплекс	1 481 718 ₽	1 494 974 ₽	1 471 282 ₽	1 632 897 ₽	1 646 718 ₽	1 613 154 ₽
			7,5	Углеродистая	1 210 878 ₽	1 224 135 ₽	1 200 442 ₽	1 362 058 ₽	1 375 878 ₽	1 342 314 ₽
				Нержавеющая	1 367 628 ₽	1 380 885 ₽	1 357 192 ₽	1 518 808 ₽	1 532 628 ₽	1 499 064 ₽
				Дуплекс	1 405 391 ₽	1 418 647 ₽	1 394 955 ₽	1 556 570 ₽	1 570 391 ₽	1 536 826 ₽
				Супердуплекс	1 484 478 ₽	1 497 735 ₽	1 474 042 ₽	1 635 658 ₽	1 649 478 ₽	1 615 914 ₽
			11	Углеродистая	1 242 494 ₽	1 255 751 ₽	1 232 059 ₽	1 393 674 ₽	1 407 494 ₽	1 373 930 ₽
				Нержавеющая	1 399 244 ₽	1 412 501 ₽	1 388 809 ₽	1 550 424 ₽	1 564 244 ₽	1 530 680 ₽
				Дуплекс	1 437 007 ₽	1 450 263 ₽	1 426 571 ₽	1 588 186 ₽	1 602 007 ₽	1 568 443 ₽
				Супердуплекс	1 516 094 ₽	1 529 351 ₽	1 505 659 ₽	1 667 274 ₽	1 681 094 ₽	1 647 530 ₽
			15	Углеродистая	1 352 002 ₽	1 365 259 ₽	1 341 566 ₽	1 503 182 ₽	1 517 002 ₽	1 483 438 ₽
				Нержавеющая	1 508 752 ₽	1 522 009 ₽	1 498 316 ₽	1 659 932 ₽	1 673 752 ₽	1 640 188 ₽
				Дуплекс	1 546 515 ₽	1 559 771 ₽	1 536 079 ₽	1 697 694 ₽	1 711 515 ₽	1 677 951 ₽
				Супердуплекс	1 625 602 ₽	1 638 859 ₽	1 615 166 ₽	1 776 782 ₽	1 790 602 ₽	1 757 038 ₽
			18,5	Углеродистая	1 370 057 ₽	1 383 313 ₽	1 359 621 ₽	1 521 236 ₽	1 535 057 ₽	1 501 493 ₽
				Нержавеющая	1 526 807 ₽	1 540 063 ₽	1 516 371 ₽	1 677 986 ₽	1 691 807 ₽	1 658 243 ₽
				Дуплекс	1 564 569 ₽	1 577 826 ₽	1 554 133 ₽	1 715 749 ₽	1 729 569 ₽	1 696 005 ₽
				Супердуплекс	1 643 657 ₽	1 656 913 ₽	1 633 221 ₽	1 794 836 ₽	1 808 657 ₽	1 775 093 ₽
			22	Углеродистая	1 487 561 ₽	1 500 818 ₽	1 477 125 ₽	1 638 741 ₽	1 652 561 ₽	1 618 997 ₽
				Нержавеющая	1 644 311 ₽	1 657 568 ₽	1 633 875 ₽	1 795 491 ₽	1 809 311 ₽	1 775 747 ₽
				Дуплекс	1 682 074 ₽	1 695 330 ₽	1 671 638 ₽	1 833 253 ₽	1 847 074 ₽	1 813 510 ₽
				Супердуплекс	1 761 161 ₽	1 774 418 ₽	1 750 725 ₽	1 912 341 ₽	1 926 161 ₽	1 892 597 ₽
			30	Углеродистая	1 495 454 ₽	1 508 711 ₽	1 485 018 ₽	1 646 634 ₽	1 660 454 ₽	1 626 890 ₽
				Нержавеющая	1 652 204 ₽	1 665 461 ₽	1 641 768 ₽	1 803 384 ₽	1 817 204 ₽	1 783 640 ₽
				Дуплекс	1 689 967 ₽	1 703 223 ₽	1 679 531 ₽	1 841 146 ₽	1 854 967 ₽	1 821 403 ₽
				Супердуплекс	1 769 054 ₽	1 782 311 ₽	1 758 618 ₽	1 920 234 ₽	1 934 054 ₽	1 900 490 ₽
	МНХИ В80-80	3Х2-10А	5,5	Углеродистая	1 208 118 ₽	1 221 374 ₽	1 197 682 ₽	1 359 297 ₽	1 373 118 ₽	1 339 554 ₽
				Нержавеющая	1 350 618 ₽	1 363 874 ₽	1 340 182 ₽	1 501 797 ₽	1 515 618 ₽	1 482 054 ₽
				Дуплекс	1 387 668 ₽	1 400 924 ₽	1 377 232 ₽	1 538 847 ₽	1 552 668 ₽	1 519 104 ₽
				Супердуплекс	1 464 618 ₽	1 477 874 ₽	1 454 182 ₽	1 615 797 ₽	1 629 618 ₽	1 596 054 ₽

***AFLAS -** это фторэластомер, который используется в различных промышленных применениях, когда наряду с эластомерными свойствами синтетического каучука необходимо также обеспечить предельную надёжность изделия. Применяется при перекачивании большинства кислот и растворителей, нефтяных масел, топлива, амина, галогенированными углеводородами. Максимальная температура применения - 200°С.
***FFKM -** Отличается наилучшей устойчивостью к химическому воздействию по сравнению с любыми другими известными эластомерами. Материал используется для герметизации в самых сложных условиях. Максимальная температура применения 230°С.
***Viton -** фторсодержащий эластомер. Он относится к классу фторкаучуков и обладает уникальными химическими и механическими свойствами. Применяется при перекачивании минеральных масел, смазок, горячей воды, алифатических углеводородов. Максимальная температура применения - 200°С.
***EPDM -** Отличается очень плохой устойчивостью к минеральным маслам, но устойчив к горячей воде. EPDM обладает хорошей устойчивостью к полярным жидкостям и плохой устойчивостью к неполярным жидкостям. Максимальная температура применения - 140°С.

Обороты	Модель	Размер	кВт	Материал	Одинарное			Двойное		
					AFLAS	FFKM	Viton or EPDM	AFLAS	FFKM	Viton or EPDM
3000	МНХИ В80-80	3Х2-10А	7,5	Углеродистая	1 210 878 ₽	1 224 135 ₽	1 200 442 ₽	1 362 058 ₽	1 375 878 ₽	1 342 314 ₽
				Нержавеющая	1 353 378 ₽	1 366 635 ₽	1 342 942 ₽	1 504 558 ₽	1 518 378 ₽	1 484 814 ₽
				Дуплекс	1 390 428 ₽	1 403 685 ₽	1 379 992 ₽	1 541 608 ₽	1 555 428 ₽	1 521 864 ₽
				Супердуплекс	1 467 378 ₽	1 480 635 ₽	1 456 942 ₽	1 618 558 ₽	1 632 378 ₽	1 598 814 ₽
			11	Углеродистая	1 242 494 ₽	1 255 751 ₽	1 232 059 ₽	1 393 674 ₽	1 407 494 ₽	1 373 930 ₽
				Нержавеющая	1 384 994 ₽	1 398 251 ₽	1 374 559 ₽	1 536 174 ₽	1 549 994 ₽	1 516 430 ₽
				Дуплекс	1 422 044 ₽	1 435 301 ₽	1 411 609 ₽	1 573 224 ₽	1 587 044 ₽	1 553 480 ₽
				Супердуплекс	1 498 994 ₽	1 512 251 ₽	1 488 559 ₽	1 650 174 ₽	1 663 994 ₽	1 630 430 ₽
			15	Углеродистая	1 352 002 ₽	1 365 259 ₽	1 341 566 ₽	1 503 182 ₽	1 517 002 ₽	1 483 438 ₽
				Нержавеющая	1 494 502 ₽	1 507 759 ₽	1 484 066 ₽	1 645 682 ₽	1 659 502 ₽	1 625 938 ₽
				Дуплекс	1 531 552 ₽	1 544 809 ₽	1 521 116 ₽	1 682 732 ₽	1 696 552 ₽	1 662 988 ₽
				Супердуплекс	1 608 502 ₽	1 621 759 ₽	1 598 066 ₽	1 759 682 ₽	1 773 502 ₽	1 739 938 ₽
			18,5	Углеродистая	1 370 057 ₽	1 383 313 ₽	1 359 621 ₽	1 521 236 ₽	1 535 057 ₽	1 501 493 ₽
				Нержавеющая	1 512 557 ₽	1 525 813 ₽	1 502 121 ₽	1 663 736 ₽	1 677 557 ₽	1 643 993 ₽
				Дуплекс	1 549 607 ₽	1 562 863 ₽	1 539 171 ₽	1 700 786 ₽	1 714 607 ₽	1 681 043 ₽
				Супердуплекс	1 626 557 ₽	1 639 813 ₽	1 616 121 ₽	1 777 736 ₽	1 791 557 ₽	1 757 993 ₽
			22	Углеродистая	1 487 561 ₽	1 500 818 ₽	1 477 125 ₽	1 638 741 ₽	1 652 561 ₽	1 618 997 ₽
				Нержавеющая	1 630 061 ₽	1 643 318 ₽	1 619 625 ₽	1 781 241 ₽	1 795 061 ₽	1 761 497 ₽
				Дуплекс	1 667 111 ₽	1 680 368 ₽	1 656 675 ₽	1 818 291 ₽	1 832 111 ₽	1 798 547 ₽
				Супердуплекс	1 744 061 ₽	1 757 318 ₽	1 733 625 ₽	1 895 241 ₽	1 909 061 ₽	1 875 497 ₽
			30	Углеродистая	1 495 454 ₽	1 508 711 ₽	1 485 018 ₽	1 646 634 ₽	1 660 454 ₽	1 626 890 ₽
				Нержавеющая	1 637 954 ₽	1 651 211 ₽	1 627 518 ₽	1 789 134 ₽	1 802 954 ₽	1 769 390 ₽
				Дуплекс	1 675 004 ₽	1 688 261 ₽	1 664 568 ₽	1 826 184 ₽	1 840 004 ₽	1 806 440 ₽
				Супердуплекс	1 751 954 ₽	1 765 211 ₽	1 741 518 ₽	1 903 134 ₽	1 916 954 ₽	1 883 390 ₽
			37	Углеродистая	1 649 783 ₽	1 663 040 ₽	1 639 347 ₽	1 800 963 ₽	1 814 783 ₽	1 781 219 ₽
				Нержавеющая	1 792 283 ₽	1 805 540 ₽	1 781 847 ₽	1 943 463 ₽	1 957 283 ₽	1 923 719 ₽
				Дуплекс	1 829 333 ₽	1 842 590 ₽	1 818 897 ₽	1 980 513 ₽	1 994 333 ₽	1 960 769 ₽
				Супердуплекс	1 906 283 ₽	1 919 540 ₽	1 895 847 ₽	2 057 463 ₽	2 071 283 ₽	2 037 719 ₽
	МНХИ В130-72	4Х3-10	11	Углеродистая	1 299 494 ₽	1 312 751 ₽	1 289 059 ₽	1 450 674 ₽	1 464 494 ₽	1 430 930 ₽
				Нержавеющая	1 441 994 ₽	1 455 251 ₽	1 431 559 ₽	1 593 174 ₽	1 606 994 ₽	1 573 430 ₽
				Дуплекс	1 481 894 ₽	1 495 151 ₽	1 471 459 ₽	1 633 074 ₽	1 646 894 ₽	1 613 330 ₽
				Супердуплекс	1 598 744 ₽	1 612 001 ₽	1 588 309 ₽	1 749 924 ₽	1 763 744 ₽	1 730 180 ₽
			15	Углеродистая	1 409 002 ₽	1 422 259 ₽	1 398 566 ₽	1 560 182 ₽	1 574 002 ₽	1 540 438 ₽
				Нержавеющая	1 551 502 ₽	1 564 759 ₽	1 541 066 ₽	1 702 682 ₽	1 716 502 ₽	1 682 938 ₽
				Дуплекс	1 591 402 ₽	1 604 659 ₽	1 580 966 ₽	1 742 582 ₽	1 756 402 ₽	1 722 838 ₽
				Супердуплекс	1 708 252 ₽	1 721 509 ₽	1 697 816 ₽	1 859 432 ₽	1 873 252 ₽	1 839 688 ₽
			18,5	Углеродистая	1 427 057 ₽	1 440 313 ₽	1 416 621 ₽	1 578 236 ₽	1 592 057 ₽	1 558 493 ₽
				Нержавеющая	1 569 557 ₽	1 582 813 ₽	1 559 121 ₽	1 720 736 ₽	1 734 557 ₽	1 700 993 ₽
				Дуплекс	1 609 457 ₽	1 622 713 ₽	1 599 021 ₽	1 760 636 ₽	1 774 457 ₽	1 740 893 ₽
				Супердуплекс	1 726 307 ₽	1 739 563 ₽	1 715 871 ₽	1 877 486 ₽	1 891 307 ₽	1 857 743 ₽
			22	Углеродистая	1 544 561 ₽	1 557 818 ₽	1 534 125 ₽	1 695 741 ₽	1 709 561 ₽	1 675 997 ₽
				Нержавеющая	1 687 061 ₽	1 700 318 ₽	1 676 625 ₽	1 838 241 ₽	1 852 061 ₽	1 818 497 ₽
				Дуплекс	1 726 961 ₽	1 740 218 ₽	1 716 525 ₽	1 878 141 ₽	1 891 961 ₽	1 858 397 ₽
				Супердуплекс	1 843 811 ₽	1 857 068 ₽	1 833 375 ₽	1 994 991 ₽	2 008 811 ₽	1 975 247 ₽
			30	Углеродистая	1 552 454 ₽	1 565 711 ₽	1 542 018 ₽	1 703 634 ₽	1 717 454 ₽	1 683 890 ₽
				Нержавеющая	1 694 954 ₽	1 708 211 ₽	1 684 518 ₽	1 846 134 ₽	1 859 954 ₽	1 826 390 ₽
				Дуплекс	1 734 854 ₽	1 748 111 ₽	1 724 418 ₽	1 886 034 ₽	1 899 854 ₽	1 866 290 ₽
				Супердуплекс	1 851 704 ₽	1 864 961 ₽	1 841 268 ₽	2 002 884 ₽	2 016 704 ₽	1 983 140 ₽
			37	Углеродистая	1 706 783 ₽	1 720 040 ₽	1 696 347 ₽	1 857 963 ₽	1 871 783 ₽	1 838 219 ₽
				Нержавеющая	1 849 283 ₽	1 862 540 ₽	1 838 847 ₽	2 000 463 ₽	2 014 283 ₽	1 980 719 ₽
				Дуплекс	1 889 183 ₽	1 902 440 ₽	1 878 747 ₽	2 040 363 ₽	2 054 183 ₽	2 020 619 ₽
				Супердуплекс	2 006 033 ₽	2 019 290 ₽	1 995 597 ₽	2 157 213 ₽	2 171 033 ₽	2 137 469 ₽
			45	Углеродистая	1 786 889 ₽	1 800 145 ₽	1 776 453 ₽	1 938 068 ₽	1 951 889 ₽	1 918 325 ₽
				Нержавеющая	1 929 389 ₽	1 942 645 ₽	1 918 953 ₽	2 080 568 ₽	2 094 389 ₽	2 060 825 ₽
				Дуплекс	1 969 289 ₽	1 982 545 ₽	1 958 853 ₽	2 120 468 ₽	2 134 289 ₽	2 100 725 ₽
				Супердуплекс	2 086 139 ₽	2 099 395 ₽	2 075 703 ₽	2 237 318 ₽	2 251 139 ₽	2 217 575 ₽
	МНХИ В250-75	6Х4-10	22	Углеродистая	1 573 061 ₽	1 586 318 ₽	1 562 625 ₽	1 724 241 ₽	1 738 061 ₽	1 704 497 ₽
				Нержавеющая	1 957 811 ₽	1 971 068 ₽	1 947 375 ₽	2 108 991 ₽	2 122 811 ₽	2 089 247 ₽
				Дуплекс	2 011 249 ₽	2 024 505 ₽	2 000 813 ₽	2 162 428 ₽	2 176 249 ₽	2 142 685 ₽
				Супердуплекс	2 143 061 ₽	2 156 318 ₽	2 132 625 ₽	2 294 241 ₽	2 308 061 ₽	2 274 497 ₽
			30	Углеродистая	1 580 954 ₽	1 594 211 ₽	1 570 518 ₽	1 732 134 ₽	1 745 954 ₽	1 712 390 ₽
				Нержавеющая	1 965 704 ₽	1 978 961 ₽	1 955 268 ₽	2 116 884 ₽	2 130 704 ₽	2 097 140 ₽
				Дуплекс	2 019 142 ₽	2 032 398 ₽	2 008 706 ₽	2 170 321 ₽	2 184 142 ₽	2 150 578 ₽
				Супердуплекс	2 150 954 ₽	2 164 211 ₽	2 140 518 ₽	2 302 134 ₽	2 315 954 ₽	2 282 390 ₽
			37	Углеродистая	1 735 283 ₽	1 748 540 ₽	1 724 847 ₽	1 886 463 ₽	1 900 283 ₽	1 866 719 ₽
				Нержавеющая	2 120 033 ₽	2 133 290 ₽	2 109 597 ₽	2 271 213 ₽	2 285 033 ₽	2 251 469 ₽
				Дуплекс	2 173 471 ₽	2 186 727 ₽	2 163 035 ₽	2 324 650 ₽	2 338 471 ₽	2 304 907 ₽
				Супердуплекс	2 305 283 ₽	2 318 540 ₽	2 294 847 ₽	2 456 463 ₽	2 470 283 ₽	2 436 719 ₽
			45	Углеродистая	1 815 389 ₽	1 828 645 ₽	1 804 953 ₽	1 966 568 ₽	1 980 389 ₽	1 946 825 ₽
				Нержавеющая	2 200 139 ₽	2 213 395 ₽	2 189 703 ₽	2 351 318 ₽	2 365 139 ₽	2 331 575 ₽
				Дуплекс	2 253 576 ₽	2 266 833 ₽	2 243 141 ₽	2 404 756 ₽	2 418 576 ₽	2 385 012 ₽
				Супердуплекс	2 385 389 ₽	2 398 645 ₽	2 374 953 ₽	2 536 568 ₽	2 550 389 ₽	2 516 825 ₽
			55	Углеродистая	1 993 417 ₽	2 006 673 ₽	1 982 981 ₽	2 144 596 ₽	2 158 417 ₽	2 124 852 ₽
				Нержавеющая	2 378 167 ₽	2 391 423 ₽	2 367 731 ₽	2 529 346 ₽	2 543 167 ₽	2 509 602 ₽
				Дуплекс	2 431 604 ₽	2 444 860 ₽	2 421 168 ₽	2 582 784 ₽	2 596 604 ₽	2 563 040 ₽
				Супердуплекс	2 563 417 ₽	2 576 673 ₽	2 552 981 ₽	2 714 596 ₽	2 728 417 ₽	2 694 852 ₽
			75	Углеродистая	2 247 359 ₽	2 260 615 ₽	2 236 923 ₽	2 398 538 ₽	2 412 359 ₽	2 378 795 ₽
				Нержавеющая	2 632 109 ₽	2 645 365 ₽	2 621 673 ₽	2 783 288 ₽	2 797 109 ₽	2 763 545 ₽
				Дуплекс	2 685 546 ₽	2 698 803 ₽	2 675 110 ₽	2 836 726 ₽	2 850 546 ₽	2 816 982 ₽
				Супердуплекс	2 817 359 ₽	2 830 615 ₽	2 806 923 ₽	2 968 538 ₽	2 982 359 ₽	2 948 795 ₽
	МНХИ В40-176	3Х1.5LF-13	18,5	Углеродистая	1 492 608 ₽	1 505 864 ₽	1 482 172 ₽	1 643 787 ₽	1 657 608 ₽	1 624 044 ₽
				Нержавеющая	1 840 307 ₽	1 853 563 ₽	1 829 871 ₽	1 991 486 ₽	2 005 307 ₽	1 971 743 ₽
				Дуплекс	1 893 744 ₽	1 907 001 ₽	1 883 308 ₽	2 044 924 ₽	2 058 744 ₽	2 025 180 ₽
				Супердуплекс	1 997 057 ₽	2 010 313 ₽	1 986 621 ₽	2 148 236 ₽	2 162 057 ₽	2 128 493 ₽
			22	Углеродистая	1 610 113 ₽	1 623 369 ₽	1 599 677 ₽	1 761 292 ₽	1 775 113 ₽	1 741 548 ₽
				Нержавеющая	1 957 811 ₽	1 971 068 ₽	1 947 375 ₽	2 108 991 ₽	2 122 811 ₽	2 089 247 ₽
				Дуплекс	2 011 249 ₽	2 024 505 ₽	2 000 813 ₽	2 162 428 ₽	2 176 249 ₽	2 142 685 ₽
				Супердуплекс	2 114 561 ₽	2 127 818 ₽	2 104 125 ₽	2 265 741 ₽	2 279 561 ₽	2 245 997 ₽
			30	Углеродистая	1 618 005 ₽	1 631 262 ₽	1 607 570 ₽	1 769 185 ₽	1 783 005 ₽	1 749 441 ₽
				Нержавеющая	1 965 704 ₽	1 978 961 ₽	1 955 268 ₽	2 116 884 ₽	2 130 704 ₽	2 097 140 ₽
				Дуплекс	2 019 142 ₽	2 032 398 ₽	2 008 706 ₽	2 170 321 ₽	2 184 142 ₽	2 150 578 ₽
				Супердуплекс	2 122 454 ₽	2 135 711 ₽	2 112 018 ₽	2 273 634 ₽	2 287 454 ₽	2 253 890 ₽

***AFLAS -** это фторэластомер, который используется в различных промышленных применениях, когда наряду с эластомерными свойствами синтетического каучука необходимо также обеспечить предельную надёжность изделия. Применяется при перекачивании большинства кислот и растворителей, нефтяных масел, топлива, амина, галогенированными углеводородами. Максимальная температура применения - 200°С.

***FFKM -** Отличается наилучшей устойчивостью к химическому воздействию по сравнению с любыми другими известными эластомерами. Материал используется для герметизации в самых сложных условиях. Максимальная температура применения 230°С.

***Viton -** фторсодержащий эластомер. Он относится к классу фторкаучуков и обладает уникальными химическими и механическими свойствами. Применяется при перекачивании минеральных масел, смазок, горячей воды, алифатических углеводородов. Максимальная температура применения - 200°С.

***EPDM -** Отличается очень плохой устойчивостью к минеральным маслам, но устойчив к горячей воде. EPDM обладает хорошей устойчивостью к полярным жидкостям и плохой устойчивостью к неполярным жидкостям. Максимальная температура применения - 140°С.

					Одинарное			Двойное		
Обороты	Модель	Размер	кВт	Материал	AFLAS	FFKM	Viton or EPDM	AFLAS	FFKM	Viton or EPDM
3000	МНХИ В40-176	3Х1.5LF-13	37	Углеродистая	1 772 334 ₽	1 785 591 ₽	1 761 899 ₽	1 923 514 ₽	1 937 334 ₽	1 903 770 ₽
				Нержавеющая	2 120 033 ₽	2 133 290 ₽	2 109 597 ₽	2 271 213 ₽	2 285 033 ₽	2 251 469 ₽
				Дуплекс	2 173 471 ₽	2 186 727 ₽	2 163 035 ₽	2 324 650 ₽	2 338 471 ₽	2 304 907 ₽
				Супердуплекс	2 276 783 ₽	2 290 040 ₽	2 266 347 ₽	2 427 963 ₽	2 441 783 ₽	2 408 219 ₽
			45	Углеродистая	1 852 440 ₽	1 865 697 ₽	1 842 004 ₽	2 003 620 ₽	2 017 440 ₽	1 983 876 ₽
				Нержавеющая	2 200 139 ₽	2 213 395 ₽	2 189 703 ₽	2 351 318 ₽	2 365 139 ₽	2 331 575 ₽
				Дуплекс	2 253 576 ₽	2 266 833 ₽	2 243 141 ₽	2 404 756 ₽	2 418 576 ₽	2 385 012 ₽
				Супердуплекс	2 356 889 ₽	2 370 145 ₽	2 346 453 ₽	2 508 068 ₽	2 521 889 ₽	2 488 325 ₽
			55	Углеродистая	2 030 468 ₽	2 043 724 ₽	2 020 032 ₽	2 181 647 ₽	2 195 468 ₽	2 161 904 ₽
				Нержавеющая	2 378 167 ₽	2 391 423 ₽	2 367 731 ₽	2 529 346 ₽	2 543 167 ₽	2 509 602 ₽
				Дуплекс	2 431 604 ₽	2 444 860 ₽	2 421 168 ₽	2 582 784 ₽	2 596 604 ₽	2 563 040 ₽
				Супердуплекс	2 534 917 ₽	2 548 173 ₽	2 524 481 ₽	2 686 096 ₽	2 699 917 ₽	2 666 352 ₽
	МНХИ В80-127	3Х1.5-13	22	Углеродистая	1 573 061 ₽	1 586 318 ₽	1 562 625 ₽	1 724 241 ₽	1 738 061 ₽	1 704 497 ₽
				Нержавеющая	1 929 311 ₽	1 942 568 ₽	1 918 875 ₽	2 080 491 ₽	2 094 311 ₽	2 060 747 ₽
				Супердуплекс	1 972 061 ₽	1 985 318 ₽	1 961 625 ₽	2 123 241 ₽	2 137 061 ₽	2 103 497 ₽
				Дуплекс	1 981 324 ₽	1 994 580 ₽	1 970 888 ₽	2 132 503 ₽	2 146 324 ₽	2 112 760 ₽
			30	Углеродистая	1 580 954 ₽	1 594 211 ₽	1 570 518 ₽	1 732 134 ₽	1 745 954 ₽	1 712 390 ₽
				Нержавеющая	1 937 204 ₽	1 950 461 ₽	1 926 768 ₽	2 088 384 ₽	2 102 204 ₽	2 068 640 ₽
				Супердуплекс	1 979 954 ₽	1 993 211 ₽	1 969 518 ₽	2 131 134 ₽	2 144 954 ₽	2 111 390 ₽
				Дуплекс	1 989 217 ₽	2 002 473 ₽	1 978 781 ₽	2 140 396 ₽	2 154 217 ₽	2 120 653 ₽
			37	Углеродистая	1 735 283 ₽	1 748 540 ₽	1 724 847 ₽	1 886 463 ₽	1 900 283 ₽	1 866 719 ₽
				Нержавеющая	2 091 533 ₽	2 104 790 ₽	2 081 097 ₽	2 242 713 ₽	2 256 533 ₽	2 222 969 ₽
				Супердуплекс	2 134 283 ₽	2 147 540 ₽	2 123 847 ₽	2 285 463 ₽	2 299 283 ₽	2 265 719 ₽
				Дуплекс	2 143 546 ₽	2 156 802 ₽	2 133 110 ₽	2 294 725 ₽	2 308 546 ₽	2 274 982 ₽
			45	Углеродистая	1 815 389 ₽	1 828 645 ₽	1 804 953 ₽	1 966 568 ₽	1 980 389 ₽	1 946 825 ₽
				Нержавеющая	2 171 639 ₽	2 184 895 ₽	2 161 203 ₽	2 322 818 ₽	2 336 639 ₽	2 303 075 ₽
				Супердуплекс	2 214 389 ₽	2 227 645 ₽	2 203 953 ₽	2 365 568 ₽	2 379 389 ₽	2 345 825 ₽
				Дуплекс	2 223 651 ₽	2 236 908 ₽	2 213 216 ₽	2 374 831 ₽	2 388 651 ₽	2 355 087 ₽
			55	Углеродистая	1 993 417 ₽	2 006 673 ₽	1 982 981 ₽	2 144 596 ₽	2 158 417 ₽	2 124 852 ₽
				Нержавеющая	2 349 667 ₽	2 362 923 ₽	2 339 231 ₽	2 500 846 ₽	2 514 667 ₽	2 481 102 ₽
				Супердуплекс	2 392 417 ₽	2 405 673 ₽	2 381 981 ₽	2 543 596 ₽	2 557 417 ₽	2 523 852 ₽
				Дуплекс	2 401 679 ₽	2 414 935 ₽	2 391 243 ₽	2 552 859 ₽	2 566 679 ₽	2 533 115 ₽
	МНХИ В100-137	3Х2-13	22	Углеродистая	1 615 810 ₽	1 629 066 ₽	1 605 374 ₽	1 766 989 ₽	1 780 810 ₽	1 747 246 ₽
				Нержавеющая	1 957 811 ₽	1 971 068 ₽	1 947 375 ₽	2 108 991 ₽	2 122 811 ₽	2 089 247 ₽
				Дуплекс	2 011 249 ₽	2 024 505 ₽	2 000 813 ₽	2 162 428 ₽	2 176 249 ₽	2 142 685 ₽
				Супердуплекс	2 114 561 ₽	2 127 818 ₽	2 104 125 ₽	2 265 741 ₽	2 279 561 ₽	2 245 997 ₽
			30	Углеродистая	1 623 703 ₽	1 636 959 ₽	1 613 267 ₽	1 774 882 ₽	1 788 703 ₽	1 755 139 ₽
				Нержавеющая	1 965 704 ₽	1 978 961 ₽	1 955 268 ₽	2 116 884 ₽	2 130 704 ₽	2 097 140 ₽
				Дуплекс	2 019 142 ₽	2 032 398 ₽	2 008 706 ₽	2 170 321 ₽	2 184 142 ₽	2 150 578 ₽
				Супердуплекс	2 122 454 ₽	2 135 711 ₽	2 112 018 ₽	2 273 634 ₽	2 287 454 ₽	2 253 890 ₽
			37	Углеродистая	1 778 032 ₽	1 791 288 ₽	1 767 596 ₽	1 929 211 ₽	1 943 032 ₽	1 909 468 ₽
				Нержавеющая	2 120 033 ₽	2 133 290 ₽	2 109 597 ₽	2 271 213 ₽	2 285 033 ₽	2 251 469 ₽
				Дуплекс	2 173 471 ₽	2 186 727 ₽	2 163 035 ₽	2 324 650 ₽	2 338 471 ₽	2 304 907 ₽
				Супердуплекс	2 276 783 ₽	2 290 040 ₽	2 266 347 ₽	2 427 963 ₽	2 441 783 ₽	2 408 219 ₽
			45	Углеродистая	1 858 138 ₽	1 871 394 ₽	1 847 702 ₽	2 009 317 ₽	2 023 138 ₽	1 989 574 ₽
				Нержавеющая	2 200 139 ₽	2 213 395 ₽	2 189 703 ₽	2 351 318 ₽	2 365 139 ₽	2 331 575 ₽
				Дуплекс	2 253 576 ₽	2 266 833 ₽	2 243 141 ₽	2 404 756 ₽	2 418 576 ₽	2 385 012 ₽
				Супердуплекс	2 356 889 ₽	2 370 145 ₽	2 346 453 ₽	2 508 068 ₽	2 521 889 ₽	2 488 325 ₽
			55	Углеродистая	2 036 165 ₽	2 049 422 ₽	2 025 729 ₽	2 187 345 ₽	2 201 165 ₽	2 167 601 ₽
				Нержавеющая	2 378 167 ₽	2 391 423 ₽	2 367 731 ₽	2 529 346 ₽	2 543 167 ₽	2 509 602 ₽
				Дуплекс	2 431 604 ₽	2 444 860 ₽	2 421 168 ₽	2 582 784 ₽	2 596 604 ₽	2 563 040 ₽
				Супердуплекс	2 534 917 ₽	2 548 173 ₽	2 524 481 ₽	2 686 096 ₽	2 699 917 ₽	2 666 352 ₽
			75	Углеродистая	2 290 107 ₽	2 303 364 ₽	2 279 671 ₽	2 441 287 ₽	2 455 107 ₽	2 421 543 ₽
				Нержавеющая	2 632 109 ₽	2 645 365 ₽	2 621 673 ₽	2 783 288 ₽	2 797 109 ₽	2 763 545 ₽
				Дуплекс	2 685 546 ₽	2 698 803 ₽	2 675 110 ₽	2 836 726 ₽	2 850 546 ₽	2 816 982 ₽
				Супердуплекс	2 788 859 ₽	2 802 115 ₽	2 778 423 ₽	2 940 038 ₽	2 953 859 ₽	2 920 295 ₽
	МНХИ В200-100	4Х3-13	30	Углеродистая	1 623 703 ₽	1 636 959 ₽	1 613 267 ₽	1 774 882 ₽	1 788 703 ₽	1 755 139 ₽
				Нержавеющая	1 951 454 ₽	1 964 711 ₽	1 941 018 ₽	2 102 634 ₽	2 116 454 ₽	2 082 890 ₽
				Дуплекс	2 004 179 ₽	2 017 436 ₽	1 993 743 ₽	2 155 359 ₽	2 169 179 ₽	2 135 615 ₽
				Супердуплекс	2 108 204 ₽	2 121 461 ₽	2 097 768 ₽	2 259 384 ₽	2 273 204 ₽	2 239 640 ₽
			37	Углеродистая	1 778 032 ₽	1 791 288 ₽	1 767 596 ₽	1 929 211 ₽	1 943 032 ₽	1 909 468 ₽
				Нержавеющая	2 105 783 ₽	2 119 040 ₽	2 095 347 ₽	2 256 963 ₽	2 270 783 ₽	2 237 219 ₽
				Дуплекс	2 158 508 ₽	2 171 765 ₽	2 148 072 ₽	2 309 688 ₽	2 323 508 ₽	2 289 944 ₽
				Супердуплекс	2 262 533 ₽	2 275 790 ₽	2 252 097 ₽	2 413 713 ₽	2 427 533 ₽	2 393 969 ₽
			45	Углеродистая	1 858 138 ₽	1 871 394 ₽	1 847 702 ₽	2 009 317 ₽	2 023 138 ₽	1 989 574 ₽
				Нержавеющая	2 185 889 ₽	2 199 145 ₽	2 175 453 ₽	2 337 068 ₽	2 350 889 ₽	2 317 325 ₽
				Дуплекс	2 238 614 ₽	2 251 870 ₽	2 228 178 ₽	2 389 793 ₽	2 403 614 ₽	2 370 050 ₽
				Супердуплекс	2 342 639 ₽	2 355 895 ₽	2 332 203 ₽	2 493 818 ₽	2 507 639 ₽	2 474 075 ₽
			55	Углеродистая	2 036 165 ₽	2 049 422 ₽	2 025 729 ₽	2 187 345 ₽	2 201 165 ₽	2 167 601 ₽
				Нержавеющая	2 363 917 ₽	2 377 173 ₽	2 353 481 ₽	2 515 096 ₽	2 528 917 ₽	2 495 352 ₽
				Дуплекс	2 416 642 ₽	2 429 898 ₽	2 406 206 ₽	2 567 821 ₽	2 581 642 ₽	2 548 077 ₽
				Супердуплекс	2 520 667 ₽	2 533 923 ₽	2 510 231 ₽	2 671 846 ₽	2 685 667 ₽	2 652 102 ₽
			75	Углеродистая	2 290 107 ₽	2 303 364 ₽	2 279 671 ₽	2 441 287 ₽	2 455 107 ₽	2 421 543 ₽
				Нержавеющая	2 617 859 ₽	2 631 115 ₽	2 607 423 ₽	2 769 038 ₽	2 782 859 ₽	2 749 295 ₽
				Дуплекс	2 670 584 ₽	2 683 840 ₽	2 660 148 ₽	2 821 763 ₽	2 835 584 ₽	2 802 020 ₽
				Супердуплекс	2 774 609 ₽	2 787 865 ₽	2 764 173 ₽	2 925 788 ₽	2 939 609 ₽	2 906 045 ₽
			90	Углеродистая	0 ₽	0 ₽	0 ₽	0 ₽	0 ₽	0 ₽
				Дуплекс	0 ₽	0 ₽	0 ₽	0 ₽	0 ₽	0 ₽
				Нержавеющая	0 ₽	0 ₽	0 ₽	0 ₽	0 ₽	0 ₽
				Супердуплекс	0 ₽	0 ₽	0 ₽	0 ₽	0 ₽	0 ₽
	МНХИ А45-48	3Х1.5-8	1,1	Углеродистая	841 232 ₽	849 186 ₽	833 053 ₽	969 002 ₽	976 194 ₽	954 053 ₽
				Нержавеющая	1 012 234 ₽	1 020 188 ₽	1 004 054 ₽	1 140 003 ₽	1 147 195 ₽	1 125 054 ₽
				Дуплекс	1 040 021 ₽	1 047 975 ₽	1 031 842 ₽	1 167 790 ₽	1 174 983 ₽	1 152 842 ₽
				Супердуплекс	1 069 234 ₽	1 077 188 ₽	1 061 054 ₽	1 197 003 ₽	1 204 195 ₽	1 182 054 ₽
			1,5	Углеродистая	860 273 ₽	868 227 ₽	852 093 ₽	988 042 ₽	995 234 ₽	973 093 ₽
				Нержавеющая	1 031 274 ₽	1 039 228 ₽	1 023 094 ₽	1 159 043 ₽	1 166 236 ₽	1 144 094 ₽
				Дуплекс	1 059 061 ₽	1 067 015 ₽	1 050 882 ₽	1 186 831 ₽	1 194 023 ₽	1 171 882 ₽
				Супердуплекс	1 088 274 ₽	1 096 228 ₽	1 080 094 ₽	1 216 043 ₽	1 223 236 ₽	1 201 094 ₽
			2,2	Углеродистая	861 687 ₽	869 641 ₽	853 508 ₽	989 457 ₽	996 649 ₽	974 508 ₽
				Нержавеющая	1 032 689 ₽	1 040 643 ₽	1 024 509 ₽	1 160 458 ₽	1 167 650 ₽	1 145 509 ₽
				Дуплекс	1 060 476 ₽	1 068 430 ₽	1 052 297 ₽	1 188 245 ₽	1 195 438 ₽	1 173 297 ₽
				Супердуплекс	1 089 689 ₽	1 097 643 ₽	1 081 509 ₽	1 217 458 ₽	1 224 650 ₽	1 202 509 ₽

***AFLAS -** это фторэластомер, который используется в различных промышленных применениях, когда наряду с эластомерными свойствами синтетического каучука необходимо также обеспечить предельную надёжность изделия. Применяется при перекачивании большинства кислот и растворителей, нефтяных масел, топлива, амина, галогенированными углеводородами. Максимальная температура применения - 200°С.
***FFKM -** Отличается наилучшей устойчивостью к химическому воздействию по сравнению с любыми другими известными эластомерами. Материал используется для герметизации в самых сложных условиях. Максимальная температура применения 230°С.
***Viton -** фторсодержащий эластомер. Он относится к классу фторкаучуков и обладает уникальными химическими и механическими свойствами. Применяется при перекачивании минеральных масел, смазок, горячей воды, алифатических углеводородов. Максимальная температура применения - 200°С.
***EPDM -** Отличается очень плохой устойчивостью к минеральным маслам, но устойчив к горячей воде. EPDM обладает хорошей устойчивостью к полярным жидкостям и плохой устойчивостью к неполярным жидкостям. Максимальная температура применения - 140°С.

Обороты	Модель	Размер	кВт	Материал	Одинарное AFLAS	FFKM	Viton or EPDM	Двойное AFLAS	FFKM	Viton or EPDM
3000	**МНХИ А45-48**	**3Х1.5-8**	**3**	**Углеродистая**	868 836 ₽	876 790 ₽	860 656 ₽	996 605 ₽	1 003 797 ₽	981 656 ₽
				Нержавеющая	1 039 837 ₽	1 047 791 ₽	1 031 658 ₽	1 167 606 ₽	1 174 799 ₽	1 152 658 ₽
				Дуплекс	1 067 625 ₽	1 075 578 ₽	1 059 445 ₽	1 195 394 ₽	1 202 586 ₽	1 180 445 ₽
				Супердуплекс	1 096 837 ₽	1 104 791 ₽	1 088 658 ₽	1 224 606 ₽	1 231 799 ₽	1 209 658 ₽
			4	**Углеродистая**	890 613 ₽	898 567 ₽	882 434 ₽	1 018 383 ₽	1 025 575 ₽	1 003 434 ₽
				Нержавеющая	1 061 615 ₽	1 069 568 ₽	1 053 435 ₽	1 189 384 ₽	1 196 576 ₽	1 174 435 ₽
				Дуплекс	1 089 402 ₽	1 097 356 ₽	1 081 223 ₽	1 217 171 ₽	1 224 364 ₽	1 202 223 ₽
				Супердуплекс	1 118 615 ₽	1 126 568 ₽	1 110 435 ₽	1 246 384 ₽	1 253 576 ₽	1 231 435 ₽
			5,5	**Углеродистая**	975 469 ₽	983 423 ₽	967 290 ₽	1 103 238 ₽	1 110 431 ₽	1 088 290 ₽
				Нержавеющая	1 146 470 ₽	1 154 424 ₽	1 138 291 ₽	1 274 240 ₽	1 281 432 ₽	1 259 291 ₽
				Дуплекс	1 174 258 ₽	1 182 212 ₽	1 166 078 ₽	1 302 027 ₽	1 309 219 ₽	1 287 078 ₽
				Супердуплекс	1 203 470 ₽	1 211 424 ₽	1 195 291 ₽	1 331 240 ₽	1 338 432 ₽	1 316 291 ₽
			7,5	**Углеродистая**	978 229 ₽	986 183 ₽	970 050 ₽	1 105 999 ₽	1 113 191 ₽	1 091 050 ₽
				Нержавеющая	1 149 231 ₽	1 157 185 ₽	1 141 051 ₽	1 277 000 ₽	1 284 192 ₽	1 262 051 ₽
				Дуплекс	1 177 018 ₽	1 184 972 ₽	1 168 839 ₽	1 304 787 ₽	1 311 980 ₽	1 289 839 ₽
				Супердуплекс	1 206 231 ₽	1 214 185 ₽	1 198 051 ₽	1 334 000 ₽	1 341 192 ₽	1 319 051 ₽
			11	**Углеродистая**	1 009 846 ₽	1 017 800 ₽	1 001 666 ₽	1 137 615 ₽	1 144 807 ₽	1 122 666 ₽
				Нержавеющая	1 180 847 ₽	1 188 801 ₽	1 172 668 ₽	1 308 616 ₽	1 315 809 ₽	1 293 668 ₽
				Дуплекс	1 208 635 ₽	1 216 588 ₽	1 200 455 ₽	1 336 404 ₽	1 343 596 ₽	1 321 455 ₽
				Супердуплекс	1 237 847 ₽	1 245 801 ₽	1 229 668 ₽	1 365 616 ₽	1 372 809 ₽	1 350 668 ₽

***AFLAS -** это фторэластомер, который используется в различных промышленных применениях, когда наряду с эластомерными свойствами синтетического каучука необходимо также обеспечить предельную надёжность изделия. Применяется при перекачивании большинства кислот и растворителей, нефтяных масел, топлива, амина, галогенированными углеводородами. Максимальная температура применения - 200°С.

***FFKM -** Отличается наилучшей устойчивостью к химическому воздействию по сравнению с любыми другими известными эластомерами. Материал используется для герметизации в самых сложных условиях. Максимальная температура применения 230°С.

***Viton -** фторсодержащий эластомер. Он относится к классу фторкаучуков и обладает уникальными химическими и механическими свойствами. Применяется при перекачивании минеральных масел, смазок, горячей воды, алифатических углеводородов. Максимальная температура применения - 200°С.

***EPDM -** Отличается очень плохой устойчивостью к минеральным маслам, но устойчив к горячей воде. EPDM обладает хорошей устойчивостью к полярным жидкостям и плохой устойчивостью к неполярным жидкостям. Максимальная температура применения - 140°С.

Прайс Крон МНХИ вер. 2.6

Исполнение	Общепром

Срок действия	**30.12.2025**		
	Сварная рама	5%	
	Ускоренная поставка (-2 недели)	+10% к цене насоса	
Стандартный срок поставки **14-16 недель**			

Если цена не указана - данное исполнение по запросу

Обороты	Модель	Размер	кВт	Материал	Одинарное AFLAS	FFKM	Viton or EPDM	Двойное AFLAS	FFKM	Viton or EPDM
1500	**МНХИ А30-7**	**3Х2-6**	**0,75**	**Углеродистая**	877 901 ₽	885 855 ₽	869 722 ₽	1 005 670 ₽	1 012 863 ₽	990 722 ₽
				Нержавеющая	1 001 876 ₽	1 009 829 ₽	993 696 ₽	1 129 645 ₽	1 136 837 ₽	1 114 696 ₽
				Дуплекс	1 028 951 ₽	1 036 904 ₽	1 020 771 ₽	1 156 720 ₽	1 163 912 ₽	1 141 771 ₽
				Супердуплекс	1 058 876 ₽	1 066 829 ₽	1 050 696 ₽	1 186 645 ₽	1 193 837 ₽	1 171 696 ₽
			1,1	**Углеродистая**	892 796 ₽	900 750 ₽	884 617 ₽	1 020 566 ₽	1 027 758 ₽	1 005 617 ₽
				Нержавеющая	1 016 771 ₽	1 024 725 ₽	1 008 591 ₽	1 144 540 ₽	1 151 732 ₽	1 129 591 ₽
				Дуплекс	1 043 846 ₽	1 051 800 ₽	1 035 666 ₽	1 171 615 ₽	1 178 807 ₽	1 156 666 ₽
				Супердуплекс	1 073 771 ₽	1 081 725 ₽	1 065 591 ₽	1 201 540 ₽	1 208 732 ₽	1 186 591 ₽
	МНХИ А15-11	**1.5Х1-8**	**0,75**	**Углеродистая**	887 876 ₽	895 829 ₽	879 696 ₽	1 015 645 ₽	1 022 837 ₽	1 000 696 ₽
				Нержавеющая	987 626 ₽	995 579 ₽	979 446 ₽	1 115 395 ₽	1 122 587 ₽	1 100 446 ₽
				Дуплекс	1 013 988 ₽	1 021 942 ₽	1 005 809 ₽	1 141 757 ₽	1 148 950 ₽	1 126 809 ₽
				Супердуплекс	1 016 126 ₽	1 024 079 ₽	1 007 946 ₽	1 143 895 ₽	1 151 087 ₽	1 128 946 ₽
			1,1	**Углеродистая**	902 771 ₽	910 725 ₽	894 591 ₽	1 030 540 ₽	1 037 732 ₽	1 015 591 ₽
				Нержавеющая	1 002 521 ₽	1 010 475 ₽	994 341 ₽	1 130 290 ₽	1 137 482 ₽	1 115 341 ₽
				Дуплекс	1 028 883 ₽	1 036 837 ₽	1 020 704 ₽	1 156 653 ₽	1 163 845 ₽	1 141 704 ₽
				Супердуплекс	1 031 021 ₽	1 038 975 ₽	1 022 841 ₽	1 158 790 ₽	1 165 982 ₽	1 143 841 ₽
	МНХИ В30-13	**3Х2-8**	**0,75**	**Углеродистая**	1 020 773 ₽	1 034 029 ₽	1 010 337 ₽	1 171 953 ₽	1 185 773 ₽	1 152 209 ₽
				Нержавеющая	1 206 023 ₽	1 219 279 ₽	1 195 587 ₽	1 357 203 ₽	1 371 023 ₽	1 337 459 ₽
				Дуплекс	1 242 361 ₽	1 255 617 ₽	1 231 925 ₽	1 393 540 ₽	1 407 361 ₽	1 373 796 ₽
				Супердуплекс	1 291 523 ₽	1 304 779 ₽	1 281 087 ₽	1 442 703 ₽	1 456 523 ₽	1 422 959 ₽
			1,1	**Углеродистая**	1 035 668 ₽	1 048 925 ₽	1 025 232 ₽	1 186 848 ₽	1 200 668 ₽	1 167 104 ₽
				Нержавеющая	1 220 918 ₽	1 234 175 ₽	1 210 482 ₽	1 372 098 ₽	1 385 918 ₽	1 352 354 ₽
				Дуплекс	1 257 256 ₽	1 270 512 ₽	1 246 820 ₽	1 408 435 ₽	1 422 256 ₽	1 388 692 ₽
				Супердуплекс	1 306 418 ₽	1 319 675 ₽	1 295 982 ₽	1 457 598 ₽	1 471 418 ₽	1 437 854 ₽
			1,5	**Углеродистая**	1 038 562 ₽	1 051 819 ₽	1 028 126 ₽	1 189 742 ₽	1 203 562 ₽	1 169 998 ₽
				Нержавеющая	1 223 812 ₽	1 237 069 ₽	1 213 376 ₽	1 374 992 ₽	1 388 812 ₽	1 355 248 ₽
				Дуплекс	1 260 150 ₽	1 273 406 ₽	1 249 714 ₽	1 411 329 ₽	1 425 150 ₽	1 391 586 ₽
				Супердуплекс	1 309 312 ₽	1 322 569 ₽	1 298 876 ₽	1 460 492 ₽	1 474 312 ₽	1 440 748 ₽
			2,2	**Углеродистая**	1 047 552 ₽	1 060 809 ₽	1 037 116 ₽	1 198 732 ₽	1 212 552 ₽	1 178 988 ₽
				Нержавеющая	1 232 802 ₽	1 246 059 ₽	1 222 366 ₽	1 383 982 ₽	1 397 802 ₽	1 364 238 ₽
				Дуплекс	1 269 140 ₽	1 282 396 ₽	1 258 704 ₽	1 420 319 ₽	1 434 140 ₽	1 400 576 ₽
				Супердуплекс	1 318 302 ₽	1 331 559 ₽	1 307 866 ₽	1 469 482 ₽	1 483 302 ₽	1 449 738 ₽
	МНХИ В75-13	**4Х3-8**	**0,75**	**Углеродистая**	1 035 022 ₽	1 048 278 ₽	1 024 586 ₽	1 186 201 ₽	1 200 022 ₽	1 166 458 ₽
				Нержавеющая	1 206 023 ₽	1 219 279 ₽	1 195 587 ₽	1 357 203 ₽	1 371 023 ₽	1 337 459 ₽
				Дуплекс	1 242 361 ₽	1 255 617 ₽	1 231 925 ₽	1 393 540 ₽	1 407 361 ₽	1 373 796 ₽
				Супердуплекс	1 320 023 ₽	1 333 279 ₽	1 309 587 ₽	1 471 203 ₽	1 485 023 ₽	1 451 459 ₽
			1,1	**Углеродистая**	1 049 917 ₽	1 063 173 ₽	1 039 481 ₽	1 201 096 ₽	1 214 917 ₽	1 181 353 ₽
				Нержавеющая	1 220 918 ₽	1 234 175 ₽	1 210 482 ₽	1 372 098 ₽	1 385 918 ₽	1 352 354 ₽
				Дуплекс	1 257 256 ₽	1 270 512 ₽	1 246 820 ₽	1 408 435 ₽	1 422 256 ₽	1 388 692 ₽
				Супердуплекс	1 334 918 ₽	1 348 175 ₽	1 324 482 ₽	1 486 098 ₽	1 499 918 ₽	1 466 354 ₽
			1,5	**Углеродистая**	1 052 811 ₽	1 066 067 ₽	1 042 375 ₽	1 203 991 ₽	1 217 811 ₽	1 184 247 ₽
				Нержавеющая	1 223 812 ₽	1 237 069 ₽	1 213 376 ₽	1 374 992 ₽	1 388 812 ₽	1 355 248 ₽
				Дуплекс	1 260 150 ₽	1 273 406 ₽	1 249 714 ₽	1 411 329 ₽	1 425 150 ₽	1 391 586 ₽
				Супердуплекс	1 337 812 ₽	1 351 069 ₽	1 327 376 ₽	1 488 992 ₽	1 502 812 ₽	1 469 248 ₽
			2,2	**Углеродистая**	1 061 801 ₽	1 075 057 ₽	1 051 365 ₽	1 212 981 ₽	1 226 801 ₽	1 193 237 ₽
				Нержавеющая	1 232 802 ₽	1 246 059 ₽	1 222 366 ₽	1 383 982 ₽	1 397 802 ₽	1 364 238 ₽
				Дуплекс	1 269 140 ₽	1 282 396 ₽	1 258 704 ₽	1 420 319 ₽	1 434 140 ₽	1 400 576 ₽
				Супердуплекс	1 346 802 ₽	1 360 059 ₽	1 336 366 ₽	1 497 982 ₽	1 511 802 ₽	1 478 238 ₽
			3	**Углеродистая**	1 084 537 ₽	1 097 793 ₽	1 074 101 ₽	1 235 716 ₽	1 249 537 ₽	1 215 973 ₽
				Нержавеющая	1 255 538 ₽	1 268 794 ₽	1 245 102 ₽	1 406 717 ₽	1 420 538 ₽	1 386 974 ₽
				Дуплекс	1 291 875 ₽	1 305 132 ₽	1 281 440 ₽	1 443 055 ₽	1 456 875 ₽	1 423 311 ₽
				Супердуплекс	1 369 538 ₽	1 382 794 ₽	1 359 102 ₽	1 520 717 ₽	1 534 538 ₽	1 500 974 ₽
			4	**Углеродистая**	1 139 057 ₽	1 152 313 ₽	1 128 621 ₽	1 290 236 ₽	1 304 057 ₽	1 270 493 ₽
				Нержавеющая	1 310 058 ₽	1 323 314 ₽	1 299 622 ₽	1 461 238 ₽	1 475 058 ₽	1 441 494 ₽
				Дуплекс	1 346 396 ₽	1 359 652 ₽	1 335 960 ₽	1 497 575 ₽	1 511 396 ₽	1 477 831 ₽
				Супердуплекс	1 424 058 ₽	1 437 314 ₽	1 413 622 ₽	1 575 238 ₽	1 589 058 ₽	1 555 494 ₽
			5,5	**Углеродистая**	1 149 144 ₽	1 162 400 ₽	1 138 708 ₽	1 300 323 ₽	1 314 144 ₽	1 280 580 ₽
				Нержавеющая	1 320 145 ₽	1 333 401 ₽	1 309 709 ₽	1 471 325 ₽	1 485 145 ₽	1 451 581 ₽
				Дуплекс	1 356 483 ₽	1 369 739 ₽	1 346 047 ₽	1 507 662 ₽	1 521 483 ₽	1 487 918 ₽
				Супердуплекс	1 434 145 ₽	1 447 401 ₽	1 423 709 ₽	1 585 325 ₽	1 599 145 ₽	1 565 581 ₽
	МНХИ В6-27	**2Х1LF-10**	**0,75**	**Углеродистая**	1 063 524 ₽	1 076 781 ₽	1 053 088 ₽	1 214 704 ₽	1 228 524 ₽	1 194 960 ₽
				Нержавеющая	1 263 023 ₽	1 276 279 ₽	1 252 587 ₽	1 414 203 ₽	1 428 023 ₽	1 394 459 ₽
				Дуплекс	1 302 211 ₽	1 315 467 ₽	1 291 775 ₽	1 453 390 ₽	1 467 211 ₽	1 433 646 ₽
				Супердуплекс	1 348 523 ₽	1 361 779 ₽	1 338 087 ₽	1 499 703 ₽	1 513 523 ₽	1 479 959 ₽
			1,1	**Углеродистая**	1 078 420 ₽	1 091 676 ₽	1 067 984 ₽	1 229 599 ₽	1 243 420 ₽	1 209 855 ₽
				Нержавеющая	1 277 918 ₽	1 291 175 ₽	1 267 482 ₽	1 429 098 ₽	1 442 918 ₽	1 409 354 ₽
				Дуплекс	1 317 106 ₽	1 330 362 ₽	1 306 670 ₽	1 468 285 ₽	1 482 106 ₽	1 448 542 ₽
				Супердуплекс	1 363 418 ₽	1 376 675 ₽	1 352 982 ₽	1 514 598 ₽	1 528 418 ₽	1 494 854 ₽
			1,5	**Углеродистая**	1 081 314 ₽	1 094 570 ₽	1 070 878 ₽	1 232 493 ₽	1 246 314 ₽	1 212 749 ₽
				Нержавеющая	1 280 812 ₽	1 294 069 ₽	1 270 376 ₽	1 431 992 ₽	1 445 812 ₽	1 412 248 ₽
				Дуплекс	1 320 000 ₽	1 333 256 ₽	1 309 564 ₽	1 471 179 ₽	1 485 000 ₽	1 451 436 ₽
				Супердуплекс	1 366 312 ₽	1 379 569 ₽	1 355 876 ₽	1 517 492 ₽	1 531 312 ₽	1 497 748 ₽
			2,2	**Углеродистая**	1 090 304 ₽	1 103 560 ₽	1 079 868 ₽	1 241 483 ₽	1 255 304 ₽	1 221 739 ₽
				Нержавеющая	1 289 802 ₽	1 303 059 ₽	1 279 366 ₽	1 440 982 ₽	1 454 802 ₽	1 421 238 ₽
				Дуплекс	1 328 990 ₽	1 342 246 ₽	1 318 554 ₽	1 480 169 ₽	1 493 990 ₽	1 460 426 ₽
				Супердуплекс	1 375 302 ₽	1 388 559 ₽	1 364 866 ₽	1 526 482 ₽	1 540 302 ₽	1 506 738 ₽
	МНХИ В15-19	**2Х1-10А**	**0,75**	**Углеродистая**	1 049 273 ₽	1 062 529 ₽	1 038 837 ₽	1 200 453 ₽	1 214 273 ₽	1 180 709 ₽
				Нержавеющая	1 220 273 ₽	1 233 529 ₽	1 209 837 ₽	1 371 453 ₽	1 385 273 ₽	1 351 709 ₽
				Дуплекс	1 257 323 ₽	1 270 579 ₽	1 246 887 ₽	1 408 503 ₽	1 422 323 ₽	1 388 759 ₽
				Супердуплекс	1 322 873 ₽	1 336 129 ₽	1 312 437 ₽	1 474 053 ₽	1 487 873 ₽	1 454 309 ₽
			1,1	**Углеродистая**	1 064 168 ₽	1 077 425 ₽	1 053 732 ₽	1 215 348 ₽	1 229 168 ₽	1 195 604 ₽
				Нержавеющая	1 235 168 ₽	1 248 425 ₽	1 224 732 ₽	1 386 348 ₽	1 400 168 ₽	1 366 604 ₽
				Дуплекс	1 272 218 ₽	1 285 475 ₽	1 261 782 ₽	1 423 398 ₽	1 437 218 ₽	1 403 654 ₽
				Супердуплекс	1 337 768 ₽	1 351 025 ₽	1 327 332 ₽	1 488 948 ₽	1 502 768 ₽	1 469 204 ₽
			1,5	**Углеродистая**	1 067 062 ₽	1 080 319 ₽	1 056 626 ₽	1 218 242 ₽	1 232 062 ₽	1 198 498 ₽
				Нержавеющая	1 238 062 ₽	1 251 319 ₽	1 227 626 ₽	1 389 242 ₽	1 403 062 ₽	1 369 498 ₽
				Дуплекс	1 275 112 ₽	1 288 369 ₽	1 264 676 ₽	1 426 292 ₽	1 440 112 ₽	1 406 548 ₽

***AFLAS -** это фторэластомер, который используется в различных промышленных применениях, когда наряду с эластомерными свойствами синтетического каучука необходимо также обеспечить предельную надёжность изделия. Применяется при перекачивании большинства кислот и растворителей, нефтяных масел, топлива, амина, галогенированными углеводородами. Максимальная температура применения - 200°С.
***FFKM -** Отличается наилучшей устойчивостью к химическому воздействию по сравнению с любыми другими известными эластомерами. Материал используется для герметизации в самых сложных условиях. Максимальная температура применения 230°С.
***Viton -** фторсодержащий эластомер. Он относится к классу фторкаучуков и обладает уникальными химическими и механическими свойствами. Применяется при перекачивании минеральных масел, смазок, горячей воды, алифатических углеводородов. Максимальная температура применения - 200°С.
***EPDM -** Отличается очень плохой устойчивостью к минеральным маслам, но устойчив к горячей воде. EPDM обладает хорошей устойчивостью к полярным жидкостям и плохой устойчивостью к неполярным жидкостям. Максимальная температура применения - 140°С.

Обороты	Модель	Размер	кВт	Материал	Одинарное AFLAS	FFKM	Viton or EPDM	Двойное AFLAS	FFKM	Viton or EPDM
1500	МНХИ В15-19	2Х1-10А	1,5	Супердуплекс	1 340 662 ₽	1 353 919 ₽	1 330 226 ₽	1 491 842 ₽	1 505 662 ₽	1 472 098 ₽
			2,2	Углеродистая	1 076 052 ₽	1 089 309 ₽	1 065 616 ₽	1 227 232 ₽	1 241 052 ₽	1 207 488 ₽
				Нержавеющая	1 247 052 ₽	1 260 309 ₽	1 236 616 ₽	1 398 232 ₽	1 412 052 ₽	1 378 488 ₽
				Дуплекс	1 284 102 ₽	1 297 359 ₽	1 273 666 ₽	1 435 282 ₽	1 449 102 ₽	1 415 538 ₽
				Супердуплекс	1 349 652 ₽	1 362 909 ₽	1 339 216 ₽	1 500 832 ₽	1 514 652 ₽	1 481 088 ₽
	МНХИ В30-20	3Х1.5-10А	0,75	Углеродистая	1 077 773 ₽	1 091 029 ₽	1 067 337 ₽	1 228 953 ₽	1 242 773 ₽	1 209 209 ₽
				Нержавеющая	1 234 523 ₽	1 247 779 ₽	1 224 087 ₽	1 385 703 ₽	1 399 523 ₽	1 365 959 ₽
				Дуплекс	1 272 286 ₽	1 285 542 ₽	1 261 850 ₽	1 423 465 ₽	1 437 286 ₽	1 403 721 ₽
				Супердуплекс	1 351 373 ₽	1 364 629 ₽	1 340 937 ₽	1 502 553 ₽	1 516 373 ₽	1 482 809 ₽
			1,1	Углеродистая	1 092 668 ₽	1 105 925 ₽	1 082 232 ₽	1 243 848 ₽	1 257 668 ₽	1 224 104 ₽
				Нержавеющая	1 249 418 ₽	1 262 675 ₽	1 238 982 ₽	1 400 598 ₽	1 414 418 ₽	1 380 854 ₽
				Дуплекс	1 287 181 ₽	1 300 437 ₽	1 276 745 ₽	1 438 360 ₽	1 452 181 ₽	1 418 617 ₽
				Супердуплекс	1 366 268 ₽	1 379 525 ₽	1 355 832 ₽	1 517 448 ₽	1 531 268 ₽	1 497 704 ₽
			1,5	Углеродистая	1 095 562 ₽	1 108 819 ₽	1 085 126 ₽	1 246 742 ₽	1 260 562 ₽	1 226 998 ₽
				Нержавеющая	1 252 312 ₽	1 265 569 ₽	1 241 876 ₽	1 403 492 ₽	1 417 312 ₽	1 383 748 ₽
				Дуплекс	1 290 075 ₽	1 303 331 ₽	1 279 639 ₽	1 441 254 ₽	1 455 075 ₽	1 421 511 ₽
				Супердуплекс	1 369 162 ₽	1 382 419 ₽	1 358 726 ₽	1 520 342 ₽	1 534 162 ₽	1 500 598 ₽
			2,2	Углеродистая	1 104 552 ₽	1 117 809 ₽	1 094 116 ₽	1 255 732 ₽	1 269 552 ₽	1 235 988 ₽
				Нержавеющая	1 261 302 ₽	1 274 559 ₽	1 250 866 ₽	1 412 482 ₽	1 426 302 ₽	1 392 738 ₽
				Дуплекс	1 299 065 ₽	1 312 321 ₽	1 288 629 ₽	1 450 244 ₽	1 464 065 ₽	1 430 501 ₽
				Супердуплекс	1 378 152 ₽	1 391 409 ₽	1 367 716 ₽	1 529 332 ₽	1 543 152 ₽	1 509 588 ₽
			3	Углеродистая	1 127 288 ₽	1 140 544 ₽	1 116 852 ₽	1 278 467 ₽	1 292 288 ₽	1 258 724 ₽
				Нержавеющая	1 284 038 ₽	1 297 294 ₽	1 273 602 ₽	1 435 217 ₽	1 449 038 ₽	1 415 474 ₽
				Дуплекс	1 321 800 ₽	1 335 057 ₽	1 311 365 ₽	1 472 980 ₽	1 486 800 ₽	1 453 236 ₽
				Супердуплекс	1 400 888 ₽	1 414 144 ₽	1 390 452 ₽	1 552 067 ₽	1 565 888 ₽	1 532 324 ₽
	МНХИ В40-20	3Х2-10А	0,75	Углеродистая	1 077 773 ₽	1 091 029 ₽	1 067 337 ₽	1 228 953 ₽	1 242 773 ₽	1 209 209 ₽
				Нержавеющая	1 220 273 ₽	1 233 529 ₽	1 209 837 ₽	1 371 453 ₽	1 385 273 ₽	1 351 709 ₽
				Дуплекс	1 257 323 ₽	1 270 579 ₽	1 246 887 ₽	1 408 503 ₽	1 422 323 ₽	1 388 759 ₽
				Супердуплекс	1 334 273 ₽	1 347 529 ₽	1 323 837 ₽	1 485 453 ₽	1 499 273 ₽	1 465 709 ₽
			1,1	Углеродистая	1 092 668 ₽	1 105 925 ₽	1 082 232 ₽	1 243 848 ₽	1 257 668 ₽	1 224 104 ₽
				Нержавеющая	1 235 168 ₽	1 248 425 ₽	1 224 732 ₽	1 386 348 ₽	1 400 168 ₽	1 366 604 ₽
				Дуплекс	1 272 218 ₽	1 285 475 ₽	1 261 782 ₽	1 423 398 ₽	1 437 218 ₽	1 403 654 ₽
				Супердуплекс	1 349 168 ₽	1 362 425 ₽	1 338 732 ₽	1 500 348 ₽	1 514 168 ₽	1 480 604 ₽
			1,5	Углеродистая	1 095 562 ₽	1 108 819 ₽	1 085 126 ₽	1 246 742 ₽	1 260 562 ₽	1 226 998 ₽
				Нержавеющая	1 238 062 ₽	1 251 319 ₽	1 227 626 ₽	1 389 242 ₽	1 403 062 ₽	1 369 498 ₽
				Дуплекс	1 275 112 ₽	1 288 369 ₽	1 264 676 ₽	1 426 292 ₽	1 440 112 ₽	1 406 548 ₽
				Супердуплекс	1 352 062 ₽	1 365 319 ₽	1 341 626 ₽	1 503 242 ₽	1 517 062 ₽	1 483 498 ₽
			2,2	Углеродистая	1 104 552 ₽	1 117 809 ₽	1 094 116 ₽	1 255 732 ₽	1 269 552 ₽	1 235 988 ₽
				Нержавеющая	1 247 052 ₽	1 260 309 ₽	1 236 616 ₽	1 398 232 ₽	1 412 052 ₽	1 378 488 ₽
				Дуплекс	1 284 102 ₽	1 297 359 ₽	1 273 666 ₽	1 435 282 ₽	1 449 102 ₽	1 415 538 ₽
				Супердуплекс	1 361 052 ₽	1 374 309 ₽	1 350 616 ₽	1 512 232 ₽	1 526 052 ₽	1 492 488 ₽
			3	Углеродистая	1 127 288 ₽	1 140 544 ₽	1 116 852 ₽	1 278 467 ₽	1 292 288 ₽	1 258 724 ₽
				Нержавеющая	1 269 788 ₽	1 283 044 ₽	1 259 352 ₽	1 420 967 ₽	1 434 788 ₽	1 401 224 ₽
				Дуплекс	1 306 838 ₽	1 320 094 ₽	1 296 402 ₽	1 458 017 ₽	1 471 838 ₽	1 438 274 ₽
				Супердуплекс	1 383 788 ₽	1 397 044 ₽	1 373 352 ₽	1 534 967 ₽	1 548 788 ₽	1 515 224 ₽
			4	Углеродистая	1 181 808 ₽	1 195 064 ₽	1 171 372 ₽	1 332 988 ₽	1 346 808 ₽	1 313 244 ₽
				Нержавеющая	1 324 308 ₽	1 337 564 ₽	1 313 872 ₽	1 475 488 ₽	1 489 308 ₽	1 455 744 ₽
				Дуплекс	1 361 358 ₽	1 374 614 ₽	1 350 922 ₽	1 512 538 ₽	1 526 358 ₽	1 492 794 ₽
				Супердуплекс	1 438 308 ₽	1 451 564 ₽	1 427 872 ₽	1 589 488 ₽	1 603 308 ₽	1 569 744 ₽
			5,5	Углеродистая	1 191 895 ₽	1 205 151 ₽	1 181 459 ₽	1 343 075 ₽	1 356 895 ₽	1 323 331 ₽
				Нержавеющая	1 334 395 ₽	1 347 651 ₽	1 323 959 ₽	1 485 575 ₽	1 499 395 ₽	1 465 831 ₽
				Дуплекс	1 371 445 ₽	1 384 701 ₽	1 361 009 ₽	1 522 625 ₽	1 536 445 ₽	1 502 881 ₽
				Супердуплекс	1 448 395 ₽	1 461 651 ₽	1 437 959 ₽	1 599 575 ₽	1 613 395 ₽	1 579 831 ₽
	МНХИ В60-17	4Х3-10	1,1	Углеродистая	1 149 668 ₽	1 162 925 ₽	1 139 232 ₽	1 300 848 ₽	1 314 668 ₽	1 281 104 ₽
				Нержавеющая	1 292 168 ₽	1 305 425 ₽	1 281 732 ₽	1 443 348 ₽	1 457 168 ₽	1 423 604 ₽
				Дуплекс	1 332 068 ₽	1 345 325 ₽	1 321 632 ₽	1 483 248 ₽	1 497 068 ₽	1 463 504 ₽
				Супердуплекс	1 448 918 ₽	1 462 175 ₽	1 438 482 ₽	1 600 098 ₽	1 613 918 ₽	1 580 354 ₽
			1,5	Углеродистая	1 152 562 ₽	1 165 819 ₽	1 142 126 ₽	1 303 742 ₽	1 317 562 ₽	1 283 998 ₽
				Нержавеющая	1 295 062 ₽	1 308 319 ₽	1 284 626 ₽	1 446 242 ₽	1 460 062 ₽	1 426 498 ₽
				Дуплекс	1 334 962 ₽	1 348 219 ₽	1 324 526 ₽	1 486 142 ₽	1 499 962 ₽	1 466 398 ₽
				Супердуплекс	1 451 812 ₽	1 465 069 ₽	1 441 376 ₽	1 602 992 ₽	1 616 812 ₽	1 583 248 ₽
			2,2	Углеродистая	1 161 552 ₽	1 174 809 ₽	1 151 116 ₽	1 312 732 ₽	1 326 552 ₽	1 292 988 ₽
				Нержавеющая	1 304 052 ₽	1 317 309 ₽	1 293 616 ₽	1 455 232 ₽	1 469 052 ₽	1 435 488 ₽
				Дуплекс	1 343 952 ₽	1 357 209 ₽	1 333 516 ₽	1 495 132 ₽	1 508 952 ₽	1 475 388 ₽
				Супердуплекс	1 460 802 ₽	1 474 059 ₽	1 450 366 ₽	1 611 982 ₽	1 625 802 ₽	1 592 238 ₽
			3	Углеродистая	1 184 288 ₽	1 197 544 ₽	1 173 852 ₽	1 335 467 ₽	1 349 288 ₽	1 315 724 ₽
				Нержавеющая	1 326 788 ₽	1 340 044 ₽	1 316 352 ₽	1 477 967 ₽	1 491 788 ₽	1 458 224 ₽
				Дуплекс	1 366 688 ₽	1 379 944 ₽	1 356 252 ₽	1 517 867 ₽	1 531 688 ₽	1 498 124 ₽
				Супердуплекс	1 483 538 ₽	1 496 794 ₽	1 473 102 ₽	1 634 717 ₽	1 648 538 ₽	1 614 974 ₽
			4	Углеродистая	1 238 808 ₽	1 252 064 ₽	1 228 372 ₽	1 389 988 ₽	1 403 808 ₽	1 370 244 ₽
				Нержавеющая	1 381 308 ₽	1 394 564 ₽	1 370 872 ₽	1 532 488 ₽	1 546 308 ₽	1 512 744 ₽
				Дуплекс	1 421 208 ₽	1 434 464 ₽	1 410 772 ₽	1 572 388 ₽	1 586 208 ₽	1 552 644 ₽
				Супердуплекс	1 538 058 ₽	1 551 314 ₽	1 527 622 ₽	1 689 238 ₽	1 703 058 ₽	1 669 494 ₽
			5,5	Углеродистая	1 248 895 ₽	1 262 151 ₽	1 238 459 ₽	1 400 075 ₽	1 413 895 ₽	1 380 331 ₽
				Нержавеющая	1 391 395 ₽	1 404 651 ₽	1 380 959 ₽	1 542 575 ₽	1 556 395 ₽	1 522 831 ₽
				Дуплекс	1 431 295 ₽	1 444 551 ₽	1 420 859 ₽	1 582 475 ₽	1 596 295 ₽	1 562 731 ₽
				Супердуплекс	1 548 145 ₽	1 561 401 ₽	1 537 709 ₽	1 699 325 ₽	1 713 145 ₽	1 679 581 ₽
	МНХИ А25-11	3Х1.5-8	0,75	Углеродистая	845 124 ₽	853 078 ₽	836 945 ₽	972 894 ₽	980 086 ₽	957 945 ₽
				Нержавеющая	1 016 126 ₽	1 024 079 ₽	1 007 946 ₽	1 143 895 ₽	1 151 087 ₽	1 128 946 ₽
				Дуплекс	1 043 913 ₽	1 051 867 ₽	1 035 734 ₽	1 171 682 ₽	1 178 875 ₽	1 156 734 ₽
				Супердуплекс	1 073 126 ₽	1 081 079 ₽	1 064 946 ₽	1 200 895 ₽	1 208 087 ₽	1 185 946 ₽
			1,1	Углеродистая	860 020 ₽	867 973 ₽	851 840 ₽	987 789 ₽	994 981 ₽	972 840 ₽
				Нержавеющая	1 031 021 ₽	1 038 975 ₽	1 022 841 ₽	1 158 790 ₽	1 165 982 ₽	1 143 841 ₽
				Дуплекс	1 058 808 ₽	1 066 762 ₽	1 050 629 ₽	1 186 578 ₽	1 193 770 ₽	1 171 629 ₽
				Супердуплекс	1 088 021 ₽	1 095 975 ₽	1 079 841 ₽	1 215 790 ₽	1 222 982 ₽	1 200 841 ₽
			1,5	Углеродистая	862 914 ₽	870 867 ₽	854 734 ₽	990 683 ₽	997 875 ₽	975 734 ₽
				Нержавеющая	1 033 915 ₽	1 041 869 ₽	1 025 735 ₽	1 161 684 ₽	1 168 876 ₽	1 146 735 ₽
				Дуплекс	1 061 702 ₽	1 069 656 ₽	1 053 523 ₽	1 189 472 ₽	1 196 664 ₽	1 174 523 ₽
				Супердуплекс	1 090 915 ₽	1 098 869 ₽	1 082 735 ₽	1 218 684 ₽	1 225 876 ₽	1 203 735 ₽
	МНХИ В120-17	4Х3-10Н	1,1	Углеродистая	1 163 917 ₽	1 177 173 ₽	1 153 481 ₽	1 315 096 ₽	1 328 917 ₽	1 295 353 ₽
				Нержавеющая	1 349 168 ₽	1 362 425 ₽	1 338 732 ₽	1 500 348 ₽	1 514 168 ₽	1 480 604 ₽
				Дуплекс	1 391 918 ₽	1 405 175 ₽	1 381 482 ₽	1 543 098 ₽	1 556 918 ₽	1 523 354 ₽

***AFLAS -** это фторэластомер, который используется в различных промышленных применениях, когда наряду с эластомерными свойствами синтетического каучука необходимо также обеспечить предельную надёжность изделия. Применяется при перекачивании большинства кислот и растворителей, нефтяных масел, топлива, амина, галогенированными углеводородами. Максимальная температура применения - 200°С.

***FFKM -** Отличается наилучшей устойчивостью к химическому воздействию по сравнению с любыми другими известными эластомерами. Материал используется для герметизации в самых сложных условиях. Максимальная температура применения 230°С.

***Viton -** фторсодержащий эластомер. Он относится к классу фторкаучуков и обладает уникальными химическими и механическими свойствами. Применяется при перекачивании минеральных масел, смазок, горячей воды, алифатических углеводородов. Максимальная температура применения - 200°С.

***EPDM -** Отличается очень плохой устойчивостью к минеральным маслам, но устойчив к горячей воде. EPDM обладает хорошей устойчивостью к полярным жидкостям и плохой устойчивостью к неполярным жидкостям. Максимальная температура применения - 140°С.

Обороты	Модель	Размер	кВт	Материал	Одинарное AFLAS	FFKM	Viton or EPDM	Двойное AFLAS	FFKM	Viton or EPDM
1500	МНХИ В120-17	4Х3-10Н	1,1	Супердуплекс	1 500 218 ₽	1 513 475 ₽	1 489 782 ₽	1 651 398 ₽	1 665 218 ₽	1 631 654 ₽
			1,5	Углеродистая	1 166 811 ₽	1 180 067 ₽	1 156 375 ₽	1 317 991 ₽	1 331 811 ₽	1 298 247 ₽
				Нержавеющая	1 352 062 ₽	1 365 319 ₽	1 341 626 ₽	1 503 242 ₽	1 517 062 ₽	1 483 498 ₽
				Дуплекс	1 394 812 ₽	1 408 069 ₽	1 384 376 ₽	1 545 992 ₽	1 559 812 ₽	1 526 248 ₽
				Супердуплекс	1 503 112 ₽	1 516 369 ₽	1 492 676 ₽	1 654 292 ₽	1 668 112 ₽	1 634 548 ₽
			2,2	Углеродистая	1 175 801 ₽	1 189 057 ₽	1 165 365 ₽	1 326 981 ₽	1 340 801 ₽	1 307 237 ₽
				Нержавеющая	1 361 052 ₽	1 374 309 ₽	1 350 616 ₽	1 512 232 ₽	1 526 052 ₽	1 492 488 ₽
				Дуплекс	1 403 802 ₽	1 417 059 ₽	1 393 366 ₽	1 554 982 ₽	1 568 802 ₽	1 535 238 ₽
				Супердуплекс	1 512 102 ₽	1 525 359 ₽	1 501 666 ₽	1 663 282 ₽	1 677 102 ₽	1 643 538 ₽
			3	Углеродистая	1 198 537 ₽	1 211 793 ₽	1 188 101 ₽	1 349 716 ₽	1 363 537 ₽	1 329 973 ₽
				Нержавеющая	1 383 788 ₽	1 397 044 ₽	1 373 352 ₽	1 534 967 ₽	1 548 788 ₽	1 515 224 ₽
				Дуплекс	1 426 538 ₽	1 439 794 ₽	1 416 102 ₽	1 577 717 ₽	1 591 538 ₽	1 557 974 ₽
				Супердуплекс	1 534 838 ₽	1 548 094 ₽	1 524 402 ₽	1 686 017 ₽	1 699 838 ₽	1 666 274 ₽
			4	Углеродистая	1 253 057 ₽	1 266 313 ₽	1 242 621 ₽	1 404 236 ₽	1 418 057 ₽	1 384 493 ₽
				Нержавеющая	1 438 308 ₽	1 451 564 ₽	1 427 872 ₽	1 589 488 ₽	1 603 308 ₽	1 569 744 ₽
				Дуплекс	1 481 058 ₽	1 494 314 ₽	1 470 622 ₽	1 632 238 ₽	1 646 058 ₽	1 612 494 ₽
				Супердуплекс	1 589 358 ₽	1 602 614 ₽	1 578 922 ₽	1 740 538 ₽	1 754 358 ₽	1 720 794 ₽
			5,5	Углеродистая	1 263 144 ₽	1 276 400 ₽	1 252 708 ₽	1 414 323 ₽	1 428 144 ₽	1 394 580 ₽
				Нержавеющая	1 448 395 ₽	1 461 651 ₽	1 437 959 ₽	1 599 575 ₽	1 613 395 ₽	1 579 831 ₽
				Дуплекс	1 491 145 ₽	1 504 401 ₽	1 480 709 ₽	1 642 325 ₽	1 656 145 ₽	1 622 581 ₽
				Супердуплекс	1 599 445 ₽	1 612 701 ₽	1 589 009 ₽	1 750 625 ₽	1 764 445 ₽	1 730 881 ₽
			7,5	Углеродистая	1 248 912 ₽	1 262 168 ₽	1 238 476 ₽	1 400 091 ₽	1 413 912 ₽	1 380 348 ₽
				Нержавеющая	1 434 163 ₽	1 447 420 ₽	1 423 727 ₽	1 585 343 ₽	1 599 163 ₽	1 565 599 ₽
				Дуплекс	1 476 913 ₽	1 490 170 ₽	1 466 477 ₽	1 628 093 ₽	1 641 913 ₽	1 608 349 ₽
				Супердуплекс	1 585 213 ₽	1 598 470 ₽	1 574 777 ₽	1 736 393 ₽	1 750 213 ₽	1 716 649 ₽
			11	Углеродистая	1 276 373 ₽	1 289 630 ₽	1 265 938 ₽	1 427 553 ₽	1 441 373 ₽	1 407 809 ₽
				Нержавеющая	1 461 625 ₽	1 474 881 ₽	1 451 189 ₽	1 612 804 ₽	1 626 625 ₽	1 593 061 ₽
				Дуплекс	1 504 375 ₽	1 517 631 ₽	1 493 939 ₽	1 655 554 ₽	1 669 375 ₽	1 635 811 ₽
				Супердуплекс	1 612 675 ₽	1 625 931 ₽	1 602 239 ₽	1 763 854 ₽	1 777 675 ₽	1 744 111 ₽
	МНХИ В120-18	6Х4-10	3	Углеродистая	1 212 788 ₽	1 226 044 ₽	1 202 352 ₽	1 363 967 ₽	1 377 788 ₽	1 344 224 ₽
				Нержавеющая	1 597 538 ₽	1 610 794 ₽	1 587 102 ₽	1 748 717 ₽	1 762 538 ₽	1 728 974 ₽
				Дуплекс	1 650 975 ₽	1 664 232 ₽	1 640 540 ₽	1 802 155 ₽	1 815 975 ₽	1 782 411 ₽
				Супердуплекс	1 782 788 ₽	1 796 044 ₽	1 772 352 ₽	1 933 967 ₽	1 947 788 ₽	1 914 224 ₽
			4	Углеродистая	1 267 308 ₽	1 280 564 ₽	1 256 872 ₽	1 418 488 ₽	1 432 308 ₽	1 398 744 ₽
				Нержавеющая	1 652 058 ₽	1 665 314 ₽	1 641 622 ₽	1 803 238 ₽	1 817 058 ₽	1 783 494 ₽
				Дуплекс	1 705 496 ₽	1 718 752 ₽	1 695 060 ₽	1 856 675 ₽	1 870 496 ₽	1 836 931 ₽
				Супердуплекс	1 837 308 ₽	1 850 564 ₽	1 826 872 ₽	1 988 488 ₽	2 002 308 ₽	1 968 744 ₽
			5,5	Углеродистая	1 277 395 ₽	1 290 651 ₽	1 266 959 ₽	1 428 575 ₽	1 442 395 ₽	1 408 831 ₽
				Нержавеющая	1 662 145 ₽	1 675 401 ₽	1 651 709 ₽	1 813 325 ₽	1 827 145 ₽	1 793 581 ₽
				Дуплекс	1 715 583 ₽	1 728 839 ₽	1 705 147 ₽	1 866 762 ₽	1 880 583 ₽	1 847 018 ₽
				Супердуплекс	1 847 395 ₽	1 860 651 ₽	1 836 959 ₽	1 998 575 ₽	2 012 395 ₽	1 978 831 ₽
			7,5	Углеродистая	1 263 163 ₽	1 276 420 ₽	1 252 727 ₽	1 414 343 ₽	1 428 163 ₽	1 394 599 ₽
				Нержавеющая	1 647 913 ₽	1 661 170 ₽	1 637 477 ₽	1 799 093 ₽	1 812 913 ₽	1 779 349 ₽
				Дуплекс	1 701 351 ₽	1 714 607 ₽	1 690 915 ₽	1 852 530 ₽	1 866 351 ₽	1 832 787 ₽
				Супердуплекс	1 833 163 ₽	1 846 420 ₽	1 822 727 ₽	1 984 343 ₽	1 998 163 ₽	1 964 599 ₽
			11	Углеродистая	1 290 625 ₽	1 303 881 ₽	1 280 189 ₽	1 441 804 ₽	1 455 625 ₽	1 422 061 ₽
				Нержавеющая	1 675 375 ₽	1 688 631 ₽	1 664 939 ₽	1 826 554 ₽	1 840 375 ₽	1 806 811 ₽
				Дуплекс	1 728 812 ₽	1 742 069 ₽	1 718 376 ₽	1 879 992 ₽	1 893 812 ₽	1 860 248 ₽
				Супердуплекс	1 860 625 ₽	1 873 881 ₽	1 850 189 ₽	2 011 804 ₽	2 025 625 ₽	1 992 061 ₽
	МНХИ В200-20	6Х4-10Н	3	Углеродистая	1 227 039 ₽	1 240 296 ₽	1 216 603 ₽	1 378 219 ₽	1 392 039 ₽	1 358 475 ₽
				Нержавеющая	1 626 038 ₽	1 639 294 ₽	1 615 602 ₽	1 777 217 ₽	1 791 038 ₽	1 757 474 ₽
				Дуплекс	1 680 900 ₽	1 694 157 ₽	1 670 465 ₽	1 832 080 ₽	1 845 900 ₽	1 812 336 ₽
				Супердуплекс	1 811 288 ₽	1 824 544 ₽	1 800 852 ₽	1 962 467 ₽	1 976 288 ₽	1 942 724 ₽
			4	Углеродистая	1 281 559 ₽	1 294 816 ₽	1 271 123 ₽	1 432 739 ₽	1 446 559 ₽	1 412 995 ₽
				Нержавеющая	1 680 558 ₽	1 693 814 ₽	1 670 122 ₽	1 831 738 ₽	1 845 558 ₽	1 811 994 ₽
				Дуплекс	1 735 421 ₽	1 748 677 ₽	1 724 985 ₽	1 886 600 ₽	1 900 421 ₽	1 866 856 ₽
				Супердуплекс	1 865 808 ₽	1 879 064 ₽	1 855 372 ₽	2 016 988 ₽	2 030 808 ₽	1 997 244 ₽
			5,5	Углеродистая	1 291 646 ₽	1 304 903 ₽	1 281 210 ₽	1 442 826 ₽	1 456 646 ₽	1 423 082 ₽
				Нержавеющая	1 690 645 ₽	1 703 901 ₽	1 680 209 ₽	1 841 825 ₽	1 855 645 ₽	1 822 081 ₽
				Дуплекс	1 745 508 ₽	1 758 764 ₽	1 735 072 ₽	1 896 687 ₽	1 910 508 ₽	1 876 943 ₽
				Супердуплекс	1 875 895 ₽	1 889 151 ₽	1 865 459 ₽	2 027 075 ₽	2 040 895 ₽	2 007 331 ₽
			7,5	Углеродистая	1 277 415 ₽	1 290 671 ₽	1 266 979 ₽	1 428 594 ₽	1 442 415 ₽	1 408 850 ₽
				Нержавеющая	1 676 413 ₽	1 689 670 ₽	1 665 977 ₽	1 827 593 ₽	1 841 413 ₽	1 807 849 ₽
				Дуплекс	1 731 276 ₽	1 744 532 ₽	1 720 840 ₽	1 882 455 ₽	1 896 276 ₽	1 862 712 ₽
				Супердуплекс	1 861 663 ₽	1 874 920 ₽	1 851 227 ₽	2 012 843 ₽	2 026 663 ₽	1 993 099 ₽
			11	Углеродистая	1 304 876 ₽	1 318 132 ₽	1 294 440 ₽	1 456 055 ₽	1 469 876 ₽	1 436 312 ₽
				Нержавеющая	1 703 875 ₽	1 717 131 ₽	1 693 439 ₽	1 855 054 ₽	1 868 875 ₽	1 835 311 ₽
				Дуплекс	1 758 737 ₽	1 771 994 ₽	1 748 301 ₽	1 909 917 ₽	1 923 737 ₽	1 890 173 ₽
				Супердуплекс	1 889 125 ₽	1 902 381 ₽	1 878 689 ₽	2 040 304 ₽	2 054 125 ₽	2 020 561 ₽
			15	Углеродистая	1 398 568 ₽	1 411 825 ₽	1 388 132 ₽	1 549 748 ₽	1 563 568 ₽	1 530 004 ₽
				Нержавеющая	1 797 567 ₽	1 810 823 ₽	1 787 131 ₽	1 948 746 ₽	1 962 567 ₽	1 929 003 ₽
				Дуплекс	1 852 429 ₽	1 865 686 ₽	1 841 993 ₽	2 003 609 ₽	2 017 429 ₽	1 983 865 ₽
				Супердуплекс	1 982 817 ₽	1 996 073 ₽	1 972 381 ₽	2 133 996 ₽	2 147 817 ₽	2 114 253 ₽
	МНХИ В20-44	3Х1.5LF-13	2,2	Углеродистая	1 227 104 ₽	1 240 360 ₽	1 216 668 ₽	1 378 283 ₽	1 392 104 ₽	1 358 539 ₽
				Нержавеющая	1 574 802 ₽	1 588 059 ₽	1 564 366 ₽	1 725 982 ₽	1 739 802 ₽	1 706 238 ₽
				Дуплекс	1 628 240 ₽	1 641 496 ₽	1 617 804 ₽	1 779 419 ₽	1 793 240 ₽	1 759 676 ₽
				Супердуплекс	1 731 552 ₽	1 744 809 ₽	1 721 116 ₽	1 882 732 ₽	1 896 552 ₽	1 862 988 ₽
			3	Углеродистая	1 249 839 ₽	1 263 096 ₽	1 239 403 ₽	1 401 019 ₽	1 414 839 ₽	1 381 275 ₽
				Нержавеющая	1 597 538 ₽	1 610 794 ₽	1 587 102 ₽	1 748 717 ₽	1 762 538 ₽	1 728 974 ₽
				Дуплекс	1 650 975 ₽	1 664 232 ₽	1 640 540 ₽	1 802 155 ₽	1 815 975 ₽	1 782 411 ₽
				Супердуплекс	1 754 288 ₽	1 767 544 ₽	1 743 852 ₽	1 905 467 ₽	1 919 288 ₽	1 885 724 ₽
			4	Углеродистая	1 304 359 ₽	1 317 616 ₽	1 293 923 ₽	1 455 539 ₽	1 469 359 ₽	1 435 795 ₽
				Нержавеющая	1 652 058 ₽	1 665 314 ₽	1 641 622 ₽	1 803 238 ₽	1 817 058 ₽	1 783 494 ₽
				Дуплекс	1 705 496 ₽	1 718 752 ₽	1 695 060 ₽	1 856 675 ₽	1 870 496 ₽	1 836 931 ₽
				Супердуплекс	1 808 808 ₽	1 822 064 ₽	1 798 372 ₽	1 959 988 ₽	1 973 808 ₽	1 940 244 ₽
			5,5	Углеродистая	1 314 446 ₽	1 327 703 ₽	1 304 010 ₽	1 465 626 ₽	1 479 446 ₽	1 445 882 ₽
				Нержавеющая	1 662 145 ₽	1 675 401 ₽	1 651 709 ₽	1 813 325 ₽	1 827 145 ₽	1 793 581 ₽
				Дуплекс	1 715 583 ₽	1 728 839 ₽	1 705 147 ₽	1 866 762 ₽	1 880 583 ₽	1 847 018 ₽
				Супердуплекс	1 818 895 ₽	1 832 151 ₽	1 808 459 ₽	1 970 075 ₽	1 983 895 ₽	1 950 331 ₽
			7,5	Углеродистая	1 300 215 ₽	1 313 471 ₽	1 289 779 ₽	1 451 394 ₽	1 465 215 ₽	1 431 650 ₽
				Нержавеющая	1 647 913 ₽	1 661 170 ₽	1 637 477 ₽	1 799 093 ₽	1 812 913 ₽	1 779 349 ₽
				Дуплекс	1 701 351 ₽	1 714 607 ₽	1 690 915 ₽	1 852 530 ₽	1 866 351 ₽	1 832 787 ₽

***AFLAS -** это фторэластомер, который используется в различных промышленных применениях, когда наряду с эластомерными свойствами синтетического каучука необходимо также обеспечить предельную надёжность изделия. Применяется при перекачивании большинства кислот и растворителей, нефтяных масел, топлива, амина, галогенированными углеводородами. Максимальная температура применения - 200°С.

***FFKM -** Отличается наилучшей устойчивостью к химическому воздействию по сравнению с любыми другими известными эластомерами. Материал используется для герметизации в самых сложных условиях. Максимальная температура применения 230°С.

***Viton -** фторсодержащий эластомер. Он относится к классу фторкаучуков и обладает уникальными химическими и механическими свойствами. Применяется при перекачивании минеральных масел, смазок, горячей воды, алифатических углеводородов. Максимальная температура применения - 200°С.

***EPDM -** Отличается очень плохой устойчивостью к минеральным маслам, но устойчив к горячей воде. EPDM обладает хорошей устойчивостью к полярным жидкостям и плохой устойчивостью к неполярным жидкостям. Максимальная температура применения - 140°С.

Обороты	Модель	Размер	кВт	Материал	Одинарное AFLAS	FFKM	Viton or EPDM	Двойное AFLAS	FFKM	Viton or EPDM
1500	МНХИ В20-44	3Х1.5LF-13	7,5	Супердуплекс	1 804 663 ₽	1 817 920 ₽	1 794 227 ₽	1 955 843 ₽	1 969 663 ₽	1 936 099 ₽
	МНХИ В40-30	3Х1.5-13	3	Углеродистая	1 212 788 ₽	1 226 044 ₽	1 202 352 ₽	1 363 967 ₽	1 377 788 ₽	1 344 224 ₽
				Нержавеющая	1 569 038 ₽	1 582 294 ₽	1 558 602 ₽	1 720 217 ₽	1 734 038 ₽	1 700 474 ₽
				Супердуплекс	1 611 788 ₽	1 625 044 ₽	1 601 352 ₽	1 762 967 ₽	1 776 788 ₽	1 743 224 ₽
				Дуплекс	1 621 050 ₽	1 634 307 ₽	1 610 615 ₽	1 772 230 ₽	1 786 050 ₽	1 752 486 ₽
			4	Углеродистая	1 267 308 ₽	1 280 564 ₽	1 256 872 ₽	1 418 488 ₽	1 432 308 ₽	1 398 744 ₽
				Нержавеющая	1 623 558 ₽	1 636 814 ₽	1 613 122 ₽	1 774 738 ₽	1 788 558 ₽	1 754 994 ₽
				Супердуплекс	1 666 308 ₽	1 679 564 ₽	1 655 872 ₽	1 817 488 ₽	1 831 308 ₽	1 797 744 ₽
				Дуплекс	1 675 571 ₽	1 688 827 ₽	1 665 135 ₽	1 826 750 ₽	1 840 571 ₽	1 807 006 ₽
			5,5	Углеродистая	1 277 395 ₽	1 290 651 ₽	1 266 959 ₽	1 428 575 ₽	1 442 395 ₽	1 408 831 ₽
				Нержавеющая	1 633 645 ₽	1 646 901 ₽	1 623 209 ₽	1 784 825 ₽	1 798 645 ₽	1 765 081 ₽
				Супердуплекс	1 676 395 ₽	1 689 651 ₽	1 665 959 ₽	1 827 575 ₽	1 841 395 ₽	1 807 831 ₽
				Дуплекс	1 685 658 ₽	1 698 914 ₽	1 675 222 ₽	1 836 837 ₽	1 850 658 ₽	1 817 093 ₽
			7,5	Углеродистая	1 263 163 ₽	1 276 420 ₽	1 252 727 ₽	1 414 343 ₽	1 428 163 ₽	1 394 599 ₽
				Нержавеющая	1 619 413 ₽	1 632 670 ₽	1 608 977 ₽	1 770 593 ₽	1 784 413 ₽	1 750 849 ₽
				Супердуплекс	1 662 163 ₽	1 675 420 ₽	1 651 727 ₽	1 813 343 ₽	1 827 163 ₽	1 793 599 ₽
				Дуплекс	1 671 426 ₽	1 684 682 ₽	1 660 990 ₽	1 822 605 ₽	1 836 426 ₽	1 802 862 ₽
			11	Углеродистая	1 290 625 ₽	1 303 881 ₽	1 280 189 ₽	1 441 804 ₽	1 455 625 ₽	1 422 061 ₽
				Нержавеющая	1 646 875 ₽	1 660 131 ₽	1 636 439 ₽	1 798 054 ₽	1 811 875 ₽	1 778 311 ₽
				Супердуплекс	1 689 625 ₽	1 702 881 ₽	1 679 189 ₽	1 840 804 ₽	1 854 625 ₽	1 821 061 ₽
				Дуплекс	1 698 887 ₽	1 712 144 ₽	1 688 451 ₽	1 850 067 ₽	1 863 887 ₽	1 830 323 ₽
	МНХИ В60-32	3Х2-13	4	Углеродистая	1 310 057 ₽	1 323 313 ₽	1 299 621 ₽	1 461 236 ₽	1 475 057 ₽	1 441 493 ₽
				Нержавеющая	1 652 058 ₽	1 665 314 ₽	1 641 622 ₽	1 803 238 ₽	1 817 058 ₽	1 783 494 ₽
				Дуплекс	1 705 496 ₽	1 718 752 ₽	1 695 060 ₽	1 856 675 ₽	1 870 496 ₽	1 836 931 ₽
				Супердуплекс	1 808 808 ₽	1 822 064 ₽	1 798 372 ₽	1 959 988 ₽	1 973 808 ₽	1 940 244 ₽
			5,5	Углеродистая	1 320 144 ₽	1 333 400 ₽	1 309 708 ₽	1 471 323 ₽	1 485 144 ₽	1 451 580 ₽
				Нержавеющая	1 662 145 ₽	1 675 401 ₽	1 651 709 ₽	1 813 325 ₽	1 827 145 ₽	1 793 581 ₽
				Дуплекс	1 715 583 ₽	1 728 839 ₽	1 705 147 ₽	1 866 762 ₽	1 880 583 ₽	1 847 018 ₽
				Супердуплекс	1 818 895 ₽	1 832 151 ₽	1 808 459 ₽	1 970 075 ₽	1 983 895 ₽	1 950 331 ₽
			7,5	Углеродистая	1 305 912 ₽	1 319 168 ₽	1 295 476 ₽	1 457 091 ₽	1 470 912 ₽	1 437 348 ₽
				Нержавеющая	1 647 913 ₽	1 661 170 ₽	1 637 477 ₽	1 799 093 ₽	1 812 913 ₽	1 779 349 ₽
				Дуплекс	1 701 351 ₽	1 714 607 ₽	1 690 915 ₽	1 852 530 ₽	1 866 351 ₽	1 832 787 ₽
				Супердуплекс	1 804 663 ₽	1 817 920 ₽	1 794 227 ₽	1 955 843 ₽	1 969 663 ₽	1 936 099 ₽
			11	Углеродистая	1 333 373 ₽	1 346 630 ₽	1 322 938 ₽	1 484 553 ₽	1 498 373 ₽	1 464 809 ₽
				Нержавеющая	1 675 375 ₽	1 688 631 ₽	1 664 939 ₽	1 826 554 ₽	1 840 375 ₽	1 806 811 ₽
				Дуплекс	1 728 812 ₽	1 742 069 ₽	1 718 376 ₽	1 879 992 ₽	1 893 812 ₽	1 860 248 ₽
				Супердуплекс	1 832 125 ₽	1 845 381 ₽	1 821 689 ₽	1 983 304 ₽	1 997 125 ₽	1 963 561 ₽
			15	Углеродистая	1 427 066 ₽	1 440 322 ₽	1 416 630 ₽	1 578 245 ₽	1 592 066 ₽	1 558 501 ₽
				Нержавеющая	1 769 067 ₽	1 782 323 ₽	1 758 631 ₽	1 920 246 ₽	1 934 067 ₽	1 900 503 ₽
				Дуплекс	1 822 504 ₽	1 835 761 ₽	1 812 068 ₽	1 973 684 ₽	1 987 504 ₽	1 953 940 ₽
				Супердуплекс	1 925 817 ₽	1 939 073 ₽	1 915 381 ₽	2 076 996 ₽	2 090 817 ₽	2 057 253 ₽
	МНХИ В120-33	4Х3-13	5,5	Углеродистая	1 320 144 ₽	1 333 400 ₽	1 309 708 ₽	1 471 323 ₽	1 485 144 ₽	1 451 580 ₽
				Нержавеющая	1 647 895 ₽	1 661 151 ₽	1 637 459 ₽	1 799 075 ₽	1 812 895 ₽	1 779 331 ₽
				Дуплекс	1 700 620 ₽	1 713 876 ₽	1 690 184 ₽	1 851 800 ₽	1 865 620 ₽	1 832 056 ₽
				Супердуплекс	1 804 645 ₽	1 817 901 ₽	1 794 209 ₽	1 955 825 ₽	1 969 645 ₽	1 936 081 ₽
			7,5	Углеродистая	1 305 912 ₽	1 319 168 ₽	1 295 476 ₽	1 457 091 ₽	1 470 912 ₽	1 437 348 ₽
				Нержавеющая	1 633 663 ₽	1 646 920 ₽	1 623 227 ₽	1 784 843 ₽	1 798 663 ₽	1 765 099 ₽
				Дуплекс	1 686 388 ₽	1 699 645 ₽	1 675 952 ₽	1 837 568 ₽	1 851 388 ₽	1 817 824 ₽
				Супердуплекс	1 790 413 ₽	1 803 670 ₽	1 779 977 ₽	1 941 593 ₽	1 955 413 ₽	1 921 849 ₽
			11	Углеродистая	1 333 373 ₽	1 346 630 ₽	1 322 938 ₽	1 484 553 ₽	1 498 373 ₽	1 464 809 ₽
				Нержавеющая	1 661 125 ₽	1 674 381 ₽	1 650 689 ₽	1 812 304 ₽	1 826 125 ₽	1 792 561 ₽
				Дуплекс	1 713 850 ₽	1 727 106 ₽	1 703 414 ₽	1 865 029 ₽	1 878 850 ₽	1 845 286 ₽
				Супердуплекс	1 817 875 ₽	1 831 131 ₽	1 807 439 ₽	1 969 054 ₽	1 982 875 ₽	1 949 311 ₽
			15	Углеродистая	1 427 066 ₽	1 440 322 ₽	1 416 630 ₽	1 578 245 ₽	1 592 066 ₽	1 558 501 ₽
				Нержавеющая	1 754 817 ₽	1 768 073 ₽	1 744 381 ₽	1 905 996 ₽	1 919 817 ₽	1 886 253 ₽
				Дуплекс	1 807 542 ₽	1 820 798 ₽	1 797 106 ₽	1 958 721 ₽	1 972 542 ₽	1 938 978 ₽
				Супердуплекс	1 911 567 ₽	1 924 823 ₽	1 901 131 ₽	2 062 746 ₽	2 076 567 ₽	2 043 003 ₽
			18,5	Углеродистая	1 462 400 ₽	1 475 656 ₽	1 451 964 ₽	1 613 580 ₽	1 627 400 ₽	1 593 836 ₽
				Нержавеющая	1 790 151 ₽	1 803 408 ₽	1 779 715 ₽	1 941 331 ₽	1 955 151 ₽	1 921 587 ₽
				Дуплекс	1 842 876 ₽	1 856 133 ₽	1 832 440 ₽	1 994 056 ₽	2 007 876 ₽	1 974 312 ₽
				Супердуплекс	1 946 901 ₽	1 960 158 ₽	1 936 465 ₽	2 098 081 ₽	2 111 901 ₽	2 078 337 ₽
	МНХИ В120-35	4Х3-13НН	2,2	Углеродистая	1 232 801 ₽	1 246 057 ₽	1 222 365 ₽	1 383 981 ₽	1 397 801 ₽	1 364 237 ₽
				Нержавеющая	1 560 552 ₽	1 573 809 ₽	1 550 116 ₽	1 711 732 ₽	1 725 552 ₽	1 691 988 ₽
				Дуплекс	1 613 277 ₽	1 626 534 ₽	1 602 841 ₽	1 764 457 ₽	1 778 277 ₽	1 744 713 ₽
				Супердуплекс	1 717 302 ₽	1 730 559 ₽	1 706 866 ₽	1 868 482 ₽	1 882 302 ₽	1 848 738 ₽
			3	Углеродистая	1 255 537 ₽	1 268 793 ₽	1 245 101 ₽	1 406 716 ₽	1 420 537 ₽	1 386 973 ₽
				Нержавеющая	1 583 288 ₽	1 596 544 ₽	1 572 852 ₽	1 734 467 ₽	1 748 288 ₽	1 714 724 ₽
				Дуплекс	1 636 013 ₽	1 649 269 ₽	1 625 577 ₽	1 787 192 ₽	1 801 013 ₽	1 767 449 ₽
				Супердуплекс	1 740 038 ₽	1 753 294 ₽	1 729 602 ₽	1 891 217 ₽	1 905 038 ₽	1 871 474 ₽
			4	Углеродистая	1 310 057 ₽	1 323 313 ₽	1 299 621 ₽	1 461 236 ₽	1 475 057 ₽	1 441 493 ₽
				Нержавеющая	1 637 808 ₽	1 651 064 ₽	1 627 372 ₽	1 788 988 ₽	1 802 808 ₽	1 769 244 ₽
				Дуплекс	1 690 533 ₽	1 703 789 ₽	1 680 097 ₽	1 841 713 ₽	1 855 533 ₽	1 821 969 ₽
				Супердуплекс	1 794 558 ₽	1 807 814 ₽	1 784 122 ₽	1 945 738 ₽	1 959 558 ₽	1 925 994 ₽
			5,5	Углеродистая	1 320 144 ₽	1 333 400 ₽	1 309 708 ₽	1 471 323 ₽	1 485 144 ₽	1 451 580 ₽
				Нержавеющая	1 647 895 ₽	1 661 151 ₽	1 637 459 ₽	1 799 075 ₽	1 812 895 ₽	1 779 331 ₽
				Дуплекс	1 700 620 ₽	1 713 876 ₽	1 690 184 ₽	1 851 800 ₽	1 865 620 ₽	1 832 056 ₽
				Супердуплекс	1 804 645 ₽	1 817 901 ₽	1 794 209 ₽	1 955 825 ₽	1 969 645 ₽	1 936 081 ₽
			7,5	Углеродистая	1 305 912 ₽	1 319 168 ₽	1 295 476 ₽	1 457 091 ₽	1 470 912 ₽	1 437 348 ₽
				Нержавеющая	1 633 663 ₽	1 646 920 ₽	1 623 227 ₽	1 784 843 ₽	1 798 663 ₽	1 765 099 ₽
				Дуплекс	1 686 388 ₽	1 699 645 ₽	1 675 952 ₽	1 837 568 ₽	1 851 388 ₽	1 817 824 ₽
				Супердуплекс	1 790 413 ₽	1 803 670 ₽	1 779 977 ₽	1 941 593 ₽	1 955 413 ₽	1 921 849 ₽
			11	Углеродистая	1 333 373 ₽	1 346 630 ₽	1 322 938 ₽	1 484 553 ₽	1 498 373 ₽	1 464 809 ₽
				Нержавеющая	1 661 125 ₽	1 674 381 ₽	1 650 689 ₽	1 812 304 ₽	1 826 125 ₽	1 792 561 ₽
				Дуплекс	1 713 850 ₽	1 727 106 ₽	1 703 414 ₽	1 865 029 ₽	1 878 850 ₽	1 845 286 ₽
				Супердуплекс	1 817 875 ₽	1 831 131 ₽	1 807 439 ₽	1 969 054 ₽	1 982 875 ₽	1 949 311 ₽
			15	Углеродистая	1 427 066 ₽	1 440 322 ₽	1 416 630 ₽	1 578 245 ₽	1 592 066 ₽	1 558 501 ₽
				Нержавеющая	1 754 817 ₽	1 768 073 ₽	1 744 381 ₽	1 905 996 ₽	1 919 817 ₽	1 886 253 ₽
				Дуплекс	1 807 542 ₽	1 820 798 ₽	1 797 106 ₽	1 958 721 ₽	1 972 542 ₽	1 938 978 ₽
				Супердуплекс	1 911 567 ₽	1 924 823 ₽	1 901 131 ₽	2 062 746 ₽	2 076 567 ₽	2 043 003 ₽
			18,5	Углеродистая	1 462 400 ₽	1 475 656 ₽	1 451 964 ₽	1 613 580 ₽	1 627 400 ₽	1 593 836 ₽
				Нержавеющая	1 790 151 ₽	1 803 408 ₽	1 779 715 ₽	1 941 331 ₽	1 955 151 ₽	1 921 587 ₽
				Дуплекс	1 842 876 ₽	1 856 133 ₽	1 832 440 ₽	1 994 056 ₽	2 007 876 ₽	1 974 312 ₽

***AFLAS -** это фторэластомер, который используется в различных промышленных применениях, когда наряду с эластомерными свойствами синтетического каучука необходимо также обеспечить предельную надёжность изделия. Применяется при перекачивании большинства кислот и растворителей, нефтяных масел, топлива, амина, галогенированными углеводородами. Максимальная температура применения - 200°С.

***FFKM -** Отличается наилучшей устойчивостью к химическому воздействию по сравнению с любыми другими известными эластомерами. Материал используется для герметизации в самых сложных условиях. Максимальная температура применения 230°С.

***Viton -** фторсодержащий эластомер. Он относится к классу фторкаучуков и обладает уникальными химическими и механическими свойствами. Применяется при перекачивании минеральных масел, смазок, горячей воды, алифатических углеводородов. Максимальная температура применения - 200°С.

***EPDM -** Отличается очень плохой устойчивостью к минеральным маслам, но устойчив к горячей воде. EPDM обладает хорошей устойчивостью к полярным жидкостям и плохой устойчивостью к неполярным жидкостям. Максимальная температура применения - 140°С.

Обороты	Модель	Размер	кВт	Материал	Одинарное AFLAS	FFKM	Viton or EPDM	Двойное AFLAS	FFKM	Viton or EPDM
1500	МНХИ В120-35	4Х3-13НН	18,5	Супердуплекс	1 946 901 ₽	1 960 158 ₽	1 936 465 ₽	2 098 081 ₽	2 111 901 ₽	2 078 337 ₽
			22	Углеродистая	1 579 552 ₽	1 592 809 ₽	1 569 116 ₽	1 730 732 ₽	1 744 552 ₽	1 710 988 ₽
				Нержавеющая	1 907 303 ₽	1 920 560 ₽	1 896 868 ₽	2 058 483 ₽	2 072 303 ₽	2 038 739 ₽
				Дуплекс	1 960 028 ₽	1 973 285 ₽	1 949 593 ₽	2 111 208 ₽	2 125 028 ₽	2 091 464 ₽
				Супердуплекс	2 064 053 ₽	2 077 310 ₽	2 053 618 ₽	2 215 233 ₽	2 229 053 ₽	2 195 489 ₽
	МНХИ В225-31	6Х4-13А	7,5	Углеродистая	1 362 912 ₽	1 376 168 ₽	1 352 476 ₽	1 514 091 ₽	1 527 912 ₽	1 494 348 ₽
				Нержавеющая	1 776 163 ₽	1 789 420 ₽	1 765 727 ₽	1 927 343 ₽	1 941 163 ₽	1 907 599 ₽
				Дуплекс	1 836 013 ₽	1 849 270 ₽	1 825 577 ₽	1 987 193 ₽	2 001 013 ₽	1 967 449 ₽
				Супердуплекс	2 061 163 ₽	2 074 420 ₽	2 050 727 ₽	2 212 343 ₽	2 226 163 ₽	2 192 599 ₽
			11	Углеродистая	1 390 373 ₽	1 403 630 ₽	1 379 938 ₽	1 541 553 ₽	1 555 373 ₽	1 521 809 ₽
				Нержавеющая	1 803 625 ₽	1 816 881 ₽	1 793 189 ₽	1 954 804 ₽	1 968 625 ₽	1 935 061 ₽
				Дуплекс	1 863 475 ₽	1 876 731 ₽	1 853 039 ₽	2 014 654 ₽	2 028 475 ₽	1 994 911 ₽
				Супердуплекс	2 088 625 ₽	2 101 881 ₽	2 078 189 ₽	2 239 804 ₽	2 253 625 ₽	2 220 061 ₽
			15	Углеродистая	1 484 066 ₽	1 497 322 ₽	1 473 630 ₽	1 635 245 ₽	1 649 066 ₽	1 615 501 ₽
				Нержавеющая	1 897 317 ₽	1 910 573 ₽	1 886 881 ₽	2 048 496 ₽	2 062 317 ₽	2 028 753 ₽
				Дуплекс	1 957 167 ₽	1 970 423 ₽	1 946 731 ₽	2 108 346 ₽	2 122 167 ₽	2 088 603 ₽
				Супердуплекс	2 182 317 ₽	2 195 573 ₽	2 171 881 ₽	2 333 496 ₽	2 347 317 ₽	2 313 753 ₽
			18,5	Углеродистая	1 519 400 ₽	1 532 656 ₽	1 508 964 ₽	1 670 580 ₽	1 684 400 ₽	1 650 836 ₽
				Нержавеющая	1 932 651 ₽	1 945 908 ₽	1 922 215 ₽	2 083 831 ₽	2 097 651 ₽	2 064 087 ₽
				Дуплекс	1 992 501 ₽	2 005 758 ₽	1 982 065 ₽	2 143 681 ₽	2 157 501 ₽	2 123 937 ₽
				Супердуплекс	2 217 651 ₽	2 230 908 ₽	2 207 215 ₽	2 368 831 ₽	2 382 651 ₽	2 349 087 ₽
			22	Углеродистая	1 636 552 ₽	1 649 809 ₽	1 626 116 ₽	1 787 732 ₽	1 801 552 ₽	1 767 988 ₽
				Нержавеющая	2 049 803 ₽	2 063 060 ₽	2 039 368 ₽	2 200 983 ₽	2 214 803 ₽	2 181 239 ₽
				Дуплекс	2 109 653 ₽	2 122 910 ₽	2 099 218 ₽	2 260 833 ₽	2 274 653 ₽	2 241 089 ₽
				Супердуплекс	2 334 803 ₽	2 348 060 ₽	2 324 368 ₽	2 485 983 ₽	2 499 803 ₽	2 466 239 ₽
			30	Углеродистая	1 717 998 ₽	1 731 255 ₽	1 707 562 ₽	1 869 178 ₽	1 882 998 ₽	1 849 434 ₽
				Нержавеющая	2 131 250 ₽	2 144 506 ₽	2 120 814 ₽	2 282 429 ₽	2 296 250 ₽	2 262 685 ₽
				Дуплекс	2 191 100 ₽	2 204 356 ₽	2 180 664 ₽	2 342 279 ₽	2 356 100 ₽	2 322 535 ₽
				Супердуплекс	2 416 250 ₽	2 429 506 ₽	2 405 814 ₽	2 567 429 ₽	2 581 250 ₽	2 547 685 ₽
	МНХИ С850-30	10Х8-14	75	Углеродистая	2 808 793 ₽	2 854 203 ₽	2 795 536 ₽	3 027 100 ₽	3 110 305 ₽	3 000 870 ₽
				Нержавеющая	3 678 043 ₽	3 723 453 ₽	3 664 786 ₽	3 896 350 ₽	3 979 555 ₽	3 870 120 ₽
				Дуплекс	3 782 780 ₽	3 828 190 ₽	3 769 524 ₽	4 001 088 ₽	4 084 293 ₽	3 974 857 ₽
				Супердуплекс	4 233 793 ₽	4 279 203 ₽	4 220 536 ₽	4 452 100 ₽	4 535 305 ₽	4 425 870 ₽
			90	Углеродистая	0 ₽	0 ₽	0 ₽	0 ₽	0 ₽	0 ₽
				Дуплекс	0 ₽	0 ₽	0 ₽	0 ₽	0 ₽	0 ₽
				Нержавеющая	0 ₽	0 ₽	0 ₽	0 ₽	0 ₽	0 ₽
				Супердуплекс	0 ₽	0 ₽	0 ₽	0 ₽	0 ₽	0 ₽
	МНХИ С300-51	6Х4-16	30	Углеродистая	2 178 352 ₽	2 223 762 ₽	2 165 096 ₽	2 396 660 ₽	2 479 865 ₽	2 370 429 ₽
				Нержавеющая	2 947 852 ₽	2 993 262 ₽	2 934 596 ₽	3 166 160 ₽	3 249 365 ₽	3 139 929 ₽
				Дуплекс	3 046 177 ₽	3 091 587 ₽	3 032 921 ₽	3 264 485 ₽	3 347 690 ₽	3 238 254 ₽
				Супердуплекс	3 375 352 ₽	3 420 762 ₽	3 362 096 ₽	3 593 660 ₽	3 676 865 ₽	3 567 429 ₽
			37	Углеродистая	2 312 075 ₽	2 357 485 ₽	2 298 819 ₽	2 530 383 ₽	2 613 588 ₽	2 504 152 ₽
				Нержавеющая	3 081 575 ₽	3 126 985 ₽	3 068 319 ₽	3 299 883 ₽	3 383 088 ₽	3 273 652 ₽
				Дуплекс	3 179 900 ₽	3 225 310 ₽	3 166 644 ₽	3 398 208 ₽	3 481 413 ₽	3 371 977 ₽
				Супердуплекс	3 509 075 ₽	3 554 485 ₽	3 495 819 ₽	3 727 383 ₽	3 810 588 ₽	3 701 152 ₽
			45	Углеродистая	2 382 168 ₽	2 427 578 ₽	2 368 912 ₽	2 600 476 ₽	2 683 681 ₽	2 574 245 ₽
				Нержавеющая	3 151 668 ₽	3 197 078 ₽	3 138 412 ₽	3 369 976 ₽	3 453 181 ₽	3 343 745 ₽
				Дуплекс	3 249 993 ₽	3 295 403 ₽	3 236 737 ₽	3 468 301 ₽	3 551 506 ₽	3 442 070 ₽
				Супердуплекс	3 579 168 ₽	3 624 578 ₽	3 565 912 ₽	3 797 476 ₽	3 880 681 ₽	3 771 245 ₽
			55	Углеродистая	2 449 213 ₽	2 494 624 ₽	2 435 957 ₽	2 667 521 ₽	2 750 726 ₽	2 641 290 ₽
				Нержавеющая	3 218 713 ₽	3 264 124 ₽	3 205 457 ₽	3 437 021 ₽	3 520 226 ₽	3 410 790 ₽
				Дуплекс	3 317 038 ₽	3 362 449 ₽	3 303 782 ₽	3 535 346 ₽	3 618 551 ₽	3 509 115 ₽
				Супердуплекс	3 646 213 ₽	3 691 624 ₽	3 632 957 ₽	3 864 521 ₽	3 947 726 ₽	3 838 290 ₽
			75	Углеродистая	2 780 293 ₽	2 825 703 ₽	2 767 036 ₽	2 998 600 ₽	3 081 805 ₽	2 972 370 ₽
				Нержавеющая	3 549 793 ₽	3 595 203 ₽	3 536 536 ₽	3 768 100 ₽	3 851 305 ₽	3 741 870 ₽
				Дуплекс	3 648 118 ₽	3 693 528 ₽	3 634 861 ₽	3 866 425 ₽	3 949 630 ₽	3 840 195 ₽
				Супердуплекс	3 977 293 ₽	4 022 703 ₽	3 964 036 ₽	4 195 600 ₽	4 278 805 ₽	4 169 370 ₽
	МНХИ С500-46	8Х6-16А	37	Углеродистая	2 497 326 ₽	2 542 737 ₽	2 484 070 ₽	2 715 634 ₽	2 798 839 ₽	2 689 403 ₽
				Нержавеющая	3 252 575 ₽	3 297 985 ₽	3 239 319 ₽	3 470 883 ₽	3 554 088 ₽	3 444 652 ₽
				Дуплекс	3 359 450 ₽	3 404 860 ₽	3 346 194 ₽	3 577 758 ₽	3 660 963 ₽	3 551 527 ₽
				Супердуплекс	3 737 075 ₽	3 782 485 ₽	3 723 819 ₽	3 955 383 ₽	4 038 588 ₽	3 929 152 ₽
			45	Углеродистая	2 567 419 ₽	2 612 830 ₽	2 554 163 ₽	2 785 727 ₽	2 868 932 ₽	2 759 496 ₽
				Нержавеющая	3 322 668 ₽	3 368 078 ₽	3 309 412 ₽	3 540 976 ₽	3 624 181 ₽	3 514 745 ₽
				Дуплекс	3 429 543 ₽	3 474 953 ₽	3 416 287 ₽	3 647 851 ₽	3 731 056 ₽	3 621 620 ₽
				Супердуплекс	3 807 168 ₽	3 852 578 ₽	3 793 912 ₽	4 025 476 ₽	4 108 681 ₽	3 999 245 ₽
			55	Углеродистая	2 634 465 ₽	2 679 875 ₽	2 621 208 ₽	2 852 772 ₽	2 935 977 ₽	2 826 542 ₽
				Нержавеющая	3 389 713 ₽	3 435 124 ₽	3 376 457 ₽	3 608 021 ₽	3 691 226 ₽	3 581 790 ₽
				Дуплекс	3 496 588 ₽	3 541 999 ₽	3 483 332 ₽	3 714 896 ₽	3 798 101 ₽	3 688 665 ₽
				Супердуплекс	3 874 213 ₽	3 919 624 ₽	3 860 957 ₽	4 092 521 ₽	4 175 726 ₽	4 066 290 ₽
			75	Углеродистая	2 965 544 ₽	3 010 954 ₽	2 952 288 ₽	3 183 852 ₽	3 267 057 ₽	3 157 621 ₽
				Нержавеющая	3 720 793 ₽	3 766 203 ₽	3 707 536 ₽	3 939 100 ₽	4 022 305 ₽	3 912 870 ₽
				Дуплекс	3 827 668 ₽	3 873 078 ₽	3 814 411 ₽	4 045 975 ₽	4 129 180 ₽	4 019 745 ₽
				Супердуплекс	4 205 293 ₽	4 250 703 ₽	4 192 036 ₽	4 423 600 ₽	4 506 805 ₽	4 397 370 ₽
			90	Углеродистая	0 ₽	0 ₽	0 ₽	0 ₽	0 ₽	0 ₽
				Дуплекс	0 ₽	0 ₽	0 ₽	0 ₽	0 ₽	0 ₽
				Нержавеющая	0 ₽	0 ₽	0 ₽	0 ₽	0 ₽	0 ₽
				Супердуплекс	0 ₽	0 ₽	0 ₽	0 ₽	0 ₽	0 ₽
			110	Углеродистая	0 ₽	0 ₽	0 ₽	0 ₽	0 ₽	0 ₽
				Дуплекс	0 ₽	0 ₽	0 ₽	0 ₽	0 ₽	0 ₽
				Нержавеющая	0 ₽	0 ₽	0 ₽	0 ₽	0 ₽	0 ₽
				Супердуплекс	0 ₽	0 ₽	0 ₽	0 ₽	0 ₽	0 ₽
	МНХИ С800-45	10Х8-16	55	Углеродистая	3 030 613 ₽	3 076 024 ₽	3 017 357 ₽	3 248 921 ₽	3 332 126 ₽	3 222 690 ₽
				Нержавеющая	3 914 802 ₽	3 960 212 ₽	3 901 546 ₽	4 133 110 ₽	4 216 315 ₽	4 106 879 ₽
				Дуплекс	4 047 932 ₽	4 093 342 ₽	4 034 675 ₽	4 266 239 ₽	4 349 444 ₽	4 240 008 ₽
				Супердуплекс	4 216 213 ₽	4 261 624 ₽	4 202 957 ₽	4 434 521 ₽	4 517 726 ₽	4 408 290 ₽
			75	Углеродистая	3 361 693 ₽	3 407 103 ₽	3 348 436 ₽	3 580 000 ₽	3 663 205 ₽	3 553 770 ₽
				Нержавеющая	4 245 881 ₽	4 291 292 ₽	4 232 625 ₽	4 464 189 ₽	4 547 394 ₽	4 437 958 ₽
				Дуплекс	4 379 011 ₽	4 424 421 ₽	4 365 754 ₽	4 597 319 ₽	4 680 524 ₽	4 571 088 ₽
				Супердуплекс	4 547 293 ₽	4 592 703 ₽	4 534 036 ₽	4 765 600 ₽	4 848 805 ₽	4 739 370 ₽
			90	Углеродистая	0 ₽	0 ₽	0 ₽	0 ₽	0 ₽	0 ₽
				Дуплекс	0 ₽	0 ₽	0 ₽	0 ₽	0 ₽	0 ₽
				Нержавеющая	0 ₽	0 ₽	0 ₽	0 ₽	0 ₽	0 ₽

***AFLAS -** это фторэластомер, который используется в различных промышленных применениях, когда наряду с эластомерными свойствами синтетического каучука необходимо также обеспечить предельную надёжность изделия. Применяется при перекачивании большинства кислот и растворителей, нефтяных масел, топлива, амина, галогенированными углеводородами. Максимальная температура применения - 200°С.
***FFKM -** Отличается наилучшей устойчивостью к химическому воздействию по сравнению с любыми другими известными эластомерами. Материал используется для герметизации в самых сложных условиях. Максимальная температура применения 230°С.
***Viton -** фторсодержащий эластомер. Он относится к классу фторкаучуков и обладает уникальными химическими и механическими свойствами. Применяется при перекачивании минеральных масел, смазок, горячей воды, алифатических углеводородов. Максимальная температура применения - 200°С.
***EPDM -** Отличается очень плохой устойчивостью к минеральным маслам, но устойчив к горячей воде. EPDM обладает хорошей устойчивостью к полярным жидкостям и плохой устойчивостью к неполярным жидкостям. Максимальная температура применения - 140°С.

Обороты	Модель	Размер	кВт	Материал	Одинарное AFLAS	FFKM	Viton or EPDM	Двойное AFLAS	FFKM	Viton or EPDM
1500	МНХИ С800-45	10Х8-16	90	Супердуплекс	0 ₽	0 ₽	0 ₽	0 ₽	0 ₽	0 ₽
			110	Углеродистая	0 ₽	0 ₽	0 ₽	0 ₽	0 ₽	0 ₽
				Дуплекс	0 ₽	0 ₽	0 ₽	0 ₽	0 ₽	0 ₽
				Нержавеющая	0 ₽	0 ₽	0 ₽	0 ₽	0 ₽	0 ₽
				Супердуплекс	0 ₽	0 ₽	0 ₽	0 ₽	0 ₽	0 ₽
			132	Углеродистая	0 ₽	0 ₽	0 ₽	0 ₽	0 ₽	0 ₽
				Дуплекс	0 ₽	0 ₽	0 ₽	0 ₽	0 ₽	0 ₽
				Нержавеющая	0 ₽	0 ₽	0 ₽	0 ₽	0 ₽	0 ₽
				Супердуплекс	0 ₽	0 ₽	0 ₽	0 ₽	0 ₽	0 ₽
	МНХИ С1150-44	10Х8-16Н	75	Углеродистая	3 507 041 ₽	3 552 452 ₽	3 493 785 ₽	3 725 349 ₽	3 808 554 ₽	3 699 118 ₽
				Нержавеющая	4 463 497 ₽	4 508 907 ₽	4 450 240 ₽	4 681 804 ₽	4 765 010 ₽	4 655 574 ₽
				Дуплекс	4 607 507 ₽	4 652 917 ₽	4 594 251 ₽	4 825 815 ₽	4 909 020 ₽	4 799 584 ₽
				Супердуплекс	4 789 543 ₽	4 834 953 ₽	4 776 286 ₽	5 007 850 ₽	5 091 055 ₽	4 981 620 ₽
			90	Углеродистая	0 ₽	0 ₽	0 ₽	0 ₽	0 ₽	0 ₽
				Дуплекс	0 ₽	0 ₽	0 ₽	0 ₽	0 ₽	0 ₽
				Нержавеющая	0 ₽	0 ₽	0 ₽	0 ₽	0 ₽	0 ₽
				Супердуплекс	0 ₽	0 ₽	0 ₽	0 ₽	0 ₽	0 ₽
			110	Углеродистая	0 ₽	0 ₽	0 ₽	0 ₽	0 ₽	0 ₽
				Дуплекс	0 ₽	0 ₽	0 ₽	0 ₽	0 ₽	0 ₽
				Нержавеющая	0 ₽	0 ₽	0 ₽	0 ₽	0 ₽	0 ₽
				Супердуплекс	0 ₽	0 ₽	0 ₽	0 ₽	0 ₽	0 ₽
			132	Углеродистая	0 ₽	0 ₽	0 ₽	0 ₽	0 ₽	0 ₽
				Дуплекс	0 ₽	0 ₽	0 ₽	0 ₽	0 ₽	0 ₽
				Нержавеющая	0 ₽	0 ₽	0 ₽	0 ₽	0 ₽	0 ₽
				Супердуплекс	0 ₽	0 ₽	0 ₽	0 ₽	0 ₽	0 ₽
			160	Углеродистая	0 ₽	0 ₽	0 ₽	0 ₽	0 ₽	0 ₽
				Дуплекс	0 ₽	0 ₽	0 ₽	0 ₽	0 ₽	0 ₽
				Нержавеющая	0 ₽	0 ₽	0 ₽	0 ₽	0 ₽	0 ₽
				Супердуплекс	0 ₽	0 ₽	0 ₽	0 ₽	0 ₽	0 ₽
	МНХИ С1000-41	10Х8-17	55	Углеродистая	3 175 962 ₽	3 221 372 ₽	3 162 706 ₽	3 394 270 ₽	3 477 475 ₽	3 368 039 ₽
				Нержавеющая	4 132 417 ₽	4 177 828 ₽	4 119 161 ₽	4 350 725 ₽	4 433 930 ₽	4 324 494 ₽
				Дуплекс	4 276 428 ₽	4 321 838 ₽	4 263 171 ₽	4 494 735 ₽	4 577 941 ₽	4 468 505 ₽
				Супердуплекс	4 458 463 ₽	4 503 874 ₽	4 445 207 ₽	4 676 771 ₽	4 759 976 ₽	4 650 540 ₽
			75	Углеродистая	3 507 041 ₽	3 552 452 ₽	3 493 785 ₽	3 725 349 ₽	3 808 554 ₽	3 699 118 ₽
				Нержавеющая	4 463 497 ₽	4 508 907 ₽	4 450 240 ₽	4 681 804 ₽	4 765 010 ₽	4 655 574 ₽
				Дуплекс	4 607 507 ₽	4 652 917 ₽	4 594 251 ₽	4 825 815 ₽	4 909 020 ₽	4 799 584 ₽
				Супердуплекс	4 789 543 ₽	4 834 953 ₽	4 776 286 ₽	5 007 850 ₽	5 091 055 ₽	4 981 620 ₽
			90	Углеродистая	0 ₽	0 ₽	0 ₽	0 ₽	0 ₽	0 ₽
				Дуплекс	0 ₽	0 ₽	0 ₽	0 ₽	0 ₽	0 ₽
				Нержавеющая	0 ₽	0 ₽	0 ₽	0 ₽	0 ₽	0 ₽
				Супердуплекс	0 ₽	0 ₽	0 ₽	0 ₽	0 ₽	0 ₽
			110	Углеродистая	0 ₽	0 ₽	0 ₽	0 ₽	0 ₽	0 ₽
				Дуплекс	0 ₽	0 ₽	0 ₽	0 ₽	0 ₽	0 ₽
				Нержавеющая	0 ₽	0 ₽	0 ₽	0 ₽	0 ₽	0 ₽
				Супердуплекс	0 ₽	0 ₽	0 ₽	0 ₽	0 ₽	0 ₽
			132	Углеродистая	0 ₽	0 ₽	0 ₽	0 ₽	0 ₽	0 ₽
				Дуплекс	0 ₽	0 ₽	0 ₽	0 ₽	0 ₽	0 ₽
				Нержавеющая	0 ₽	0 ₽	0 ₽	0 ₽	0 ₽	0 ₽
				Супердуплекс	0 ₽	0 ₽	0 ₽	0 ₽	0 ₽	0 ₽
	МНХИ А25-7	3Х1.5-6	0,75	Углеродистая	873 627 ₽	881 581 ₽	865 447 ₽	1 001 396 ₽	1 008 588 ₽	986 447 ₽
				Нержавеющая	987 626 ₽	995 579 ₽	979 446 ₽	1 115 395 ₽	1 122 587 ₽	1 100 446 ₽
				Дуплекс	1 013 988 ₽	1 021 942 ₽	1 005 809 ₽	1 141 757 ₽	1 148 950 ₽	1 126 809 ₽
				Супердуплекс	1 016 126 ₽	1 024 079 ₽	1 007 946 ₽	1 143 895 ₽	1 151 087 ₽	1 128 946 ₽
	МНХИ А5-16	1.5Х1LF-8	0,75	Углеродистая	845 124 ₽	853 078 ₽	836 945 ₽	972 894 ₽	980 086 ₽	957 945 ₽
				Нержавеющая	987 626 ₽	995 579 ₽	979 446 ₽	1 115 395 ₽	1 122 587 ₽	1 100 446 ₽
				Дуплекс	1 013 988 ₽	1 021 942 ₽	1 005 809 ₽	1 141 757 ₽	1 148 950 ₽	1 126 809 ₽
				Супердуплекс	1 044 626 ₽	1 052 579 ₽	1 036 446 ₽	1 172 395 ₽	1 179 587 ₽	1 157 446 ₽
	МНХИ С450-34	8Х6-14А	22	Углеродистая	1 697 906 ₽	1 743 316 ₽	1 684 650 ₽	1 916 214 ₽	1 999 419 ₽	1 889 983 ₽
				Нержавеющая	2 609 906 ₽	2 655 316 ₽	2 596 650 ₽	2 828 214 ₽	2 911 419 ₽	2 801 983 ₽
				Дуплекс	2 695 406 ₽	2 740 816 ₽	2 682 150 ₽	2 913 714 ₽	2 996 919 ₽	2 887 483 ₽
				Супердуплекс	2 994 656 ₽	3 040 066 ₽	2 981 400 ₽	3 212 964 ₽	3 296 169 ₽	3 186 733 ₽
			30	Углеродистая	1 779 352 ₽	1 824 762 ₽	1 766 096 ₽	1 997 660 ₽	2 080 865 ₽	1 971 429 ₽
				Нержавеющая	2 691 352 ₽	2 736 762 ₽	2 678 096 ₽	2 909 660 ₽	2 992 865 ₽	2 883 429 ₽
				Дуплекс	2 776 852 ₽	2 822 262 ₽	2 763 596 ₽	2 995 160 ₽	3 078 365 ₽	2 968 929 ₽
				Супердуплекс	3 076 102 ₽	3 121 512 ₽	3 062 846 ₽	3 294 410 ₽	3 377 615 ₽	3 268 179 ₽
			37	Углеродистая	1 913 075 ₽	1 958 485 ₽	1 899 819 ₽	2 131 383 ₽	2 214 588 ₽	2 105 152 ₽
				Нержавеющая	2 825 075 ₽	2 870 485 ₽	2 811 819 ₽	3 043 383 ₽	3 126 588 ₽	3 017 152 ₽
				Дуплекс	2 910 575 ₽	2 955 985 ₽	2 897 319 ₽	3 128 883 ₽	3 212 088 ₽	3 102 652 ₽
				Супердуплекс	3 209 825 ₽	3 255 235 ₽	3 196 569 ₽	3 428 133 ₽	3 511 338 ₽	3 401 902 ₽
			45	Углеродистая	1 983 168 ₽	2 028 578 ₽	1 969 912 ₽	2 201 476 ₽	2 284 681 ₽	2 175 245 ₽
				Нержавеющая	2 895 168 ₽	2 940 578 ₽	2 881 912 ₽	3 113 476 ₽	3 196 681 ₽	3 087 245 ₽
				Дуплекс	2 980 668 ₽	3 026 078 ₽	2 967 412 ₽	3 198 976 ₽	3 282 181 ₽	3 172 745 ₽
				Супердуплекс	3 279 918 ₽	3 325 328 ₽	3 266 662 ₽	3 498 226 ₽	3 581 431 ₽	3 471 995 ₽
			55	Углеродистая	2 050 213 ₽	2 095 624 ₽	2 036 957 ₽	2 268 521 ₽	2 351 726 ₽	2 242 290 ₽
				Нержавеющая	2 962 213 ₽	3 007 624 ₽	2 948 957 ₽	3 180 521 ₽	3 263 726 ₽	3 154 290 ₽
				Дуплекс	3 047 713 ₽	3 093 124 ₽	3 034 457 ₽	3 266 021 ₽	3 349 226 ₽	3 239 790 ₽
				Супердуплекс	3 346 963 ₽	3 392 374 ₽	3 333 707 ₽	3 565 271 ₽	3 648 476 ₽	3 539 040 ₽

***AFLAS -** это фторэластомер, который используется в различных промышленных применениях, когда наряду с эластомерными свойствами синтетического каучука необходимо также обеспечить предельную надёжность изделия. Применяется при перекачивании большинства кислот и растворителей, нефтяных масел, топлива, амина, галогенированными углеводородами. Максимальная температура применения - 200°С.

***FFKM -** Отличается наилучшей устойчивостью к химическому воздействию по сравнению с любыми другими известными эластомерами. Материал используется для герметизации в самых сложных условиях. Максимальная температура применения 230°С.

***Viton -** фторсодержащий эластомер. Он относится к классу фторкаучуков и обладает уникальными химическими и механическими свойствами. Применяется при перекачивании минеральных масел, смазок, горячей воды, алифатических углеводородов. Максимальная температура применения - 200°С.

***EPDM -** Отличается очень плохой устойчивостью к минеральным маслам, но устойчив к горячей воде. EPDM обладает хорошей устойчивостью к полярным жидкостям и плохой устойчивостью к неполярным жидкостям. Максимальная температура применения - 140°С.

Прайс Крон МНХИ вер. 2.6

Исполнение	Общепром

Срок действия		**30.12.2025**	
		Сварная рама	5%
		Ускоренная поставка (-2 недели)	
Стандартный срок поставки **14-16 недель**			+10% к цене насоса

Если цена не указана - данное исполнение по запросу

Обороты	Модель	Размер	кВт	Материал	Одинарное AFLAS	FFKM	Viton or EPDM	Двойное AFLAS	FFKM	Viton or EPDM
1000	**МНХИ B150-13**	**6X4-13A**	**2,2**	**Углеродистая**	1 367 290 ₽	1 380 546 ₽	1 356 854 ₽	1 518 470 ₽	1 532 290 ₽	1 498 726 ₽
				Нержавеющая	1 780 541 ₽	1 793 798 ₽	1 770 105 ₽	1 931 721 ₽	1 945 541 ₽	1 911 977 ₽
				Дуплекс	1 840 391 ₽	1 853 648 ₽	1 829 955 ₽	1 991 571 ₽	2 005 391 ₽	1 971 827 ₽
				Супердуплекс	2 065 541 ₽	2 078 798 ₽	2 055 105 ₽	2 216 721 ₽	2 230 541 ₽	2 196 977 ₽
			3	**Углеродистая**	1 405 489 ₽	1 418 745 ₽	1 395 053 ₽	1 556 668 ₽	1 570 489 ₽	1 536 925 ₽
				Нержавеющая	1 818 740 ₽	1 831 997 ₽	1 808 304 ₽	1 969 920 ₽	1 983 740 ₽	1 950 176 ₽
				Дуплекс	1 878 590 ₽	1 891 847 ₽	1 868 154 ₽	2 029 770 ₽	2 043 590 ₽	2 010 026 ₽
				Супердуплекс	2 103 740 ₽	2 116 997 ₽	2 093 304 ₽	2 254 920 ₽	2 268 740 ₽	2 235 176 ₽
			4	**Углеродистая**	1 415 988 ₽	1 429 245 ₽	1 405 552 ₽	1 567 168 ₽	1 580 988 ₽	1 547 424 ₽
				Нержавеющая	1 829 239 ₽	1 842 496 ₽	1 818 804 ₽	1 980 419 ₽	1 994 239 ₽	1 960 675 ₽
				Дуплекс	1 889 089 ₽	1 902 346 ₽	1 878 654 ₽	2 040 269 ₽	2 054 089 ₽	2 020 525 ₽
				Супердуплекс	2 114 239 ₽	2 127 496 ₽	2 103 804 ₽	2 265 419 ₽	2 279 239 ₽	2 245 675 ₽
			5,5	**Углеродистая**	1 429 282 ₽	1 442 538 ₽	1 418 846 ₽	1 580 462 ₽	1 594 282 ₽	1 560 718 ₽
				Нержавеющая	1 842 533 ₽	1 855 790 ₽	1 832 097 ₽	1 993 713 ₽	2 007 533 ₽	1 973 969 ₽
				Дуплекс	1 902 383 ₽	1 915 640 ₽	1 891 947 ₽	2 053 563 ₽	2 067 383 ₽	2 033 819 ₽
				Супердуплекс	2 127 533 ₽	2 140 790 ₽	2 117 097 ₽	2 278 713 ₽	2 292 533 ₽	2 258 969 ₽
			7,5	**Углеродистая**	1 450 494 ₽	1 463 750 ₽	1 440 058 ₽	1 601 673 ₽	1 615 494 ₽	1 581 930 ₽
				Нержавеющая	1 863 745 ₽	1 877 001 ₽	1 853 309 ₽	2 014 924 ₽	2 028 745 ₽	1 995 181 ₽
				Дуплекс	1 923 595 ₽	1 936 851 ₽	1 913 159 ₽	2 074 774 ₽	2 088 595 ₽	2 055 031 ₽
				Супердуплекс	2 148 745 ₽	2 162 001 ₽	2 138 309 ₽	2 299 924 ₽	2 313 745 ₽	2 280 181 ₽
			11	**Углеродистая**	1 478 476 ₽	1 491 733 ₽	1 468 040 ₽	1 629 656 ₽	1 643 476 ₽	1 609 912 ₽
				Нержавеющая	1 891 728 ₽	1 904 984 ₽	1 881 292 ₽	2 042 907 ₽	2 056 728 ₽	2 023 163 ₽
				Дуплекс	1 951 578 ₽	1 964 834 ₽	1 941 142 ₽	2 102 757 ₽	2 116 578 ₽	2 083 013 ₽
				Супердуплекс	2 176 728 ₽	2 189 984 ₽	2 166 292 ₽	2 327 907 ₽	2 341 728 ₽	2 308 163 ₽
	МНХИ C500-12	**10X8-14**	**18,5**	**Углеродистая**	2 157 787 ₽	2 203 197 ₽	2 144 530 ₽	2 376 095 ₽	2 459 300 ₽	2 349 864 ₽
				Нержавеющая	3 027 037 ₽	3 072 447 ₽	3 013 780 ₽	3 245 345 ₽	3 328 550 ₽	3 219 114 ₽
				Дуплекс	3 131 774 ₽	3 177 185 ₽	3 118 518 ₽	3 350 082 ₽	3 433 287 ₽	3 323 851 ₽
				Супердуплекс	3 582 787 ₽	3 628 197 ₽	3 569 530 ₽	3 801 095 ₽	3 884 300 ₽	3 774 864 ₽
			22	**Углеродистая**	2 352 936 ₽	2 398 346 ₽	2 339 679 ₽	2 571 243 ₽	2 654 449 ₽	2 545 013 ₽
				Нержавеющая	3 222 186 ₽	3 267 596 ₽	3 208 929 ₽	3 440 493 ₽	3 523 699 ₽	3 414 263 ₽
				Дуплекс	3 326 923 ₽	3 372 333 ₽	3 313 667 ₽	3 545 231 ₽	3 628 436 ₽	3 519 000 ₽
				Супердуплекс	3 777 936 ₽	3 823 346 ₽	3 764 679 ₽	3 996 243 ₽	4 079 449 ₽	3 970 013 ₽
			30	**Углеродистая**	2 429 040 ₽	2 474 451 ₽	2 415 784 ₽	2 647 348 ₽	2 730 553 ₽	2 621 117 ₽
				Нержавеющая	3 298 290 ₽	3 343 701 ₽	3 285 034 ₽	3 516 598 ₽	3 599 803 ₽	3 490 367 ₽
				Дуплекс	3 403 028 ₽	3 448 438 ₽	3 389 771 ₽	3 621 336 ₽	3 704 541 ₽	3 595 105 ₽
				Супердуплекс	3 854 040 ₽	3 899 451 ₽	3 840 784 ₽	4 072 348 ₽	4 155 553 ₽	4 046 117 ₽
	МНХИ C200-21	**6X4-16**	**7,5**	**Углеродистая**	1 910 848 ₽	1 956 258 ₽	1 897 591 ₽	2 129 155 ₽	2 212 360 ₽	2 102 924 ₽
				Нержавеющая	2 680 348 ₽	2 725 758 ₽	2 667 091 ₽	2 898 655 ₽	2 981 860 ₽	2 872 424 ₽
				Дуплекс	2 778 673 ₽	2 824 083 ₽	2 765 416 ₽	2 996 980 ₽	3 080 185 ₽	2 970 749 ₽
				Супердуплекс	3 107 848 ₽	3 153 258 ₽	3 094 591 ₽	3 326 155 ₽	3 409 360 ₽	3 299 924 ₽
			11	**Углеродистая**	1 938 830 ₽	1 984 240 ₽	1 925 574 ₽	2 157 138 ₽	2 240 343 ₽	2 130 907 ₽
				Нержавеющая	2 708 330 ₽	2 753 740 ₽	2 695 074 ₽	2 926 638 ₽	3 009 843 ₽	2 900 407 ₽
				Дуплекс	2 806 655 ₽	2 852 065 ₽	2 793 399 ₽	3 024 963 ₽	3 108 168 ₽	2 998 732 ₽
				Супердуплекс	3 135 830 ₽	3 181 240 ₽	3 122 574 ₽	3 354 138 ₽	3 437 343 ₽	3 327 907 ₽
			15	**Углеродистая**	2 028 074 ₽	2 073 485 ₽	2 014 818 ₽	2 246 382 ₽	2 329 587 ₽	2 220 151 ₽
				Нержавеющая	2 797 574 ₽	2 842 985 ₽	2 784 318 ₽	3 015 882 ₽	3 099 087 ₽	2 989 651 ₽
				Дуплекс	2 895 899 ₽	2 941 310 ₽	2 882 643 ₽	3 114 207 ₽	3 197 412 ₽	3 087 976 ₽
				Супердуплекс	3 225 074 ₽	3 270 485 ₽	3 211 818 ₽	3 443 382 ₽	3 526 587 ₽	3 417 151 ₽
			18,5	**Углеродистая**	2 129 287 ₽	2 174 697 ₽	2 116 030 ₽	2 347 595 ₽	2 430 800 ₽	2 321 364 ₽
				Нержавеющая	2 898 787 ₽	2 944 197 ₽	2 885 530 ₽	3 117 095 ₽	3 200 300 ₽	3 090 864 ₽
				Дуплекс	2 997 112 ₽	3 042 522 ₽	2 983 855 ₽	3 215 420 ₽	3 298 625 ₽	3 189 189 ₽
				Супердуплекс	3 326 287 ₽	3 371 697 ₽	3 313 030 ₽	3 544 595 ₽	3 627 800 ₽	3 518 364 ₽
	МНХИ C325-17	**8X6-16A**	**11**	**Углеродистая**	2 124 081 ₽	2 169 492 ₽	2 110 825 ₽	2 342 389 ₽	2 425 594 ₽	2 316 158 ₽
				Нержавеющая	2 879 330 ₽	2 924 740 ₽	2 866 074 ₽	3 097 638 ₽	3 180 843 ₽	3 071 407 ₽
				Дуплекс	2 986 205 ₽	3 031 615 ₽	2 972 949 ₽	3 204 513 ₽	3 287 718 ₽	3 178 282 ₽
				Супердуплекс	3 363 830 ₽	3 409 240 ₽	3 350 574 ₽	3 582 138 ₽	3 665 343 ₽	3 555 907 ₽
			15	**Углеродистая**	2 213 326 ₽	2 258 736 ₽	2 200 069 ₽	2 431 633 ₽	2 514 839 ₽	2 405 403 ₽
				Нержавеющая	2 968 574 ₽	3 013 985 ₽	2 955 318 ₽	3 186 882 ₽	3 270 087 ₽	3 160 651 ₽
				Дуплекс	3 075 449 ₽	3 120 860 ₽	3 062 193 ₽	3 293 757 ₽	3 376 962 ₽	3 267 526 ₽
				Супердуплекс	3 453 074 ₽	3 498 485 ₽	3 439 818 ₽	3 671 382 ₽	3 754 587 ₽	3 645 151 ₽
			18,5	**Углеродистая**	2 314 538 ₽	2 359 948 ₽	2 301 282 ₽	2 532 846 ₽	2 616 051 ₽	2 506 615 ₽
				Нержавеющая	3 069 787 ₽	3 115 197 ₽	3 056 530 ₽	3 288 095 ₽	3 371 300 ₽	3 261 864 ₽
				Дуплекс	3 176 662 ₽	3 222 072 ₽	3 163 405 ₽	3 394 970 ₽	3 478 175 ₽	3 368 739 ₽
				Супердуплекс	3 554 287 ₽	3 599 697 ₽	3 541 030 ₽	3 772 595 ₽	3 855 800 ₽	3 746 364 ₽
			22	**Углеродистая**	2 509 687 ₽	2 555 097 ₽	2 496 431 ₽	2 727 995 ₽	2 811 200 ₽	2 701 764 ₽
				Нержавеющая	3 264 936 ₽	3 310 346 ₽	3 251 679 ₽	3 483 243 ₽	3 566 449 ₽	3 457 013 ₽
				Дуплекс	3 371 811 ₽	3 417 221 ₽	3 358 554 ₽	3 590 118 ₽	3 673 324 ₽	3 563 888 ₽
				Супердуплекс	3 749 436 ₽	3 794 846 ₽	3 736 179 ₽	3 967 743 ₽	4 050 949 ₽	3 941 513 ₽
			30	**Углеродистая**	2 585 792 ₽	2 631 202 ₽	2 572 535 ₽	2 804 099 ₽	2 887 304 ₽	2 777 869 ₽
				Нержавеющая	3 341 040 ₽	3 386 451 ₽	3 327 784 ₽	3 559 348 ₽	3 642 553 ₽	3 533 117 ₽
				Дуплекс	3 447 915 ₽	3 493 326 ₽	3 434 659 ₽	3 666 223 ₽	3 749 428 ₽	3 639 992 ₽
				Супердуплекс	3 825 540 ₽	3 870 951 ₽	3 812 284 ₽	4 043 848 ₽	4 127 053 ₽	4 017 617 ₽
	МНХИ C500-17	**10X8-16**	**18,5**	**Углеродистая**	2 710 687 ₽	2 756 097 ₽	2 697 430 ₽	2 928 995 ₽	3 012 200 ₽	2 902 764 ₽
				Нержавеющая	3 594 876 ₽	3 640 286 ₽	3 581 619 ₽	3 813 183 ₽	3 896 388 ₽	3 786 953 ₽
				Дуплекс	3 728 005 ₽	3 773 415 ₽	3 714 749 ₽	3 946 313 ₽	4 029 518 ₽	3 920 082 ₽
				Супердуплекс	3 896 287 ₽	3 941 697 ₽	3 883 030 ₽	4 114 595 ₽	4 197 800 ₽	4 088 364 ₽
			22	**Углеродистая**	2 905 836 ₽	2 951 246 ₽	2 892 579 ₽	3 124 143 ₽	3 207 349 ₽	3 097 913 ₽
				Нержавеющая	3 790 024 ₽	3 835 435 ₽	3 776 768 ₽	4 008 332 ₽	4 091 537 ₽	3 982 101 ₽
				Дуплекс	3 923 154 ₽	3 968 564 ₽	3 909 897 ₽	4 141 462 ₽	4 224 667 ₽	4 115 231 ₽
				Супердуплекс	4 091 436 ₽	4 136 846 ₽	4 078 179 ₽	4 309 743 ₽	4 392 949 ₽	4 283 513 ₽
			30	**Углеродистая**	2 981 940 ₽	3 027 351 ₽	2 968 684 ₽	3 200 248 ₽	3 283 453 ₽	3 174 017 ₽
				Нержавеющая	3 866 129 ₽	3 911 539 ₽	3 852 873 ₽	4 084 437 ₽	4 167 642 ₽	4 058 206 ₽
				Дуплекс	3 999 258 ₽	4 044 669 ₽	3 986 002 ₽	4 217 566 ₽	4 300 771 ₽	4 191 335 ₽
				Супердуплекс	4 167 540 ₽	4 212 951 ₽	4 154 284 ₽	4 385 848 ₽	4 469 053 ₽	4 359 617 ₽
			37	**Углеродистая**	3 133 708 ₽	3 179 118 ₽	3 120 451 ₽	3 352 016 ₽	3 435 221 ₽	3 325 785 ₽
				Нержавеющая	4 017 897 ₽	4 063 307 ₽	4 004 640 ₽	4 236 204 ₽	4 319 409 ₽	4 209 973 ₽
				Дуплекс	4 151 026 ₽	4 196 436 ₽	4 137 770 ₽	4 369 334 ₽	4 452 539 ₽	4 343 103 ₽

***AFLAS -** это фторэластомер, который используется в различных промышленных применениях, когда наряду с эластомерными свойствами синтетического каучука необходимо также обеспечить предельную надёжность изделия. Применяется при перекачивании большинства кислот и растворителей, нефтяных масел, топлива, амина, галогенированными углеводородами. Максимальная температура применения - 200°С.
***FFKM -** Отличается наилучшей устойчивостью к химическому воздействию по сравнению с любыми другими известными эластомерами. Материал используется для герметизации в самых сложных условиях. Максимальная температура применения 230°С.
***Viton -** фторсодержащий эластомер. Он относится к классу фторкаучуков и обладает уникальными химическими и механическими свойствами. Применяется при перекачивании минеральных масел, смазок, горячей воды, алифатических углеводородов. Максимальная температура применения - 200°С.
***EPDM -** Отличается очень плохой устойчивостью к минеральным маслам, но устойчив к горячей воде. EPDM обладает хорошей устойчивостью к полярным жидкостям и плохой устойчивостью к неполярным жидкостям. Максимальная температура применения - 140°С.

Обороты	Модель	Размер	кВт	Материал	Одинарное AFLAS	FFKM	Viton or EPDM	Двойное AFLAS	FFKM	Viton or EPDM
1000	МНХИ С500-17	10Х8-16	37	Супердуплекс	4 319 308 ₽	4 364 718 ₽	4 306 051 ₽	4 537 616 ₽	4 620 821 ₽	4 511 385 ₽
			45	Углеродистая	3 307 707 ₽	3 353 117 ₽	3 294 451 ₽	3 526 015 ₽	3 609 220 ₽	3 499 784 ₽
				Нержавеющая	4 191 896 ₽	4 237 306 ₽	4 178 639 ₽	4 410 203 ₽	4 493 408 ₽	4 383 973 ₽
				Дуплекс	4 325 025 ₽	4 370 435 ₽	4 311 769 ₽	4 543 333 ₽	4 626 538 ₽	4 517 102 ₽
				Супердуплекс	4 493 307 ₽	4 538 717 ₽	4 480 051 ₽	4 711 615 ₽	4 794 820 ₽	4 685 384 ₽
	МНХИ С700-16	10Х8-16Н	22	Углеродистая	3 051 184 ₽	3 096 595 ₽	3 037 928 ₽	3 269 492 ₽	3 352 697 ₽	3 243 261 ₽
				Нержавеющая	4 007 640 ₽	4 053 050 ₽	3 994 383 ₽	4 225 948 ₽	4 309 153 ₽	4 199 717 ₽
				Дуплекс	4 151 650 ₽	4 197 060 ₽	4 138 394 ₽	4 369 958 ₽	4 453 163 ₽	4 343 727 ₽
				Супердуплекс	4 333 686 ₽	4 379 096 ₽	4 320 429 ₽	4 551 993 ₽	4 635 199 ₽	4 525 763 ₽
			30	Углеродистая	3 127 289 ₽	3 172 699 ₽	3 114 033 ₽	3 345 597 ₽	3 428 802 ₽	3 319 366 ₽
				Нержавеющая	4 083 744 ₽	4 129 155 ₽	4 070 488 ₽	4 302 052 ₽	4 385 257 ₽	4 275 821 ₽
				Дуплекс	4 227 755 ₽	4 273 165 ₽	4 214 498 ₽	4 446 062 ₽	4 529 267 ₽	4 419 832 ₽
				Супердуплекс	4 409 790 ₽	4 455 201 ₽	4 396 534 ₽	4 628 098 ₽	4 711 303 ₽	4 601 867 ₽
			37	Углеродистая	3 279 057 ₽	3 324 467 ₽	3 265 800 ₽	3 497 364 ₽	3 580 569 ₽	3 471 133 ₽
				Нержавеющая	4 235 512 ₽	4 280 922 ₽	4 222 256 ₽	4 453 820 ₽	4 537 025 ₽	4 427 589 ₽
				Дуплекс	4 379 522 ₽	4 424 932 ₽	4 366 266 ₽	4 597 830 ₽	4 681 035 ₽	4 571 599 ₽
				Супердуплекс	4 561 558 ₽	4 606 968 ₽	4 548 301 ₽	4 779 866 ₽	4 863 071 ₽	4 753 635 ₽
			45	Углеродистая	3 453 056 ₽	3 498 466 ₽	3 439 799 ₽	3 671 363 ₽	3 754 568 ₽	3 645 133 ₽
				Нержавеющая	4 409 511 ₽	4 454 921 ₽	4 396 255 ₽	4 627 819 ₽	4 711 024 ₽	4 601 588 ₽
				Дуплекс	4 553 521 ₽	4 598 931 ₽	4 540 265 ₽	4 771 829 ₽	4 855 034 ₽	4 745 598 ₽
				Супердуплекс	4 735 557 ₽	4 780 967 ₽	4 722 301 ₽	4 953 865 ₽	5 037 070 ₽	4 927 634 ₽
			55	Углеродистая	3 612 959 ₽	3 658 370 ₽	3 599 703 ₽	3 831 267 ₽	3 914 472 ₽	3 805 036 ₽
				Нержавеющая	4 569 415 ₽	4 614 825 ₽	4 556 158 ₽	4 787 722 ₽	4 870 928 ₽	4 761 492 ₽
				Дуплекс	4 713 425 ₽	4 758 835 ₽	4 700 169 ₽	4 931 733 ₽	5 014 938 ₽	4 905 502 ₽
				Супердуплекс	4 895 461 ₽	4 940 871 ₽	4 882 204 ₽	5 113 768 ₽	5 196 973 ₽	5 087 538 ₽
	МНХИ С600-16	10Х8-17	15	Углеродистая	2 754 823 ₽	2 800 233 ₽	2 741 567 ₽	2 973 131 ₽	3 056 336 ₽	2 946 900 ₽
				Нержавеющая	3 711 279 ₽	3 756 689 ₽	3 698 022 ₽	3 929 586 ₽	4 012 791 ₽	3 903 356 ₽
				Дуплекс	3 855 289 ₽	3 900 699 ₽	3 842 032 ₽	4 073 596 ₽	4 156 802 ₽	4 047 366 ₽
				Супердуплекс	4 037 324 ₽	4 082 735 ₽	4 024 068 ₽	4 255 632 ₽	4 338 837 ₽	4 229 401 ₽
			18,5	Углеродистая	2 856 036 ₽	2 901 446 ₽	2 842 779 ₽	3 074 343 ₽	3 157 548 ₽	3 048 113 ₽
				Нержавеющая	3 812 491 ₽	3 857 901 ₽	3 799 235 ₽	4 030 799 ₽	4 114 004 ₽	4 004 568 ₽
				Дуплекс	3 956 501 ₽	4 001 911 ₽	3 943 245 ₽	4 174 809 ₽	4 258 014 ₽	4 148 578 ₽
				Супердуплекс	4 138 537 ₽	4 183 947 ₽	4 125 280 ₽	4 356 845 ₽	4 440 050 ₽	4 330 614 ₽
			22	Углеродистая	3 051 184 ₽	3 096 595 ₽	3 037 928 ₽	3 269 492 ₽	3 352 697 ₽	3 243 261 ₽
				Нержавеющая	4 007 640 ₽	4 053 050 ₽	3 994 383 ₽	4 225 948 ₽	4 309 153 ₽	4 199 717 ₽
				Дуплекс	4 151 650 ₽	4 197 060 ₽	4 138 394 ₽	4 369 958 ₽	4 453 163 ₽	4 343 727 ₽
				Супердуплекс	4 333 686 ₽	4 379 096 ₽	4 320 429 ₽	4 551 993 ₽	4 635 199 ₽	4 525 763 ₽
			30	Углеродистая	3 127 289 ₽	3 172 699 ₽	3 114 033 ₽	3 345 597 ₽	3 428 802 ₽	3 319 366 ₽
				Нержавеющая	4 083 744 ₽	4 129 155 ₽	4 070 488 ₽	4 302 052 ₽	4 385 257 ₽	4 275 821 ₽
				Дуплекс	4 227 755 ₽	4 273 165 ₽	4 214 498 ₽	4 446 062 ₽	4 529 267 ₽	4 419 832 ₽
				Супердуплекс	4 409 790 ₽	4 455 201 ₽	4 396 534 ₽	4 628 098 ₽	4 711 303 ₽	4 601 867 ₽
			37	Углеродистая	3 279 057 ₽	3 324 467 ₽	3 265 800 ₽	3 497 364 ₽	3 580 569 ₽	3 471 133 ₽
				Нержавеющая	4 235 512 ₽	4 280 922 ₽	4 222 256 ₽	4 453 820 ₽	4 537 025 ₽	4 427 589 ₽
				Дуплекс	4 379 522 ₽	4 424 932 ₽	4 366 266 ₽	4 597 830 ₽	4 681 035 ₽	4 571 599 ₽
				Супердуплекс	4 561 558 ₽	4 606 968 ₽	4 548 301 ₽	4 779 866 ₽	4 863 071 ₽	4 753 635 ₽
	МНХИ С275-15	8Х6-14А	7,5	Углеродистая	1 511 848 ₽	1 557 258 ₽	1 498 591 ₽	1 730 155 ₽	1 813 360 ₽	1 703 924 ₽
				Нержавеющая	2 423 848 ₽	2 469 258 ₽	2 410 591 ₽	2 642 155 ₽	2 725 360 ₽	2 615 924 ₽
				Дуплекс	2 509 348 ₽	2 554 758 ₽	2 496 091 ₽	2 727 655 ₽	2 810 860 ₽	2 701 424 ₽
				Супердуплекс	2 808 598 ₽	2 854 008 ₽	2 795 341 ₽	3 026 905 ₽	3 110 110 ₽	3 000 674 ₽
			11	Углеродистая	1 539 830 ₽	1 585 240 ₽	1 526 574 ₽	1 758 138 ₽	1 841 343 ₽	1 731 907 ₽
				Нержавеющая	2 451 830 ₽	2 497 240 ₽	2 438 574 ₽	2 670 138 ₽	2 753 343 ₽	2 643 907 ₽
				Дуплекс	2 537 330 ₽	2 582 740 ₽	2 524 074 ₽	2 755 638 ₽	2 838 843 ₽	2 729 407 ₽
				Супердуплекс	2 836 580 ₽	2 881 990 ₽	2 823 324 ₽	3 054 888 ₽	3 138 093 ₽	3 028 657 ₽
			15	Углеродистая	1 629 074 ₽	1 674 485 ₽	1 615 818 ₽	1 847 382 ₽	1 930 587 ₽	1 821 151 ₽
				Нержавеющая	2 541 074 ₽	2 586 485 ₽	2 527 818 ₽	2 759 382 ₽	2 842 587 ₽	2 733 151 ₽
				Дуплекс	2 626 574 ₽	2 671 985 ₽	2 613 318 ₽	2 844 882 ₽	2 928 087 ₽	2 818 651 ₽
				Супердуплекс	2 925 824 ₽	2 971 235 ₽	2 912 568 ₽	3 144 132 ₽	3 227 337 ₽	3 117 901 ₽
			18,5	Углеродистая	1 730 287 ₽	1 775 697 ₽	1 717 030 ₽	1 948 595 ₽	2 031 800 ₽	1 922 364 ₽
				Нержавеющая	2 642 287 ₽	2 687 697 ₽	2 629 030 ₽	2 860 595 ₽	2 943 800 ₽	2 834 364 ₽
				Дуплекс	2 727 787 ₽	2 773 197 ₽	2 714 530 ₽	2 946 095 ₽	3 029 300 ₽	2 919 864 ₽
				Супердуплекс	3 027 037 ₽	3 072 447 ₽	3 013 780 ₽	3 245 345 ₽	3 328 550 ₽	3 219 114 ₽

***AFLAS -** это фторэластомер, который используется в различных промышленных применениях, когда наряду с эластомерными свойствами синтетического каучука необходимо также обеспечить предельную надёжность изделия. Применяется при перекачивании большинства кислот и растворителей, нефтяных масел, топлива, амина, галогенированными углеводородами. Максимальная температура применения - 200°С.

***FFKM -** Отличается наилучшей устойчивостью к химическому воздействию по сравнению с любыми другими известными эластомерами. Материал используется для герметизации в самых сложных условиях. Максимальная температура применения 230°С.

***Viton -** фторсодержащий эластомер. Он относится к классу фторкаучуков и обладает уникальными химическими и механическими свойствами. Применяется при перекачивании минеральных масел, смазок, горячей воды, алифатических углеводородов. Максимальная температура применения - 200°С.

***EPDM -** Отличается очень плохой устойчивостью к минеральным маслам, но устойчив к горячей воде. EPDM обладает хорошей устойчивостью к полярным жидкостям и плохой устойчивостью к неполярным жидкостям. Максимальная температура применения - 140°С.

Раздел 1

Насосы МНХИ

ОБОРОТЫ	3000, 1500, 1000 об/мин
ИСПОЛНЕНИЕ	Общепромышленное
УПЛОТНЕНИЕ	Одинарное / двойное
МАТЕРИАЛЫ КОРПУСА	Нержавеющая сталь, углеродистая сталь, дуплекс
УПЛОТНЕНИЯ ПОДШ. УЗЛА	Лабиринтные, бронзовые
МАТЕРИАЛ ПОДШ. УЗЛА	Низкотемпературная углеродистая сталь
РАМА	Гнутая 09Г2С

Прайс Крон МНХИ вер. 2.6

Исполнение	**Exd IIb T4**

Срок действия	**30.12.2025**	
	Сварная рама	5%
	Ускоренная поставка (-2 недели)	+10% к цене насоса
Стандартный срок поставки **14-16 недель**		

Если цена не указана - данное исполнение по запросу

Обороты	Модель	Размер	кВт	Материал	Одинарное AFLAS	FFKM	Viton or EPDM	Двойное AFLAS	FFKM	Viton or EPDM
3000	**МНХИ А25-25**	**1.5X1-6**	**0,75**	**Углеродистая**	883 944 ₽	891 897 ₽	875 764 ₽	1 011 713 ₽	1 018 905 ₽	996 764 ₽
				Нержавеющая	1 012 195 ₽	1 020 149 ₽	1 004 015 ₽	1 139 964 ₽	1 147 156 ₽	1 125 015 ₽
				Дуплекс	1 037 845 ₽	1 045 799 ₽	1 029 665 ₽	1 165 614 ₽	1 172 806 ₽	1 150 665 ₽
				Супердуплекс	1 040 695 ₽	1 048 649 ₽	1 032 515 ₽	1 168 464 ₽	1 175 656 ₽	1 153 515 ₽
			1,1	**Углеродистая**	908 764 ₽	916 718 ₽	900 585 ₽	1 036 533 ₽	1 043 726 ₽	1 021 585 ₽
				Нержавеющая	1 037 015 ₽	1 044 969 ₽	1 028 836 ₽	1 164 785 ₽	1 171 977 ₽	1 149 836 ₽
				Дуплекс	1 062 665 ₽	1 070 619 ₽	1 054 486 ₽	1 190 435 ₽	1 197 627 ₽	1 175 486 ₽
				Супердуплекс	1 065 515 ₽	1 073 469 ₽	1 057 336 ₽	1 193 285 ₽	1 200 477 ₽	1 178 336 ₽
			1,5	**Углеродистая**	951 205 ₽	959 159 ₽	943 026 ₽	1 078 974 ₽	1 086 167 ₽	1 064 026 ₽
				Нержавеющая	1 079 456 ₽	1 087 410 ₽	1 071 277 ₽	1 207 226 ₽	1 214 418 ₽	1 192 277 ₽
				Дуплекс	1 105 106 ₽	1 113 060 ₽	1 096 927 ₽	1 232 876 ₽	1 240 068 ₽	1 217 927 ₽
				Супердуплекс	1 107 956 ₽	1 115 910 ₽	1 099 777 ₽	1 235 726 ₽	1 242 918 ₽	1 220 777 ₽
			2,2	**Углеродистая**	971 062 ₽	979 015 ₽	962 882 ₽	1 098 831 ₽	1 106 023 ₽	1 083 882 ₽
				Нержавеющая	1 099 313 ₽	1 107 267 ₽	1 091 133 ₽	1 227 082 ₽	1 234 274 ₽	1 212 133 ₽
				Дуплекс	1 124 963 ₽	1 132 917 ₽	1 116 783 ₽	1 252 732 ₽	1 259 924 ₽	1 237 783 ₽
				Супердуплекс	1 127 813 ₽	1 135 767 ₽	1 119 633 ₽	1 255 582 ₽	1 262 774 ₽	1 240 633 ₽
			3	**Углеродистая**	990 918 ₽	998 872 ₽	982 738 ₽	1 118 687 ₽	1 125 879 ₽	1 103 738 ₽
				Нержавеющая	1 119 169 ₽	1 127 123 ₽	1 110 990 ₽	1 246 938 ₽	1 254 131 ₽	1 231 990 ₽
				Дуплекс	1 144 819 ₽	1 152 773 ₽	1 136 640 ₽	1 272 588 ₽	1 279 781 ₽	1 257 640 ₽
				Супердуплекс	1 147 669 ₽	1 155 623 ₽	1 139 490 ₽	1 275 438 ₽	1 282 631 ₽	1 260 490 ₽
	МНХИ А40-30	**3X1.5-6**	**1,5**	**Углеродистая**	979 708 ₽	987 662 ₽	971 528 ₽	1 107 477 ₽	1 114 669 ₽	1 092 528 ₽
				Нержавеющая	1 093 706 ₽	1 101 660 ₽	1 085 527 ₽	1 221 476 ₽	1 228 668 ₽	1 206 527 ₽
				Дуплекс	1 120 069 ₽	1 128 023 ₽	1 111 889 ₽	1 247 838 ₽	1 255 030 ₽	1 232 889 ₽
				Супердуплекс	1 122 206 ₽	1 130 160 ₽	1 114 027 ₽	1 249 976 ₽	1 257 168 ₽	1 235 027 ₽
			2,2	**Углеродистая**	999 564 ₽	1 007 518 ₽	991 385 ₽	1 127 333 ₽	1 134 526 ₽	1 112 385 ₽
				Нержавеющая	1 113 563 ₽	1 121 517 ₽	1 105 383 ₽	1 241 332 ₽	1 248 524 ₽	1 226 383 ₽
				Дуплекс	1 139 925 ₽	1 147 879 ₽	1 131 746 ₽	1 267 695 ₽	1 274 887 ₽	1 252 746 ₽
				Супердуплекс	1 142 063 ₽	1 150 017 ₽	1 133 883 ₽	1 269 832 ₽	1 277 024 ₽	1 254 883 ₽
			3	**Углеродистая**	1 019 421 ₽	1 027 374 ₽	1 011 241 ₽	1 147 190 ₽	1 154 382 ₽	1 132 241 ₽
				Нержавеющая	1 133 419 ₽	1 141 373 ₽	1 125 240 ₽	1 261 188 ₽	1 268 381 ₽	1 246 240 ₽
				Дуплекс	1 159 782 ₽	1 167 736 ₽	1 151 602 ₽	1 287 551 ₽	1 294 743 ₽	1 272 602 ₽
				Супердуплекс	1 161 919 ₽	1 169 873 ₽	1 153 740 ₽	1 289 688 ₽	1 296 881 ₽	1 274 740 ₽
			4	**Углеродистая**	1 043 874 ₽	1 051 828 ₽	1 035 694 ₽	1 171 643 ₽	1 178 835 ₽	1 156 694 ₽
				Нержавеющая	1 157 872 ₽	1 165 826 ₽	1 149 693 ₽	1 285 642 ₽	1 292 834 ₽	1 270 693 ₽
				Дуплекс	1 184 235 ₽	1 192 189 ₽	1 176 055 ₽	1 312 004 ₽	1 319 196 ₽	1 297 055 ₽
				Супердуплекс	1 186 372 ₽	1 194 326 ₽	1 178 193 ₽	1 314 142 ₽	1 321 334 ₽	1 299 193 ₽
			5,5	**Углеродистая**	1 092 467 ₽	1 100 421 ₽	1 084 287 ₽	1 220 236 ₽	1 227 428 ₽	1 205 287 ₽
				Нержавеющая	1 206 465 ₽	1 214 419 ₽	1 198 286 ₽	1 334 235 ₽	1 341 427 ₽	1 319 286 ₽
				Дуплекс	1 232 828 ₽	1 240 782 ₽	1 224 648 ₽	1 360 597 ₽	1 367 789 ₽	1 345 648 ₽
				Супердуплекс	1 234 965 ₽	1 242 919 ₽	1 226 786 ₽	1 362 735 ₽	1 369 927 ₽	1 347 786 ₽
	МНХИ А50-30	**3X2-6**	**0,75**	**Углеродистая**	916 721 ₽	924 674 ₽	908 541 ₽	1 044 490 ₽	1 051 682 ₽	1 029 541 ₽
				Нержавеющая	1 040 695 ₽	1 048 649 ₽	1 032 515 ₽	1 168 464 ₽	1 175 656 ₽	1 153 515 ₽
				Дуплекс	1 067 770 ₽	1 075 724 ₽	1 059 590 ₽	1 195 539 ₽	1 202 731 ₽	1 180 590 ₽
				Супердуплекс	1 097 695 ₽	1 105 649 ₽	1 089 515 ₽	1 225 464 ₽	1 232 656 ₽	1 210 515 ₽
			1,1	**Углеродистая**	941 541 ₽	949 495 ₽	933 362 ₽	1 069 310 ₽	1 076 503 ₽	1 054 362 ₽
				Нержавеющая	1 065 515 ₽	1 073 469 ₽	1 057 336 ₽	1 193 285 ₽	1 200 477 ₽	1 178 336 ₽
				Дуплекс	1 092 590 ₽	1 100 544 ₽	1 084 411 ₽	1 220 360 ₽	1 227 552 ₽	1 205 411 ₽
				Супердуплекс	1 122 515 ₽	1 130 469 ₽	1 114 336 ₽	1 250 285 ₽	1 257 477 ₽	1 235 336 ₽
			1,5	**Углеродистая**	983 982 ₽	991 936 ₽	975 803 ₽	1 111 751 ₽	1 118 944 ₽	1 096 803 ₽
				Нержавеющая	1 107 956 ₽	1 115 910 ₽	1 099 777 ₽	1 235 726 ₽	1 242 918 ₽	1 220 777 ₽
				Дуплекс	1 135 031 ₽	1 142 985 ₽	1 126 852 ₽	1 262 801 ₽	1 269 993 ₽	1 247 852 ₽
				Супердуплекс	1 164 956 ₽	1 172 910 ₽	1 156 777 ₽	1 292 726 ₽	1 299 918 ₽	1 277 777 ₽
			2,2	**Углеродистая**	1 003 838 ₽	1 011 792 ₽	995 659 ₽	1 131 608 ₽	1 138 800 ₽	1 116 659 ₽
				Нержавеющая	1 127 813 ₽	1 135 767 ₽	1 119 633 ₽	1 255 582 ₽	1 262 774 ₽	1 240 633 ₽
				Дуплекс	1 154 888 ₽	1 162 842 ₽	1 146 708 ₽	1 282 657 ₽	1 289 849 ₽	1 267 708 ₽
				Супердуплекс	1 184 813 ₽	1 192 767 ₽	1 176 633 ₽	1 312 582 ₽	1 319 774 ₽	1 297 633 ₽
			3	**Углеродистая**	1 023 695 ₽	1 031 649 ₽	1 015 515 ₽	1 151 464 ₽	1 158 656 ₽	1 136 515 ₽
				Нержавеющая	1 147 669 ₽	1 155 623 ₽	1 139 490 ₽	1 275 438 ₽	1 282 631 ₽	1 260 490 ₽
				Дуплекс	1 174 744 ₽	1 182 698 ₽	1 166 565 ₽	1 302 513 ₽	1 309 706 ₽	1 287 565 ₽
				Супердуплекс	1 204 669 ₽	1 212 623 ₽	1 196 490 ₽	1 332 438 ₽	1 339 631 ₽	1 317 490 ₽
			4	**Углеродистая**	1 048 148 ₽	1 056 102 ₽	1 039 969 ₽	1 175 917 ₽	1 183 110 ₽	1 160 969 ₽
				Нержавеющая	1 172 122 ₽	1 180 076 ₽	1 163 943 ₽	1 299 892 ₽	1 307 084 ₽	1 284 943 ₽
				Дуплекс	1 199 197 ₽	1 207 151 ₽	1 191 018 ₽	1 326 967 ₽	1 334 159 ₽	1 312 018 ₽
				Супердуплекс	1 229 122 ₽	1 237 076 ₽	1 220 943 ₽	1 356 892 ₽	1 364 084 ₽	1 341 943 ₽
			5,5	**Углеродистая**	1 096 741 ₽	1 104 695 ₽	1 088 562 ₽	1 224 510 ₽	1 231 703 ₽	1 209 562 ₽
				Нержавеющая	1 220 715 ₽	1 228 669 ₽	1 212 536 ₽	1 348 485 ₽	1 355 677 ₽	1 333 536 ₽
				Дуплекс	1 247 790 ₽	1 255 744 ₽	1 239 611 ₽	1 375 560 ₽	1 382 752 ₽	1 360 611 ₽
				Супердуплекс	1 277 715 ₽	1 285 669 ₽	1 269 536 ₽	1 405 485 ₽	1 412 677 ₽	1 390 536 ₽
			7,5	**Углеродистая**	1 124 501 ₽	1 132 454 ₽	1 116 321 ₽	1 252 270 ₽	1 259 462 ₽	1 237 321 ₽
				Нержавеющая	1 248 475 ₽	1 256 429 ₽	1 240 295 ₽	1 376 244 ₽	1 383 436 ₽	1 361 295 ₽
				Дуплекс	1 275 550 ₽	1 283 504 ₽	1 267 370 ₽	1 403 319 ₽	1 410 511 ₽	1 388 370 ₽
				Супердуплекс	1 305 475 ₽	1 313 429 ₽	1 297 295 ₽	1 433 244 ₽	1 440 436 ₽	1 418 295 ₽
	МНХИ А10-68	**1.5X1LF-8**	**0,75**	**Углеродистая**	883 944 ₽	891 897 ₽	875 764 ₽	1 011 713 ₽	1 018 905 ₽	996 764 ₽
				Нержавеющая	1 026 445 ₽	1 034 399 ₽	1 018 265 ₽	1 154 214 ₽	1 161 406 ₽	1 139 265 ₽
				Дуплекс	1 052 807 ₽	1 060 761 ₽	1 044 628 ₽	1 180 577 ₽	1 187 769 ₽	1 165 628 ₽
				Супердуплекс	1 083 445 ₽	1 091 399 ₽	1 075 265 ₽	1 211 214 ₽	1 218 406 ₽	1 196 265 ₽
			1,1	**Углеродистая**	908 764 ₽	916 718 ₽	900 585 ₽	1 036 533 ₽	1 043 726 ₽	1 021 585 ₽
				Нержавеющая	1 051 265 ₽	1 059 219 ₽	1 043 086 ₽	1 179 035 ₽	1 186 227 ₽	1 164 086 ₽
				Дуплекс	1 077 628 ₽	1 085 582 ₽	1 069 448 ₽	1 205 397 ₽	1 212 589 ₽	1 190 448 ₽
				Супердуплекс	1 108 265 ₽	1 116 219 ₽	1 100 086 ₽	1 236 035 ₽	1 243 227 ₽	1 221 086 ₽
			1,5	**Углеродистая**	951 205 ₽	959 159 ₽	943 026 ₽	1 078 974 ₽	1 086 167 ₽	1 064 026 ₽
				Нержавеющая	1 093 706 ₽	1 101 660 ₽	1 085 527 ₽	1 221 476 ₽	1 228 668 ₽	1 206 527 ₽
				Дуплекс	1 120 069 ₽	1 128 023 ₽	1 111 889 ₽	1 247 838 ₽	1 255 030 ₽	1 232 889 ₽
				Супердуплекс	1 150 706 ₽	1 158 660 ₽	1 142 527 ₽	1 278 476 ₽	1 285 668 ₽	1 263 527 ₽
			2,2	**Углеродистая**	971 062 ₽	979 015 ₽	962 882 ₽	1 098 831 ₽	1 106 023 ₽	1 083 882 ₽
				Нержавеющая	1 113 563 ₽	1 121 517 ₽	1 105 383 ₽	1 241 332 ₽	1 248 524 ₽	1 226 383 ₽
				Дуплекс	1 139 925 ₽	1 147 879 ₽	1 131 746 ₽	1 267 695 ₽	1 274 887 ₽	1 252 746 ₽

***AFLAS -** это фторэластомер, который используется в различных промышленных применениях, когда наряду с эластомерными свойствами синтетического каучука необходимо также обеспечить предельную надёжность изделия. Применяется при перекачивании большинства кислот и растворителей, нефтяных масел, топлива, амина, галогенированными углеводородами. Максимальная температура применения - 200°С.
***FFKM -** Отличается наилучшей устойчивостью к химическому воздействию по сравнению с любыми другими известными эластомерами. Материал используется для герметизации в самых сложных условиях. Максимальная температура применения 230°С.
***Viton -** фторсодержащий эластомер. Он относится к классу фторкаучуков и обладает уникальными химическими и механическими свойствами. Применяется при перекачивании минеральных масел, смазок, горячей воды, алифатических углеводородов. Максимальная температура применения - 200°С.
***EPDM -** Отличается очень плохой устойчивостью к минеральным маслам, но устойчив к горячей воде. EPDM обладает хорошей устойчивостью к полярным жидкостям и плохой устойчивостью к неполярным жидкостям. Максимальная температура применения - 140°С.

Обороты	Модель	Размер	кВт	Материал	Одинарное AFLAS	FFKM	Viton or EPDM	Двойное AFLAS	FFKM	Viton or EPDM
3000	МНХИ А10-68	1.5X1LF-8	2,2	Супердуплекс	1 170 563 ₽	1 178 517 ₽	1 162 383 ₽	1 298 332 ₽	1 305 524 ₽	1 283 383 ₽
			3	Углеродистая	990 918 ₽	998 872 ₽	982 738 ₽	1 118 687 ₽	1 125 879 ₽	1 103 738 ₽
				Нержавеющая	1 133 419 ₽	1 141 373 ₽	1 125 240 ₽	1 261 188 ₽	1 268 381 ₽	1 246 240 ₽
				Дуплекс	1 159 782 ₽	1 167 736 ₽	1 151 602 ₽	1 287 551 ₽	1 294 743 ₽	1 272 602 ₽
				Супердуплекс	1 190 419 ₽	1 198 373 ₽	1 182 240 ₽	1 318 188 ₽	1 325 381 ₽	1 303 240 ₽
			4	Углеродистая	1 015 371 ₽	1 023 325 ₽	1 007 192 ₽	1 143 140 ₽	1 150 333 ₽	1 128 192 ₽
				Нержавеющая	1 157 872 ₽	1 165 826 ₽	1 149 693 ₽	1 285 642 ₽	1 292 834 ₽	1 270 693 ₽
				Дуплекс	1 184 235 ₽	1 192 189 ₽	1 176 055 ₽	1 312 004 ₽	1 319 196 ₽	1 297 055 ₽
				Супердуплекс	1 214 872 ₽	1 222 826 ₽	1 206 693 ₽	1 342 642 ₽	1 349 834 ₽	1 327 693 ₽
			5,5	Углеродистая	1 063 964 ₽	1 071 918 ₽	1 055 785 ₽	1 191 733 ₽	1 198 926 ₽	1 176 785 ₽
				Нержавеющая	1 206 465 ₽	1 214 419 ₽	1 198 286 ₽	1 334 235 ₽	1 341 427 ₽	1 319 286 ₽
				Дуплекс	1 232 828 ₽	1 240 782 ₽	1 224 648 ₽	1 360 597 ₽	1 367 789 ₽	1 345 648 ₽
				Супердуплекс	1 263 465 ₽	1 271 419 ₽	1 255 286 ₽	1 391 235 ₽	1 398 427 ₽	1 376 286 ₽
	МНХИ А30-45	1.5X1-8	1,5	Углеродистая	993 956 ₽	1 001 910 ₽	985 777 ₽	1 121 726 ₽	1 128 918 ₽	1 106 777 ₽
				Нержавеющая	1 093 706 ₽	1 101 660 ₽	1 085 527 ₽	1 221 476 ₽	1 228 668 ₽	1 206 527 ₽
				Дуплекс	1 120 069 ₽	1 128 023 ₽	1 111 889 ₽	1 247 838 ₽	1 255 030 ₽	1 232 889 ₽
				Супердуплекс	1 122 206 ₽	1 130 160 ₽	1 114 027 ₽	1 249 976 ₽	1 257 168 ₽	1 235 027 ₽
			2,2	Углеродистая	1 013 813 ₽	1 021 767 ₽	1 005 633 ₽	1 141 582 ₽	1 148 774 ₽	1 126 633 ₽
				Нержавеющая	1 113 563 ₽	1 121 517 ₽	1 105 383 ₽	1 241 332 ₽	1 248 524 ₽	1 226 383 ₽
				Дуплекс	1 139 925 ₽	1 147 879 ₽	1 131 746 ₽	1 267 695 ₽	1 274 887 ₽	1 252 746 ₽
				Супердуплекс	1 142 063 ₽	1 150 017 ₽	1 133 883 ₽	1 269 832 ₽	1 277 024 ₽	1 254 883 ₽
			3	Углеродистая	1 033 669 ₽	1 041 623 ₽	1 025 490 ₽	1 161 438 ₽	1 168 631 ₽	1 146 490 ₽
				Нержавеющая	1 133 419 ₽	1 141 373 ₽	1 125 240 ₽	1 261 188 ₽	1 268 381 ₽	1 246 240 ₽
				Дуплекс	1 159 782 ₽	1 167 736 ₽	1 151 602 ₽	1 287 551 ₽	1 294 743 ₽	1 272 602 ₽
				Супердуплекс	1 161 919 ₽	1 169 873 ₽	1 153 740 ₽	1 289 688 ₽	1 296 881 ₽	1 274 740 ₽
			4	Углеродистая	1 058 122 ₽	1 066 076 ₽	1 049 943 ₽	1 185 892 ₽	1 193 084 ₽	1 170 943 ₽
				Нержавеющая	1 157 872 ₽	1 165 826 ₽	1 149 693 ₽	1 285 642 ₽	1 292 834 ₽	1 270 693 ₽
				Дуплекс	1 184 235 ₽	1 192 189 ₽	1 176 055 ₽	1 312 004 ₽	1 319 196 ₽	1 297 055 ₽
				Супердуплекс	1 186 372 ₽	1 194 326 ₽	1 178 193 ₽	1 314 142 ₽	1 321 334 ₽	1 299 193 ₽
			5,5	Углеродистая	1 106 715 ₽	1 114 669 ₽	1 098 536 ₽	1 234 485 ₽	1 241 677 ₽	1 219 536 ₽
				Нержавеющая	1 206 465 ₽	1 214 419 ₽	1 198 286 ₽	1 334 235 ₽	1 341 427 ₽	1 319 286 ₽
				Дуплекс	1 232 828 ₽	1 240 782 ₽	1 224 648 ₽	1 360 597 ₽	1 367 789 ₽	1 345 648 ₽
				Супердуплекс	1 234 965 ₽	1 242 919 ₽	1 226 786 ₽	1 362 735 ₽	1 369 927 ₽	1 347 786 ₽
			7,5	Углеродистая	1 134 475 ₽	1 142 429 ₽	1 126 295 ₽	1 262 244 ₽	1 269 436 ₽	1 247 295 ₽
				Нержавеющая	1 234 225 ₽	1 242 179 ₽	1 226 045 ₽	1 361 994 ₽	1 369 186 ₽	1 347 045 ₽
				Дуплекс	1 260 587 ₽	1 268 541 ₽	1 252 408 ₽	1 388 357 ₽	1 395 549 ₽	1 373 408 ₽
				Супердуплекс	1 262 725 ₽	1 270 679 ₽	1 254 545 ₽	1 390 494 ₽	1 397 686 ₽	1 375 545 ₽
	МНХИ В65-50	3X2-8	2,2	Углеродистая	1 146 710 ₽	1 159 967 ₽	1 136 274 ₽	1 297 890 ₽	1 311 710 ₽	1 278 146 ₽
				Нержавеющая	1 331 960 ₽	1 345 217 ₽	1 321 524 ₽	1 483 140 ₽	1 496 960 ₽	1 463 396 ₽
				Дуплекс	1 368 298 ₽	1 381 554 ₽	1 357 862 ₽	1 519 477 ₽	1 533 298 ₽	1 499 734 ₽
				Супердуплекс	1 417 460 ₽	1 430 717 ₽	1 407 024 ₽	1 568 640 ₽	1 582 460 ₽	1 548 896 ₽
			3	Углеродистая	1 166 567 ₽	1 179 823 ₽	1 156 131 ₽	1 317 746 ₽	1 331 567 ₽	1 298 003 ₽
				Нержавеющая	1 351 817 ₽	1 365 073 ₽	1 341 381 ₽	1 502 996 ₽	1 516 817 ₽	1 483 253 ₽
				Дуплекс	1 388 154 ₽	1 401 411 ₽	1 377 718 ₽	1 539 334 ₽	1 553 154 ₽	1 519 590 ₽
				Супердуплекс	1 437 317 ₽	1 450 573 ₽	1 426 881 ₽	1 588 496 ₽	1 602 317 ₽	1 568 753 ₽
			4	Углеродистая	1 191 020 ₽	1 204 276 ₽	1 180 584 ₽	1 342 199 ₽	1 356 020 ₽	1 322 456 ₽
				Нержавеющая	1 376 270 ₽	1 389 526 ₽	1 365 834 ₽	1 527 449 ₽	1 541 270 ₽	1 507 706 ₽
				Дуплекс	1 412 607 ₽	1 425 864 ₽	1 402 171 ₽	1 563 787 ₽	1 577 607 ₽	1 544 043 ₽
				Супердуплекс	1 461 770 ₽	1 475 026 ₽	1 451 334 ₽	1 612 949 ₽	1 626 770 ₽	1 593 206 ₽
			5,5	Углеродистая	1 239 613 ₽	1 252 869 ₽	1 229 177 ₽	1 390 792 ₽	1 404 613 ₽	1 371 049 ₽
				Нержавеющая	1 424 863 ₽	1 438 119 ₽	1 414 427 ₽	1 576 042 ₽	1 589 863 ₽	1 556 299 ₽
				Дуплекс	1 461 200 ₽	1 474 457 ₽	1 450 764 ₽	1 612 380 ₽	1 626 200 ₽	1 592 636 ₽
				Супердуплекс	1 510 363 ₽	1 523 619 ₽	1 499 927 ₽	1 661 542 ₽	1 675 363 ₽	1 641 799 ₽
			7,5	Углеродистая	1 267 372 ₽	1 280 629 ₽	1 256 936 ₽	1 418 552 ₽	1 432 372 ₽	1 398 808 ₽
				Нержавеющая	1 452 622 ₽	1 465 879 ₽	1 442 186 ₽	1 603 802 ₽	1 617 622 ₽	1 584 058 ₽
				Дуплекс	1 488 960 ₽	1 502 216 ₽	1 478 524 ₽	1 640 139 ₽	1 653 960 ₽	1 620 396 ₽
				Супердуплекс	1 538 122 ₽	1 551 379 ₽	1 527 686 ₽	1 689 302 ₽	1 703 122 ₽	1 669 558 ₽
			11	Углеродистая	1 344 023 ₽	1 357 279 ₽	1 333 587 ₽	1 495 203 ₽	1 509 023 ₽	1 475 459 ₽
				Нержавеющая	1 529 273 ₽	1 542 529 ₽	1 518 837 ₽	1 680 453 ₽	1 694 273 ₽	1 660 709 ₽
				Дуплекс	1 565 611 ₽	1 578 867 ₽	1 555 175 ₽	1 716 790 ₽	1 730 611 ₽	1 697 046 ₽
				Супердуплекс	1 614 773 ₽	1 628 029 ₽	1 604 337 ₽	1 765 953 ₽	1 779 773 ₽	1 746 209 ₽
			15	Углеродистая	1 409 931 ₽	1 423 188 ₽	1 399 495 ₽	1 561 111 ₽	1 574 931 ₽	1 541 367 ₽
				Нержавеющая	1 595 181 ₽	1 608 438 ₽	1 584 745 ₽	1 746 361 ₽	1 760 181 ₽	1 726 617 ₽
				Дуплекс	1 631 519 ₽	1 644 775 ₽	1 621 083 ₽	1 782 698 ₽	1 796 519 ₽	1 762 955 ₽
				Супердуплекс	1 680 681 ₽	1 693 938 ₽	1 670 245 ₽	1 831 861 ₽	1 845 681 ₽	1 812 117 ₽
	МНХИ В150-54	4X3-8	4	Углеродистая	1 205 269 ₽	1 218 525 ₽	1 194 833 ₽	1 356 448 ₽	1 370 269 ₽	1 336 704 ₽
				Нержавеющая	1 376 270 ₽	1 389 526 ₽	1 365 834 ₽	1 527 449 ₽	1 541 270 ₽	1 507 706 ₽
				Дуплекс	1 412 607 ₽	1 425 864 ₽	1 402 171 ₽	1 563 787 ₽	1 577 607 ₽	1 544 043 ₽
				Супердуплекс	1 490 270 ₽	1 503 526 ₽	1 479 834 ₽	1 641 449 ₽	1 655 270 ₽	1 621 706 ₽
			5,5	Углеродистая	1 253 862 ₽	1 267 118 ₽	1 243 426 ₽	1 405 041 ₽	1 418 862 ₽	1 385 297 ₽
				Нержавеющая	1 424 863 ₽	1 438 119 ₽	1 414 427 ₽	1 576 042 ₽	1 589 863 ₽	1 556 299 ₽
				Дуплекс	1 461 200 ₽	1 474 457 ₽	1 450 764 ₽	1 612 380 ₽	1 626 200 ₽	1 592 636 ₽
				Супердуплекс	1 538 863 ₽	1 552 119 ₽	1 528 427 ₽	1 690 042 ₽	1 703 863 ₽	1 670 299 ₽
			7,5	Углеродистая	1 281 621 ₽	1 294 877 ₽	1 271 185 ₽	1 432 801 ₽	1 446 621 ₽	1 413 057 ₽
				Нержавеющая	1 452 622 ₽	1 465 879 ₽	1 442 186 ₽	1 603 802 ₽	1 617 622 ₽	1 584 058 ₽
				Дуплекс	1 488 960 ₽	1 502 216 ₽	1 478 524 ₽	1 640 139 ₽	1 653 960 ₽	1 620 396 ₽
				Супердуплекс	1 566 622 ₽	1 579 879 ₽	1 556 186 ₽	1 717 802 ₽	1 731 622 ₽	1 698 058 ₽
			11	Углеродистая	1 358 272 ₽	1 371 528 ₽	1 347 836 ₽	1 509 451 ₽	1 523 272 ₽	1 489 708 ₽
				Нержавеющая	1 529 273 ₽	1 542 529 ₽	1 518 837 ₽	1 680 453 ₽	1 694 273 ₽	1 660 709 ₽
				Дуплекс	1 565 611 ₽	1 578 867 ₽	1 555 175 ₽	1 716 790 ₽	1 730 611 ₽	1 697 046 ₽
				Супердуплекс	1 643 273 ₽	1 656 529 ₽	1 632 837 ₽	1 794 453 ₽	1 808 273 ₽	1 774 709 ₽
			15	Углеродистая	1 424 180 ₽	1 437 436 ₽	1 413 744 ₽	1 575 359 ₽	1 589 180 ₽	1 555 616 ₽
				Нержавеющая	1 595 181 ₽	1 608 438 ₽	1 584 745 ₽	1 746 361 ₽	1 760 181 ₽	1 726 617 ₽
				Дуплекс	1 631 519 ₽	1 644 775 ₽	1 621 083 ₽	1 782 698 ₽	1 796 519 ₽	1 762 955 ₽
				Супердуплекс	1 709 181 ₽	1 722 438 ₽	1 698 745 ₽	1 860 361 ₽	1 874 181 ₽	1 840 617 ₽
			18,5	Углеродистая	1 461 381 ₽	1 474 637 ₽	1 450 945 ₽	1 612 560 ₽	1 626 381 ₽	1 592 817 ₽
				Нержавеющая	1 632 382 ₽	1 645 639 ₽	1 621 946 ₽	1 783 562 ₽	1 797 382 ₽	1 763 818 ₽
				Дуплекс	1 668 720 ₽	1 681 976 ₽	1 658 284 ₽	1 819 899 ₽	1 833 720 ₽	1 800 156 ₽
				Супердуплекс	1 746 382 ₽	1 759 639 ₽	1 735 946 ₽	1 897 562 ₽	1 911 382 ₽	1 877 818 ₽
			22	Углеродистая	1 581 253 ₽	1 594 510 ₽	1 570 817 ₽	1 732 433 ₽	1 746 253 ₽	1 712 689 ₽
				Нержавеющая	1 752 255 ₽	1 765 511 ₽	1 741 819 ₽	1 903 434 ₽	1 917 255 ₽	1 883 691 ₽
				Дуплекс	1 788 592 ₽	1 801 849 ₽	1 778 156 ₽	1 939 772 ₽	1 953 592 ₽	1 920 028 ₽

***AFLAS -** это фторэластомер, который используется в различных промышленных применениях, когда наряду с эластомерными свойствами синтетического каучука необходимо также обеспечить предельную надёжность изделия. Применяется при перекачивании большинства кислот и растворителей, нефтяных масел, топлива, амина, галогенированными углеводородами. Максимальная температура применения - 200°С.

***FFKM -** Отличается наилучшей устойчивостью к химическому воздействию по сравнению с любыми другими известными эластомерами. Материал используется для герметизации в самых сложных условиях. Максимальная температура применения 230°С.

***Viton -** фторсодержащий эластомер. Он относится к классу фторкаучуков и обладает уникальными химическими и механическими свойствами. Применяется при перекачивании минеральных масел, смазок, горячей воды, алифатических углеводородов. Максимальная температура применения - 200°С.

***EPDM -** Отличается очень плохой устойчивостью к минеральным маслам, но устойчив к горячей воде. EPDM обладает хорошей устойчивостью к полярным жидкостям и плохой устойчивостью к неполярным жидкостям. Максимальная температура применения - 140°С.

Обороты	Модель	Размер	кВт	Материал	Одинарное AFLAS	FFKM	Viton or EPDM	Двойное AFLAS	FFKM	Viton or EPDM
3000	МНХИ В150-54	4Х3-8	22	Супердуплекс	1 866 255 ₽	1 879 511 ₽	1 855 819 ₽	2 017 434 ₽	2 031 255 ₽	1 997 691 ₽
			30	Углеродистая	1 599 854 ₽	1 613 110 ₽	1 589 418 ₽	1 751 033 ₽	1 764 854 ₽	1 731 290 ₽
				Нержавеющая	1 770 855 ₽	1 784 112 ₽	1 760 419 ₽	1 922 035 ₽	1 935 855 ₽	1 902 291 ₽
				Дуплекс	1 807 193 ₽	1 820 449 ₽	1 796 757 ₽	1 958 372 ₽	1 972 193 ₽	1 938 629 ₽
				Супердуплекс	1 884 855 ₽	1 898 112 ₽	1 874 419 ₽	2 036 035 ₽	2 049 855 ₽	2 016 291 ₽
			37	Углеродистая	1 884 560 ₽	1 897 816 ₽	1 874 124 ₽	2 035 739 ₽	2 049 560 ₽	2 015 996 ₽
				Нержавеющая	2 055 561 ₽	2 068 818 ₽	2 045 125 ₽	2 206 741 ₽	2 220 561 ₽	2 186 997 ₽
				Дуплекс	2 091 899 ₽	2 105 155 ₽	2 081 463 ₽	2 243 078 ₽	2 256 899 ₽	2 223 335 ₽
				Супердуплекс	2 169 561 ₽	2 182 818 ₽	2 159 125 ₽	2 320 741 ₽	2 334 561 ₽	2 300 997 ₽
	МНХИ В12-109	2Х1LF-10	5,5	Углеродистая	1 282 364 ₽	1 295 621 ₽	1 271 928 ₽	1 433 544 ₽	1 447 364 ₽	1 413 800 ₽
				Нержавеющая	1 481 863 ₽	1 495 119 ₽	1 471 427 ₽	1 633 042 ₽	1 646 863 ₽	1 613 299 ₽
				Дуплекс	1 521 050 ₽	1 534 307 ₽	1 510 614 ₽	1 672 230 ₽	1 686 050 ₽	1 652 486 ₽
				Супердуплекс	1 567 363 ₽	1 580 619 ₽	1 556 927 ₽	1 718 542 ₽	1 732 363 ₽	1 698 799 ₽
			7,5	Углеродистая	1 310 124 ₽	1 323 380 ₽	1 299 688 ₽	1 461 303 ₽	1 475 124 ₽	1 441 560 ₽
				Нержавеющая	1 509 622 ₽	1 522 879 ₽	1 499 186 ₽	1 660 802 ₽	1 674 622 ₽	1 641 058 ₽
				Дуплекс	1 548 810 ₽	1 562 066 ₽	1 538 374 ₽	1 699 989 ₽	1 713 810 ₽	1 680 246 ₽
				Супердуплекс	1 595 122 ₽	1 608 379 ₽	1 584 686 ₽	1 746 302 ₽	1 760 122 ₽	1 726 558 ₽
			11	Углеродистая	1 386 774 ₽	1 400 031 ₽	1 376 338 ₽	1 537 954 ₽	1 551 774 ₽	1 518 210 ₽
				Нержавеющая	1 586 273 ₽	1 599 529 ₽	1 575 837 ₽	1 737 453 ₽	1 751 273 ₽	1 717 709 ₽
				Дуплекс	1 625 461 ₽	1 638 717 ₽	1 615 025 ₽	1 776 640 ₽	1 790 461 ₽	1 756 896 ₽
				Супердуплекс	1 671 773 ₽	1 685 029 ₽	1 661 337 ₽	1 822 953 ₽	1 836 773 ₽	1 803 209 ₽
			15	Углеродистая	1 452 682 ₽	1 465 939 ₽	1 442 247 ₽	1 603 862 ₽	1 617 682 ₽	1 584 118 ₽
				Нержавеющая	1 652 181 ₽	1 665 438 ₽	1 641 745 ₽	1 803 361 ₽	1 817 181 ₽	1 783 617 ₽
				Дуплекс	1 691 369 ₽	1 704 625 ₽	1 680 933 ₽	1 842 548 ₽	1 856 369 ₽	1 822 805 ₽
				Супердуплекс	1 737 681 ₽	1 750 938 ₽	1 727 245 ₽	1 888 861 ₽	1 902 681 ₽	1 869 117 ₽
	МНХИ В30-85	2Х1-10А	1,5	Углеродистая	1 155 354 ₽	1 168 610 ₽	1 144 918 ₽	1 306 533 ₽	1 320 354 ₽	1 286 790 ₽
				Нержавеющая	1 326 354 ₽	1 339 610 ₽	1 315 918 ₽	1 477 533 ₽	1 491 354 ₽	1 457 790 ₽
				Дуплекс	1 363 404 ₽	1 376 660 ₽	1 352 968 ₽	1 514 583 ₽	1 528 404 ₽	1 494 840 ₽
				Супердуплекс	1 428 954 ₽	1 442 210 ₽	1 418 518 ₽	1 580 133 ₽	1 593 954 ₽	1 560 390 ₽
			2,2	Углеродистая	1 175 210 ₽	1 188 467 ₽	1 164 774 ₽	1 326 390 ₽	1 340 210 ₽	1 306 646 ₽
				Нержавеющая	1 346 210 ₽	1 359 467 ₽	1 335 774 ₽	1 497 390 ₽	1 511 210 ₽	1 477 646 ₽
				Дуплекс	1 383 260 ₽	1 396 517 ₽	1 372 824 ₽	1 534 440 ₽	1 548 260 ₽	1 514 696 ₽
				Супердуплекс	1 448 810 ₽	1 462 067 ₽	1 438 374 ₽	1 599 990 ₽	1 613 810 ₽	1 580 246 ₽
			3	Углеродистая	1 195 067 ₽	1 208 323 ₽	1 184 631 ₽	1 346 246 ₽	1 360 067 ₽	1 326 503 ₽
				Нержавеющая	1 366 067 ₽	1 379 323 ₽	1 355 631 ₽	1 517 246 ₽	1 531 067 ₽	1 497 503 ₽
				Дуплекс	1 403 117 ₽	1 416 373 ₽	1 392 681 ₽	1 554 296 ₽	1 568 117 ₽	1 534 553 ₽
				Супердуплекс	1 468 667 ₽	1 481 923 ₽	1 458 231 ₽	1 619 846 ₽	1 633 667 ₽	1 600 103 ₽
			4	Углеродистая	1 219 520 ₽	1 232 776 ₽	1 209 084 ₽	1 370 699 ₽	1 384 520 ₽	1 350 956 ₽
				Нержавеющая	1 390 520 ₽	1 403 776 ₽	1 380 084 ₽	1 541 699 ₽	1 555 520 ₽	1 521 956 ₽
				Дуплекс	1 427 570 ₽	1 440 826 ₽	1 417 134 ₽	1 578 749 ₽	1 592 570 ₽	1 559 006 ₽
				Супердуплекс	1 493 120 ₽	1 506 376 ₽	1 482 684 ₽	1 644 299 ₽	1 658 120 ₽	1 624 556 ₽
			5,5	Углеродистая	1 268 113 ₽	1 281 369 ₽	1 257 677 ₽	1 419 292 ₽	1 433 113 ₽	1 399 549 ₽
				Нержавеющая	1 439 113 ₽	1 452 369 ₽	1 428 677 ₽	1 590 292 ₽	1 604 113 ₽	1 570 549 ₽
				Дуплекс	1 476 163 ₽	1 489 419 ₽	1 465 727 ₽	1 627 342 ₽	1 641 163 ₽	1 607 599 ₽
				Супердуплекс	1 541 713 ₽	1 554 969 ₽	1 531 277 ₽	1 692 892 ₽	1 706 713 ₽	1 673 149 ₽
			7,5	Углеродистая	1 295 872 ₽	1 309 129 ₽	1 285 436 ₽	1 447 052 ₽	1 460 872 ₽	1 427 308 ₽
				Нержавеющая	1 466 872 ₽	1 480 129 ₽	1 456 436 ₽	1 618 052 ₽	1 631 872 ₽	1 598 308 ₽
				Дуплекс	1 503 922 ₽	1 517 179 ₽	1 493 486 ₽	1 655 102 ₽	1 668 922 ₽	1 635 358 ₽
				Супердуплекс	1 569 472 ₽	1 582 729 ₽	1 559 036 ₽	1 720 652 ₽	1 734 472 ₽	1 700 908 ₽
			11	Углеродистая	1 372 523 ₽	1 385 779 ₽	1 362 087 ₽	1 523 703 ₽	1 537 523 ₽	1 503 959 ₽
				Нержавеющая	1 543 523 ₽	1 556 779 ₽	1 533 087 ₽	1 694 703 ₽	1 708 523 ₽	1 674 959 ₽
				Дуплекс	1 580 573 ₽	1 593 829 ₽	1 570 137 ₽	1 731 753 ₽	1 745 573 ₽	1 712 009 ₽
				Супердуплекс	1 646 123 ₽	1 659 379 ₽	1 635 687 ₽	1 797 303 ₽	1 811 123 ₽	1 777 559 ₽
			15	Углеродистая	1 438 431 ₽	1 451 688 ₽	1 427 995 ₽	1 589 611 ₽	1 603 431 ₽	1 569 867 ₽
				Нержавеющая	1 609 431 ₽	1 622 688 ₽	1 598 995 ₽	1 760 611 ₽	1 774 431 ₽	1 740 867 ₽
				Дуплекс	1 646 481 ₽	1 659 738 ₽	1 636 045 ₽	1 797 661 ₽	1 811 481 ₽	1 777 917 ₽
				Супердуплекс	1 712 031 ₽	1 725 288 ₽	1 701 595 ₽	1 863 211 ₽	1 877 031 ₽	1 843 467 ₽
	МНХИ В60-80	3Х1.5-10А	4	Углеродистая	1 248 020 ₽	1 261 276 ₽	1 237 584 ₽	1 399 199 ₽	1 413 020 ₽	1 379 456 ₽
				Нержавеющая	1 404 770 ₽	1 418 026 ₽	1 394 334 ₽	1 555 949 ₽	1 569 770 ₽	1 536 206 ₽
				Дуплекс	1 442 532 ₽	1 455 789 ₽	1 432 096 ₽	1 593 712 ₽	1 607 532 ₽	1 573 968 ₽
				Супердуплекс	1 521 620 ₽	1 534 876 ₽	1 511 184 ₽	1 672 799 ₽	1 686 620 ₽	1 653 056 ₽
			5,5	Углеродистая	1 296 613 ₽	1 309 869 ₽	1 286 177 ₽	1 447 792 ₽	1 461 613 ₽	1 428 049 ₽
				Нержавеющая	1 453 363 ₽	1 466 619 ₽	1 442 927 ₽	1 604 542 ₽	1 618 363 ₽	1 584 799 ₽
				Дуплекс	1 491 125 ₽	1 504 382 ₽	1 480 689 ₽	1 642 305 ₽	1 656 125 ₽	1 622 561 ₽
				Супердуплекс	1 570 213 ₽	1 583 469 ₽	1 559 777 ₽	1 721 392 ₽	1 735 213 ₽	1 701 649 ₽
			7,5	Углеродистая	1 324 372 ₽	1 337 629 ₽	1 313 936 ₽	1 475 552 ₽	1 489 372 ₽	1 455 808 ₽
				Нержавеющая	1 481 122 ₽	1 494 379 ₽	1 470 686 ₽	1 632 302 ₽	1 646 122 ₽	1 612 558 ₽
				Дуплекс	1 518 885 ₽	1 532 141 ₽	1 508 449 ₽	1 670 064 ₽	1 683 885 ₽	1 650 321 ₽
				Супердуплекс	1 597 972 ₽	1 611 229 ₽	1 587 536 ₽	1 749 152 ₽	1 762 972 ₽	1 729 408 ₽
			11	Углеродистая	1 401 023 ₽	1 414 279 ₽	1 390 587 ₽	1 552 203 ₽	1 566 023 ₽	1 532 459 ₽
				Нержавеющая	1 557 773 ₽	1 571 029 ₽	1 547 337 ₽	1 708 953 ₽	1 722 773 ₽	1 689 209 ₽
				Дуплекс	1 595 536 ₽	1 608 792 ₽	1 585 100 ₽	1 746 715 ₽	1 760 536 ₽	1 726 971 ₽
				Супердуплекс	1 674 623 ₽	1 687 879 ₽	1 664 187 ₽	1 825 803 ₽	1 839 623 ₽	1 806 059 ₽
			15	Углеродистая	1 466 931 ₽	1 480 188 ₽	1 456 495 ₽	1 618 111 ₽	1 631 931 ₽	1 598 367 ₽
				Нержавеющая	1 623 681 ₽	1 636 938 ₽	1 613 245 ₽	1 774 861 ₽	1 788 681 ₽	1 755 117 ₽
				Дуплекс	1 661 444 ₽	1 674 700 ₽	1 651 008 ₽	1 812 623 ₽	1 826 444 ₽	1 792 880 ₽
				Супердуплекс	1 740 531 ₽	1 753 788 ₽	1 730 095 ₽	1 891 711 ₽	1 905 531 ₽	1 871 967 ₽
			18,5	Углеродистая	1 504 132 ₽	1 517 389 ₽	1 493 696 ₽	1 655 312 ₽	1 669 132 ₽	1 635 568 ₽
				Нержавеющая	1 660 882 ₽	1 674 139 ₽	1 650 446 ₽	1 812 062 ₽	1 825 882 ₽	1 792 318 ₽
				Дуплекс	1 698 645 ₽	1 711 901 ₽	1 688 209 ₽	1 849 824 ₽	1 863 645 ₽	1 830 081 ₽
				Супердуплекс	1 777 732 ₽	1 790 989 ₽	1 767 296 ₽	1 928 912 ₽	1 942 732 ₽	1 909 168 ₽
			22	Углеродистая	1 624 005 ₽	1 637 261 ₽	1 613 569 ₽	1 775 184 ₽	1 789 005 ₽	1 755 441 ₽
				Нержавеющая	1 780 755 ₽	1 794 011 ₽	1 770 319 ₽	1 931 934 ₽	1 945 755 ₽	1 912 191 ₽
				Дуплекс	1 818 517 ₽	1 831 774 ₽	1 808 081 ₽	1 969 697 ₽	1 983 517 ₽	1 949 953 ₽
				Супердуплекс	1 897 605 ₽	1 910 861 ₽	1 887 169 ₽	2 048 784 ₽	2 062 605 ₽	2 029 041 ₽
			30	Углеродистая	1 642 605 ₽	1 655 862 ₽	1 632 169 ₽	1 793 785 ₽	1 807 605 ₽	1 774 041 ₽
				Нержавеющая	1 799 355 ₽	1 812 612 ₽	1 788 919 ₽	1 950 535 ₽	1 964 355 ₽	1 930 791 ₽
				Дуплекс	1 837 118 ₽	1 850 374 ₽	1 826 682 ₽	1 988 297 ₽	2 002 118 ₽	1 968 554 ₽
				Супердуплекс	1 916 205 ₽	1 929 462 ₽	1 905 769 ₽	2 067 385 ₽	2 081 205 ₽	2 047 641 ₽
	МНХИ В80-80	3Х2-10А	5,5	Углеродистая	1 296 613 ₽	1 309 869 ₽	1 286 177 ₽	1 447 792 ₽	1 461 613 ₽	1 428 049 ₽
				Нержавеющая	1 439 113 ₽	1 452 369 ₽	1 428 677 ₽	1 590 292 ₽	1 604 113 ₽	1 570 549 ₽
				Дуплекс	1 476 163 ₽	1 489 419 ₽	1 465 727 ₽	1 627 342 ₽	1 641 163 ₽	1 607 599 ₽

***AFLAS -** это фторэластомер, который используется в различных промышленных применениях, когда наряду с эластомерными свойствами синтетического каучука необходимо также обеспечить предельную надёжность изделия. Применяется при перекачивании большинства кислот и растворителей, нефтяных масел, топлива, амина, галогенированными углеводородами. Максимальная температура применения - 200°С.
***FFKM -** Отличается наилучшей устойчивостью к химическому воздействию по сравнению с любыми другими известными эластомерами. Материал используется для герметизации в самых сложных условиях. Максимальная температура применения 230°С.
***Viton -** фторсодержащий эластомер. Он относится к классу фторкаучуков и обладает уникальными химическими и механическими свойствами. Применяется при перекачивании минеральных масел, смазок, горячей воды, алифатических углеводородов. Максимальная температура применения - 200°С.
***EPDM -** Отличается очень плохой устойчивостью к минеральным маслам, но устойчив к горячей воде. EPDM обладает хорошей устойчивостью к полярным жидкостям и плохой устойчивостью к неполярным жидкостям. Максимальная температура применения - 140°С.

Обороты	Модель	Размер	кВт	Материал	Одинарное AFLAS	FFKM	Viton or EPDM	Двойное AFLAS	FFKM	Viton or EPDM
3000	МНХИ В80-80	3Х2-10А	5,5	Супердуплекс	1 553 113 ₽	1 566 369 ₽	1 542 677 ₽	1 704 292 ₽	1 718 113 ₽	1 684 549 ₽
			7,5	Углеродистая	1 324 372 ₽	1 337 629 ₽	1 313 936 ₽	1 475 552 ₽	1 489 372 ₽	1 455 808 ₽
				Нержавеющая	1 466 872 ₽	1 480 129 ₽	1 456 436 ₽	1 618 052 ₽	1 631 872 ₽	1 598 308 ₽
				Дуплекс	1 503 922 ₽	1 517 179 ₽	1 493 486 ₽	1 655 102 ₽	1 668 922 ₽	1 635 358 ₽
				Супердуплекс	1 580 872 ₽	1 594 129 ₽	1 570 436 ₽	1 732 052 ₽	1 745 872 ₽	1 712 308 ₽
			11	Углеродистая	1 401 023 ₽	1 414 279 ₽	1 390 587 ₽	1 552 203 ₽	1 566 023 ₽	1 532 459 ₽
				Нержавеющая	1 543 523 ₽	1 556 779 ₽	1 533 087 ₽	1 694 703 ₽	1 708 523 ₽	1 674 959 ₽
				Дуплекс	1 580 573 ₽	1 593 829 ₽	1 570 137 ₽	1 731 753 ₽	1 745 573 ₽	1 712 009 ₽
				Супердуплекс	1 657 523 ₽	1 670 779 ₽	1 647 087 ₽	1 808 703 ₽	1 822 523 ₽	1 788 959 ₽
			15	Углеродистая	1 466 931 ₽	1 480 188 ₽	1 456 495 ₽	1 618 111 ₽	1 631 931 ₽	1 598 367 ₽
				Нержавеющая	1 609 431 ₽	1 622 688 ₽	1 598 995 ₽	1 760 611 ₽	1 774 431 ₽	1 740 867 ₽
				Дуплекс	1 646 481 ₽	1 659 738 ₽	1 636 045 ₽	1 797 661 ₽	1 811 481 ₽	1 777 917 ₽
				Супердуплекс	1 723 431 ₽	1 736 688 ₽	1 712 995 ₽	1 874 611 ₽	1 888 431 ₽	1 854 867 ₽
			18,5	Углеродистая	1 504 132 ₽	1 517 389 ₽	1 493 696 ₽	1 655 312 ₽	1 669 132 ₽	1 635 568 ₽
				Нержавеющая	1 646 632 ₽	1 659 889 ₽	1 636 196 ₽	1 797 812 ₽	1 811 632 ₽	1 778 068 ₽
				Дуплекс	1 683 682 ₽	1 696 939 ₽	1 673 246 ₽	1 834 862 ₽	1 848 682 ₽	1 815 118 ₽
				Супердуплекс	1 760 632 ₽	1 773 889 ₽	1 750 196 ₽	1 911 812 ₽	1 925 632 ₽	1 892 068 ₽
			22	Углеродистая	1 624 005 ₽	1 637 261 ₽	1 613 569 ₽	1 775 184 ₽	1 789 005 ₽	1 755 441 ₽
				Нержавеющая	1 766 505 ₽	1 779 761 ₽	1 756 069 ₽	1 917 684 ₽	1 931 505 ₽	1 897 941 ₽
				Дуплекс	1 803 555 ₽	1 816 811 ₽	1 793 119 ₽	1 954 734 ₽	1 968 555 ₽	1 934 991 ₽
				Супердуплекс	1 880 505 ₽	1 893 761 ₽	1 870 069 ₽	2 031 684 ₽	2 045 505 ₽	2 011 941 ₽
			30	Углеродистая	1 642 605 ₽	1 655 862 ₽	1 632 169 ₽	1 793 785 ₽	1 807 605 ₽	1 774 041 ₽
				Нержавеющая	1 785 105 ₽	1 798 362 ₽	1 774 669 ₽	1 936 285 ₽	1 950 105 ₽	1 916 541 ₽
				Дуплекс	1 822 155 ₽	1 835 412 ₽	1 811 719 ₽	1 973 335 ₽	1 987 155 ₽	1 953 591 ₽
				Супердуплекс	1 899 105 ₽	1 912 362 ₽	1 888 669 ₽	2 050 285 ₽	2 064 105 ₽	2 030 541 ₽
			37	Углеродистая	1 927 311 ₽	1 940 568 ₽	1 916 875 ₽	2 078 491 ₽	2 092 311 ₽	2 058 747 ₽
				Нержавеющая	2 069 811 ₽	2 083 068 ₽	2 059 375 ₽	2 220 991 ₽	2 234 811 ₽	2 201 247 ₽
				Дуплекс	2 106 861 ₽	2 120 118 ₽	2 096 425 ₽	2 258 041 ₽	2 271 861 ₽	2 238 297 ₽
				Супердуплекс	2 183 811 ₽	2 197 068 ₽	2 173 375 ₽	2 334 991 ₽	2 348 811 ₽	2 315 247 ₽
	МНХИ В130-72	4Х3-10	11	Углеродистая	1 458 023 ₽	1 471 279 ₽	1 447 587 ₽	1 609 203 ₽	1 623 023 ₽	1 589 459 ₽
				Нержавеющая	1 600 523 ₽	1 613 779 ₽	1 590 087 ₽	1 751 703 ₽	1 765 523 ₽	1 731 959 ₽
				Дуплекс	1 640 423 ₽	1 653 679 ₽	1 629 987 ₽	1 791 603 ₽	1 805 423 ₽	1 771 859 ₽
				Супердуплекс	1 757 273 ₽	1 770 529 ₽	1 746 837 ₽	1 908 453 ₽	1 922 273 ₽	1 888 709 ₽
			15	Углеродистая	1 523 931 ₽	1 537 188 ₽	1 513 495 ₽	1 675 111 ₽	1 688 931 ₽	1 655 367 ₽
				Нержавеющая	1 666 431 ₽	1 679 688 ₽	1 655 995 ₽	1 817 611 ₽	1 831 431 ₽	1 797 867 ₽
				Дуплекс	1 706 331 ₽	1 719 588 ₽	1 695 895 ₽	1 857 511 ₽	1 871 331 ₽	1 837 767 ₽
				Супердуплекс	1 823 181 ₽	1 836 438 ₽	1 812 745 ₽	1 974 361 ₽	1 988 181 ₽	1 954 617 ₽
			18,5	Углеродистая	1 561 132 ₽	1 574 389 ₽	1 550 696 ₽	1 712 312 ₽	1 726 132 ₽	1 692 568 ₽
				Нержавеющая	1 703 632 ₽	1 716 889 ₽	1 693 196 ₽	1 854 812 ₽	1 868 632 ₽	1 835 068 ₽
				Дуплекс	1 743 532 ₽	1 756 789 ₽	1 733 096 ₽	1 894 712 ₽	1 908 532 ₽	1 874 968 ₽
				Супердуплекс	1 860 382 ₽	1 873 639 ₽	1 849 946 ₽	2 011 562 ₽	2 025 382 ₽	1 991 818 ₽
			22	Углеродистая	1 681 005 ₽	1 694 261 ₽	1 670 569 ₽	1 832 184 ₽	1 846 005 ₽	1 812 441 ₽
				Нержавеющая	1 823 505 ₽	1 836 761 ₽	1 813 069 ₽	1 974 684 ₽	1 988 505 ₽	1 954 941 ₽
				Дуплекс	1 863 405 ₽	1 876 661 ₽	1 852 969 ₽	2 014 584 ₽	2 028 405 ₽	1 994 841 ₽
				Супердуплекс	1 980 255 ₽	1 993 511 ₽	1 969 819 ₽	2 131 434 ₽	2 145 255 ₽	2 111 691 ₽
			30	Углеродистая	1 699 605 ₽	1 712 862 ₽	1 689 169 ₽	1 850 785 ₽	1 864 605 ₽	1 831 041 ₽
				Нержавеющая	1 842 105 ₽	1 855 362 ₽	1 831 669 ₽	1 993 285 ₽	2 007 105 ₽	1 973 541 ₽
				Дуплекс	1 882 005 ₽	1 895 262 ₽	1 871 569 ₽	2 033 185 ₽	2 047 005 ₽	2 013 441 ₽
				Супердуплекс	1 998 855 ₽	2 012 112 ₽	1 988 419 ₽	2 150 035 ₽	2 163 855 ₽	2 130 291 ₽
			37	Углеродистая	1 984 311 ₽	1 997 568 ₽	1 973 875 ₽	2 135 491 ₽	2 149 311 ₽	2 115 747 ₽
				Нержавеющая	2 126 811 ₽	2 140 068 ₽	2 116 375 ₽	2 277 991 ₽	2 291 811 ₽	2 258 247 ₽
				Дуплекс	2 166 711 ₽	2 179 968 ₽	2 156 275 ₽	2 317 891 ₽	2 331 711 ₽	2 298 147 ₽
				Супердуплекс	2 283 561 ₽	2 296 818 ₽	2 273 125 ₽	2 434 741 ₽	2 448 561 ₽	2 414 997 ₽
			45	Углеродистая	2 015 357 ₽	2 028 613 ₽	2 004 921 ₽	2 166 536 ₽	2 180 357 ₽	2 146 793 ₽
				Нержавеющая	2 157 857 ₽	2 171 113 ₽	2 147 421 ₽	2 309 036 ₽	2 322 857 ₽	2 289 293 ₽
				Дуплекс	2 197 757 ₽	2 211 013 ₽	2 187 321 ₽	2 348 936 ₽	2 362 757 ₽	2 329 193 ₽
				Супердуплекс	2 314 607 ₽	2 327 863 ₽	2 304 171 ₽	2 465 786 ₽	2 479 607 ₽	2 446 043 ₽
	МНХИ В250-75	6Х4-10	22	Углеродистая	1 709 505 ₽	1 722 761 ₽	1 699 069 ₽	1 860 684 ₽	1 874 505 ₽	1 840 941 ₽
				Нержавеющая	2 094 255 ₽	2 107 511 ₽	2 083 819 ₽	2 245 434 ₽	2 259 255 ₽	2 225 691 ₽
				Дуплекс	2 147 692 ₽	2 160 949 ₽	2 137 256 ₽	2 298 872 ₽	2 312 692 ₽	2 279 128 ₽
				Супердуплекс	2 279 505 ₽	2 292 761 ₽	2 269 069 ₽	2 430 684 ₽	2 444 505 ₽	2 410 941 ₽
			30	Углеродистая	1 728 105 ₽	1 741 362 ₽	1 717 669 ₽	1 879 285 ₽	1 893 105 ₽	1 859 541 ₽
				Нержавеющая	2 112 855 ₽	2 126 112 ₽	2 102 419 ₽	2 264 035 ₽	2 277 855 ₽	2 244 291 ₽
				Дуплекс	2 166 293 ₽	2 179 549 ₽	2 155 857 ₽	2 317 472 ₽	2 331 293 ₽	2 297 729 ₽
				Супердуплекс	2 298 105 ₽	2 311 362 ₽	2 287 669 ₽	2 449 285 ₽	2 463 105 ₽	2 429 541 ₽
			37	Углеродистая	2 012 811 ₽	2 026 068 ₽	2 002 375 ₽	2 163 991 ₽	2 177 811 ₽	2 144 247 ₽
				Нержавеющая	2 397 561 ₽	2 410 818 ₽	2 387 125 ₽	2 548 741 ₽	2 562 561 ₽	2 528 997 ₽
				Дуплекс	2 450 999 ₽	2 464 255 ₽	2 440 563 ₽	2 602 178 ₽	2 615 999 ₽	2 582 435 ₽
				Супердуплекс	2 582 811 ₽	2 596 068 ₽	2 572 375 ₽	2 733 991 ₽	2 747 811 ₽	2 714 247 ₽
			45	Углеродистая	2 043 857 ₽	2 057 113 ₽	2 033 421 ₽	2 195 036 ₽	2 208 857 ₽	2 175 293 ₽
				Нержавеющая	2 428 607 ₽	2 441 863 ₽	2 418 171 ₽	2 579 786 ₽	2 593 607 ₽	2 560 043 ₽
				Дуплекс	2 482 044 ₽	2 495 301 ₽	2 471 608 ₽	2 633 224 ₽	2 647 044 ₽	2 613 480 ₽
				Супердуплекс	2 613 857 ₽	2 627 113 ₽	2 603 421 ₽	2 765 036 ₽	2 778 857 ₽	2 745 293 ₽
			55	Углеродистая	2 344 984 ₽	2 358 241 ₽	2 334 548 ₽	2 496 164 ₽	2 509 984 ₽	2 476 420 ₽
				Нержавеющая	2 729 734 ₽	2 742 991 ₽	2 719 298 ₽	2 880 914 ₽	2 894 734 ₽	2 861 170 ₽
				Дуплекс	2 783 172 ₽	2 796 428 ₽	2 772 736 ₽	2 934 351 ₽	2 948 172 ₽	2 914 608 ₽
				Супердуплекс	2 914 984 ₽	2 928 241 ₽	2 904 548 ₽	3 066 164 ₽	3 079 984 ₽	3 046 420 ₽
			75	Углеродистая	2 823 398 ₽	2 836 654 ₽	2 812 962 ₽	2 974 578 ₽	2 988 398 ₽	2 954 834 ₽
				Нержавеющая	3 208 148 ₽	3 221 404 ₽	3 197 712 ₽	3 359 328 ₽	3 373 148 ₽	3 339 584 ₽
				Дуплекс	3 261 586 ₽	3 274 842 ₽	3 251 150 ₽	3 412 765 ₽	3 426 586 ₽	3 393 021 ₽
				Супердуплекс	3 393 398 ₽	3 406 654 ₽	3 382 962 ₽	3 544 578 ₽	3 558 398 ₽	3 524 834 ₽
	МНХИ В40-176	3Х1.5LF-13	18,5	Углеродистая	1 626 683 ₽	1 639 940 ₽	1 616 248 ₽	1 777 863 ₽	1 791 683 ₽	1 758 119 ₽
				Нержавеющая	1 974 382 ₽	1 987 639 ₽	1 963 946 ₽	2 125 562 ₽	2 139 382 ₽	2 105 818 ₽
				Дуплекс	2 027 820 ₽	2 041 076 ₽	2 017 384 ₽	2 178 999 ₽	2 192 820 ₽	2 159 256 ₽
				Супердуплекс	2 131 132 ₽	2 144 389 ₽	2 120 696 ₽	2 282 312 ₽	2 296 132 ₽	2 262 568 ₽
			22	Углеродистая	1 746 556 ₽	1 759 812 ₽	1 736 120 ₽	1 897 735 ₽	1 911 556 ₽	1 877 992 ₽
				Нержавеющая	2 094 255 ₽	2 107 511 ₽	2 083 819 ₽	2 245 434 ₽	2 259 255 ₽	2 225 691 ₽
				Дуплекс	2 147 692 ₽	2 160 949 ₽	2 137 256 ₽	2 298 872 ₽	2 312 692 ₽	2 279 128 ₽
				Супердуплекс	2 251 005 ₽	2 264 261 ₽	2 240 569 ₽	2 402 184 ₽	2 416 005 ₽	2 382 441 ₽
			30	Углеродистая	1 765 156 ₽	1 778 413 ₽	1 754 720 ₽	1 916 336 ₽	1 930 156 ₽	1 896 592 ₽
				Нержавеющая	2 112 855 ₽	2 126 112 ₽	2 102 419 ₽	2 264 035 ₽	2 277 855 ₽	2 244 291 ₽
				Дуплекс	2 166 293 ₽	2 179 549 ₽	2 155 857 ₽	2 317 472 ₽	2 331 293 ₽	2 297 729 ₽

***AFLAS -** это фторэластомер, который используется в различных промышленных применениях, когда наряду с эластомерными свойствами синтетического каучука необходимо также обеспечить предельную надёжность изделия. Применяется при перекачивании большинства кислот и растворителей, нефтяных масел, топлива, амина, галогенированными углеводородами. Максимальная температура применения - 200°С.
***FFKM -** Отличается наилучшей устойчивостью к химическому воздействию по сравнению с любыми другими известными эластомерами. Материал используется для герметизации в самых сложных условиях. Максимальная температура применения 230°С.
***Viton -** фторсодержащий эластомер. Он относится к классу фторкаучуков и обладает уникальными химическими и механическими свойствами. Применяется при перекачивании минеральных масел, смазок, горячей воды, алифатических углеводородов. Максимальная температура применения - 200°С.
***EPDM -** Отличается очень плохой устойчивостью к минеральным маслам, но устойчив к горячей воде. EPDM обладает хорошей устойчивостью к полярным жидкостям и плохой устойчивостью к неполярным жидкостям. Максимальная температура применения - 140°С.

Обороты	Модель	Размер	кВт	Материал	Одинарное AFLAS	FFKM	Viton or EPDM	Двойное AFLAS	FFKM	Viton or EPDM
3000	МНХИ В40-176	3X1.5LF-13	30	Супердуплекс	2 269 605 ₽	2 282 862 ₽	2 259 169 ₽	2 420 785 ₽	2 434 605 ₽	2 401 041 ₽
			37	Углеродистая	2 049 863 ₽	2 063 119 ₽	2 039 427 ₽	2 201 042 ₽	2 214 863 ₽	2 181 298 ₽
				Нержавеющая	2 397 561 ₽	2 410 818 ₽	2 387 125 ₽	2 548 741 ₽	2 562 561 ₽	2 528 997 ₽
				Дуплекс	2 450 999 ₽	2 464 255 ₽	2 440 563 ₽	2 602 178 ₽	2 615 999 ₽	2 582 435 ₽
				Супердуплекс	2 554 311 ₽	2 567 568 ₽	2 543 875 ₽	2 705 491 ₽	2 719 311 ₽	2 685 747 ₽
			45	Углеродистая	2 080 908 ₽	2 094 164 ₽	2 070 472 ₽	2 232 088 ₽	2 245 908 ₽	2 212 344 ₽
				Нержавеющая	2 428 607 ₽	2 441 863 ₽	2 418 171 ₽	2 579 786 ₽	2 593 607 ₽	2 560 043 ₽
				Дуплекс	2 482 044 ₽	2 495 301 ₽	2 471 608 ₽	2 633 224 ₽	2 647 044 ₽	2 613 480 ₽
				Супердуплекс	2 585 357 ₽	2 598 613 ₽	2 574 921 ₽	2 736 536 ₽	2 750 357 ₽	2 716 793 ₽
			55	Углеродистая	2 382 035 ₽	2 395 292 ₽	2 371 600 ₽	2 533 215 ₽	2 547 035 ₽	2 513 471 ₽
				Нержавеющая	2 729 734 ₽	2 742 991 ₽	2 719 298 ₽	2 880 914 ₽	2 894 734 ₽	2 861 170 ₽
				Дуплекс	2 783 172 ₽	2 796 428 ₽	2 772 736 ₽	2 934 351 ₽	2 948 172 ₽	2 914 608 ₽
				Супердуплекс	2 886 484 ₽	2 899 741 ₽	2 876 048 ₽	3 037 664 ₽	3 051 484 ₽	3 017 920 ₽
	МНХИ В80-127	3X1.5-13	22	Углеродистая	1 709 505 ₽	1 722 761 ₽	1 699 069 ₽	1 860 684 ₽	1 874 505 ₽	1 840 941 ₽
				Нержавеющая	2 065 755 ₽	2 079 011 ₽	2 055 319 ₽	2 216 934 ₽	2 230 755 ₽	2 197 191 ₽
				Супердуплекс	2 108 505 ₽	2 121 761 ₽	2 098 069 ₽	2 259 684 ₽	2 273 505 ₽	2 239 941 ₽
				Дуплекс	2 117 767 ₽	2 131 024 ₽	2 107 331 ₽	2 268 947 ₽	2 282 767 ₽	2 249 203 ₽
			30	Углеродистая	1 728 105 ₽	1 741 362 ₽	1 717 669 ₽	1 879 285 ₽	1 893 105 ₽	1 859 541 ₽
				Нержавеющая	2 084 355 ₽	2 097 612 ₽	2 073 919 ₽	2 235 535 ₽	2 249 355 ₽	2 215 791 ₽
				Супердуплекс	2 127 105 ₽	2 140 362 ₽	2 116 669 ₽	2 278 285 ₽	2 292 105 ₽	2 258 541 ₽
				Дуплекс	2 136 368 ₽	2 149 624 ₽	2 125 932 ₽	2 287 547 ₽	2 301 368 ₽	2 267 804 ₽
			37	Углеродистая	2 012 811 ₽	2 026 068 ₽	2 002 375 ₽	2 163 991 ₽	2 177 811 ₽	2 144 247 ₽
				Нержавеющая	2 369 061 ₽	2 382 318 ₽	2 358 625 ₽	2 520 241 ₽	2 534 061 ₽	2 500 497 ₽
				Супердуплекс	2 411 811 ₽	2 425 068 ₽	2 401 375 ₽	2 562 991 ₽	2 576 811 ₽	2 543 247 ₽
				Дуплекс	2 421 074 ₽	2 434 330 ₽	2 410 638 ₽	2 572 253 ₽	2 586 074 ₽	2 552 510 ₽
			45	Углеродистая	2 043 857 ₽	2 057 113 ₽	2 033 421 ₽	2 195 036 ₽	2 208 857 ₽	2 175 293 ₽
				Нержавеющая	2 400 107 ₽	2 413 363 ₽	2 389 671 ₽	2 551 286 ₽	2 565 107 ₽	2 531 543 ₽
				Супердуплекс	2 442 857 ₽	2 456 113 ₽	2 432 421 ₽	2 594 036 ₽	2 607 857 ₽	2 574 293 ₽
				Дуплекс	2 452 119 ₽	2 465 376 ₽	2 441 683 ₽	2 603 299 ₽	2 617 119 ₽	2 583 555 ₽
			55	Углеродистая	2 344 984 ₽	2 358 241 ₽	2 334 548 ₽	2 496 164 ₽	2 509 984 ₽	2 476 420 ₽
				Нержавеющая	2 701 234 ₽	2 714 491 ₽	2 690 798 ₽	2 852 414 ₽	2 866 234 ₽	2 832 670 ₽
				Супердуплекс	2 743 984 ₽	2 757 241 ₽	2 733 548 ₽	2 895 164 ₽	2 908 984 ₽	2 875 420 ₽
				Дуплекс	2 753 247 ₽	2 766 503 ₽	2 742 811 ₽	2 904 426 ₽	2 918 247 ₽	2 884 683 ₽
	МНХИ В100-137	3X2-13	22	Углеродистая	1 752 253 ₽	1 765 510 ₽	1 741 817 ₽	1 903 433 ₽	1 917 253 ₽	1 883 689 ₽
				Нержавеющая	2 094 255 ₽	2 107 511 ₽	2 083 819 ₽	2 245 434 ₽	2 259 255 ₽	2 225 691 ₽
				Дуплекс	2 147 692 ₽	2 160 949 ₽	2 137 256 ₽	2 298 872 ₽	2 312 692 ₽	2 279 128 ₽
				Супердуплекс	2 251 005 ₽	2 264 261 ₽	2 240 569 ₽	2 402 184 ₽	2 416 005 ₽	2 382 441 ₽
			30	Углеродистая	1 770 854 ₽	1 784 110 ₽	1 760 418 ₽	1 922 033 ₽	1 935 854 ₽	1 902 290 ₽
				Нержавеющая	2 112 855 ₽	2 126 112 ₽	2 102 419 ₽	2 264 035 ₽	2 277 855 ₽	2 244 291 ₽
				Дуплекс	2 166 293 ₽	2 179 549 ₽	2 155 857 ₽	2 317 472 ₽	2 331 293 ₽	2 297 729 ₽
				Супердуплекс	2 269 605 ₽	2 282 862 ₽	2 259 169 ₽	2 420 785 ₽	2 434 605 ₽	2 401 041 ₽
			37	Углеродистая	2 055 560 ₽	2 068 816 ₽	2 045 124 ₽	2 206 739 ₽	2 220 560 ₽	2 186 996 ₽
				Нержавеющая	2 397 561 ₽	2 410 818 ₽	2 387 125 ₽	2 548 741 ₽	2 562 561 ₽	2 528 997 ₽
				Дуплекс	2 450 999 ₽	2 464 255 ₽	2 440 563 ₽	2 602 178 ₽	2 615 999 ₽	2 582 435 ₽
				Супердуплекс	2 554 311 ₽	2 567 568 ₽	2 543 875 ₽	2 705 491 ₽	2 719 311 ₽	2 685 747 ₽
			45	Углеродистая	2 086 605 ₽	2 099 862 ₽	2 076 170 ₽	2 237 785 ₽	2 251 605 ₽	2 218 041 ₽
				Нержавеющая	2 428 607 ₽	2 441 863 ₽	2 418 171 ₽	2 579 786 ₽	2 593 607 ₽	2 560 043 ₽
				Дуплекс	2 482 044 ₽	2 495 301 ₽	2 471 608 ₽	2 633 224 ₽	2 647 044 ₽	2 613 480 ₽
				Супердуплекс	2 585 357 ₽	2 598 613 ₽	2 574 921 ₽	2 736 536 ₽	2 750 357 ₽	2 716 793 ₽
			55	Углеродистая	2 387 733 ₽	2 400 989 ₽	2 377 297 ₽	2 538 912 ₽	2 552 733 ₽	2 519 169 ₽
				Нержавеющая	2 729 734 ₽	2 742 991 ₽	2 719 298 ₽	2 880 914 ₽	2 894 734 ₽	2 861 170 ₽
				Дуплекс	2 783 172 ₽	2 796 428 ₽	2 772 736 ₽	2 934 351 ₽	2 948 172 ₽	2 914 608 ₽
				Супердуплекс	2 886 484 ₽	2 899 741 ₽	2 876 048 ₽	3 037 664 ₽	3 051 484 ₽	3 017 920 ₽
			75	Углеродистая	2 866 147 ₽	2 879 403 ₽	2 855 711 ₽	3 017 326 ₽	3 031 147 ₽	2 997 583 ₽
				Нержавеющая	3 208 148 ₽	3 221 404 ₽	3 197 712 ₽	3 359 328 ₽	3 373 148 ₽	3 339 584 ₽
				Дуплекс	3 261 586 ₽	3 274 842 ₽	3 251 150 ₽	3 412 765 ₽	3 426 586 ₽	3 393 021 ₽
				Супердуплекс	3 364 898 ₽	3 378 154 ₽	3 354 462 ₽	3 516 078 ₽	3 529 898 ₽	3 496 334 ₽
	МНХИ В200-100	4X3-13	30	Углеродистая	1 770 854 ₽	1 784 110 ₽	1 760 418 ₽	1 922 033 ₽	1 935 854 ₽	1 902 290 ₽
				Нержавеющая	2 098 605 ₽	2 111 862 ₽	2 088 169 ₽	2 249 785 ₽	2 263 605 ₽	2 230 041 ₽
				Дуплекс	2 151 330 ₽	2 164 587 ₽	2 140 894 ₽	2 302 510 ₽	2 316 330 ₽	2 282 766 ₽
				Супердуплекс	2 255 355 ₽	2 268 612 ₽	2 244 919 ₽	2 406 535 ₽	2 420 355 ₽	2 386 791 ₽
			37	Углеродистая	2 055 560 ₽	2 068 816 ₽	2 045 124 ₽	2 206 739 ₽	2 220 560 ₽	2 186 996 ₽
				Нержавеющая	2 383 311 ₽	2 396 568 ₽	2 372 875 ₽	2 534 491 ₽	2 548 311 ₽	2 514 747 ₽
				Дуплекс	2 436 036 ₽	2 449 293 ₽	2 425 600 ₽	2 587 216 ₽	2 601 036 ₽	2 567 472 ₽
				Супердуплекс	2 540 061 ₽	2 553 318 ₽	2 529 625 ₽	2 691 241 ₽	2 705 061 ₽	2 671 497 ₽
			45	Углеродистая	2 086 605 ₽	2 099 862 ₽	2 076 170 ₽	2 237 785 ₽	2 251 605 ₽	2 218 041 ₽
				Нержавеющая	2 414 357 ₽	2 427 613 ₽	2 403 921 ₽	2 565 536 ₽	2 579 357 ₽	2 545 793 ₽
				Дуплекс	2 467 082 ₽	2 480 338 ₽	2 456 646 ₽	2 618 261 ₽	2 632 082 ₽	2 598 518 ₽
				Супердуплекс	2 571 107 ₽	2 584 363 ₽	2 560 671 ₽	2 722 286 ₽	2 736 107 ₽	2 702 543 ₽
			55	Углеродистая	2 387 733 ₽	2 400 989 ₽	2 377 297 ₽	2 538 912 ₽	2 552 733 ₽	2 519 169 ₽
				Нержавеющая	2 715 484 ₽	2 728 741 ₽	2 705 048 ₽	2 866 664 ₽	2 880 484 ₽	2 846 920 ₽
				Дуплекс	2 768 209 ₽	2 781 466 ₽	2 757 773 ₽	2 919 389 ₽	2 933 209 ₽	2 899 645 ₽
				Супердуплекс	2 872 234 ₽	2 885 491 ₽	2 861 798 ₽	3 023 414 ₽	3 037 234 ₽	3 003 670 ₽
			75	Углеродистая	2 866 147 ₽	2 879 403 ₽	2 855 711 ₽	3 017 326 ₽	3 031 147 ₽	2 997 583 ₽
				Нержавеющая	3 193 898 ₽	3 207 154 ₽	3 183 462 ₽	3 345 078 ₽	3 358 898 ₽	3 325 334 ₽
				Дуплекс	3 246 623 ₽	3 259 879 ₽	3 236 187 ₽	3 397 803 ₽	3 411 623 ₽	3 378 059 ₽
				Супердуплекс	3 350 648 ₽	3 363 904 ₽	3 340 212 ₽	3 501 828 ₽	3 515 648 ₽	3 482 084 ₽
			90	Углеродистая	0 ₽	0 ₽	0 ₽	0 ₽	0 ₽	0 ₽
				Дуплекс	0 ₽	0 ₽	0 ₽	0 ₽	0 ₽	0 ₽
				Нержавеющая	0 ₽	0 ₽	0 ₽	0 ₽	0 ₽	0 ₽
				Супердуплекс	0 ₽	0 ₽	0 ₽	0 ₽	0 ₽	0 ₽
	МНХИ А45-48	3X1.5-8	1,1	Углеродистая	908 764 ₽	916 718 ₽	900 585 ₽	1 036 533 ₽	1 043 726 ₽	1 021 585 ₽
				Нержавеющая	1 079 765 ₽	1 087 719 ₽	1 071 586 ₽	1 207 535 ₽	1 214 727 ₽	1 192 586 ₽
				Дуплекс	1 107 553 ₽	1 115 507 ₽	1 099 373 ₽	1 235 322 ₽	1 242 514 ₽	1 220 373 ₽
				Супердуплекс	1 136 765 ₽	1 144 719 ₽	1 128 586 ₽	1 264 535 ₽	1 271 727 ₽	1 249 586 ₽
			1,5	Углеродистая	951 205 ₽	959 159 ₽	943 026 ₽	1 078 974 ₽	1 086 167 ₽	1 064 026 ₽
				Нержавеющая	1 122 206 ₽	1 130 160 ₽	1 114 027 ₽	1 249 976 ₽	1 257 168 ₽	1 235 027 ₽
				Дуплекс	1 149 994 ₽	1 157 948 ₽	1 141 814 ₽	1 277 763 ₽	1 284 955 ₽	1 262 814 ₽
				Супердуплекс	1 179 206 ₽	1 187 160 ₽	1 171 027 ₽	1 306 976 ₽	1 314 168 ₽	1 292 027 ₽
			2,2	Углеродистая	971 062 ₽	979 015 ₽	962 882 ₽	1 098 831 ₽	1 106 023 ₽	1 083 882 ₽
				Нержавеющая	1 142 063 ₽	1 150 017 ₽	1 133 883 ₽	1 269 832 ₽	1 277 024 ₽	1 254 883 ₽
				Дуплекс	1 169 850 ₽	1 177 804 ₽	1 161 671 ₽	1 297 620 ₽	1 304 812 ₽	1 282 671 ₽

***AFLAS -** это фторэластомер, который используется в различных промышленных применениях, когда наряду с эластомерными свойствами синтетического каучука необходимо также обеспечить предельную надёжность изделия. Применяется при перекачивании большинства кислот и растворителей, нефтяных масел, топлива, амина, галогенированными углеводородами. Максимальная температура применения - 200°С.
***FFKM -** Отличается наилучшей устойчивостью к химическому воздействию по сравнению с любыми другими известными эластомерами. Материал используется для герметизации в самых сложных условиях. Максимальная температура применения 230°С.
***Viton -** фторсодержащий эластомер. Он относится к классу фторкаучуков и обладает уникальными химическими и механическими свойствами. Применяется при перекачивании минеральных масел, смазок, горячей воды, алифатических углеводородов. Максимальная температура применения - 200°С.
***EPDM -** Отличается очень плохой устойчивостью к минеральным маслам, но устойчив к горячей воде. EPDM обладает хорошей устойчивостью к полярным жидкостям и плохой устойчивостью к неполярным жидкостям. Максимальная температура применения - 140°С.

Обороты	Модель	Размер	кВт	Материал	Одинарное AFLAS	FFKM	Viton or EPDM	Двойное AFLAS	FFKM	Viton or EPDM
3000	**МНХИ А45-48**	**3Х1.5-8**	**2,2**	**Супердуплекс**	1 199 063 ₽	1 207 017 ₽	1 190 883 ₽	1 326 832 ₽	1 334 024 ₽	1 311 883 ₽
			3	**Углеродистая**	990 918 ₽	998 872 ₽	982 738 ₽	1 118 687 ₽	1 125 879 ₽	1 103 738 ₽
				Нержавеющая	1 161 919 ₽	1 169 873 ₽	1 153 740 ₽	1 289 688 ₽	1 296 881 ₽	1 274 740 ₽
				Дуплекс	1 189 707 ₽	1 197 661 ₽	1 181 527 ₽	1 317 476 ₽	1 324 668 ₽	1 302 527 ₽
				Супердуплекс	1 218 919 ₽	1 226 873 ₽	1 210 740 ₽	1 346 688 ₽	1 353 881 ₽	1 331 740 ₽
			4	**Углеродистая**	1 015 371 ₽	1 023 325 ₽	1 007 192 ₽	1 143 140 ₽	1 150 333 ₽	1 128 192 ₽
				Нержавеющая	1 186 372 ₽	1 194 326 ₽	1 178 193 ₽	1 314 142 ₽	1 321 334 ₽	1 299 193 ₽
				Дуплекс	1 214 160 ₽	1 222 114 ₽	1 205 980 ₽	1 341 929 ₽	1 349 121 ₽	1 326 980 ₽
				Супердуплекс	1 243 372 ₽	1 251 326 ₽	1 235 193 ₽	1 371 142 ₽	1 378 334 ₽	1 356 193 ₽
			5,5	**Углеродистая**	1 063 964 ₽	1 071 918 ₽	1 055 785 ₽	1 191 733 ₽	1 198 926 ₽	1 176 785 ₽
				Нержавеющая	1 234 965 ₽	1 242 919 ₽	1 226 786 ₽	1 362 735 ₽	1 369 927 ₽	1 347 786 ₽
				Дуплекс	1 262 753 ₽	1 270 707 ₽	1 254 573 ₽	1 390 522 ₽	1 397 714 ₽	1 375 573 ₽
				Супердуплекс	1 291 965 ₽	1 299 919 ₽	1 283 786 ₽	1 419 735 ₽	1 426 927 ₽	1 404 786 ₽
			7,5	**Углеродистая**	1 091 724 ₽	1 099 677 ₽	1 083 544 ₽	1 219 493 ₽	1 226 685 ₽	1 204 544 ₽
				Нержавеющая	1 262 725 ₽	1 270 679 ₽	1 254 545 ₽	1 390 494 ₽	1 397 686 ₽	1 375 545 ₽
				Дуплекс	1 290 512 ₽	1 298 466 ₽	1 282 333 ₽	1 418 282 ₽	1 425 474 ₽	1 403 333 ₽
				Супердуплекс	1 319 725 ₽	1 327 679 ₽	1 311 545 ₽	1 447 494 ₽	1 454 686 ₽	1 432 545 ₽
			11	**Углеродистая**	1 168 374 ₽	1 176 328 ₽	1 160 195 ₽	1 296 144 ₽	1 303 336 ₽	1 281 195 ₽
				Нержавеющая	1 339 376 ₽	1 347 329 ₽	1 331 196 ₽	1 467 145 ₽	1 474 337 ₽	1 452 196 ₽
				Дуплекс	1 367 163 ₽	1 375 117 ₽	1 358 984 ₽	1 494 932 ₽	1 502 125 ₽	1 479 984 ₽
				Супердуплекс	1 396 376 ₽	1 404 329 ₽	1 388 196 ₽	1 524 145 ₽	1 531 337 ₽	1 509 196 ₽

***AFLAS -** это фторэластомер, который используется в различных промышленных применениях, когда наряду с эластомерными свойствами синтетического каучука необходимо также обеспечить предельную надёжность изделия. Применяется при перекачивании большинства кислот и растворителей, нефтяных масел, топлива, амина, галогенированными углеводородами. Максимальная температура применения - 200°С.

***FFKM -** Отличается наилучшей устойчивостью к химическому воздействию по сравнению с любыми другими известными эластомерами. Материал используется для герметизации в самых сложных условиях. Максимальная температура применения 230°С.

***Viton -** фторсодержащий эластомер. Он относится к классу фторкаучуков и обладает уникальными химическими и механическими свойствами. Применяется при перекачивании минеральных масел, смазок, горячей воды, алифатических углеводородов. Максимальная температура применения - 200°С.

***EPDM -** Отличается очень плохой устойчивостью к минеральным маслам, но устойчив к горячей воде. EPDM обладает хорошей устойчивостью к полярным жидкостям и плохой устойчивостью к неполярным жидкостям. Максимальная температура применения - 140°С.

Прайс Крон МНХИ вер. 2.6

Исполнение	Exd IIb T4

Срок действия	**30.12.2025**		
	Сварная рама	5%	
Стандартный срок поставки **14-16 недель**	Ускоренная поставка (-2 недели)	+10% к цене насоса	

Если цена не указана - данное исполнение по запросу

Обороты	Модель	Размер	кВт	Материал	Одинарное AFLAS	FFKM	Viton or EPDM	Двойное AFLAS	FFKM	Viton or EPDM
1500	**МНХИ А30-7**	**3Х2-6**	**0,75**	**Углеродистая**	961 397 ₽	969 351 ₽	953 218 ₽	1 089 167 ₽	1 096 359 ₽	1 074 218 ₽
				Нержавеющая	1 085 372 ₽	1 093 326 ₽	1 077 192 ₽	1 213 141 ₽	1 220 333 ₽	1 198 192 ₽
				Дуплекс	1 112 447 ₽	1 120 401 ₽	1 104 267 ₽	1 240 216 ₽	1 247 408 ₽	1 225 267 ₽
				Супердуплекс	1 142 372 ₽	1 150 326 ₽	1 134 192 ₽	1 270 141 ₽	1 277 333 ₽	1 255 192 ₽
			1,1	**Углеродистая**	983 982 ₽	991 936 ₽	975 803 ₽	1 111 751 ₽	1 118 944 ₽	1 096 803 ₽
				Нержавеющая	1 107 956 ₽	1 115 910 ₽	1 099 777 ₽	1 235 726 ₽	1 242 918 ₽	1 220 777 ₽
				Дуплекс	1 135 031 ₽	1 142 985 ₽	1 126 852 ₽	1 262 801 ₽	1 269 993 ₽	1 247 852 ₽
				Супердуплекс	1 164 956 ₽	1 172 910 ₽	1 156 777 ₽	1 292 726 ₽	1 299 918 ₽	1 277 777 ₽
	МНХИ А15-11	**1.5Х1-8**	**0,75**	**Углеродистая**	971 372 ₽	979 326 ₽	963 192 ₽	1 099 141 ₽	1 106 333 ₽	1 084 192 ₽
				Нержавеющая	1 071 122 ₽	1 079 076 ₽	1 062 942 ₽	1 198 891 ₽	1 206 083 ₽	1 183 942 ₽
				Дуплекс	1 097 484 ₽	1 105 438 ₽	1 089 305 ₽	1 225 254 ₽	1 232 446 ₽	1 210 305 ₽
				Супердуплекс	1 099 622 ₽	1 107 576 ₽	1 091 442 ₽	1 227 391 ₽	1 234 583 ₽	1 212 442 ₽
			1,1	**Углеродистая**	993 956 ₽	1 001 910 ₽	985 777 ₽	1 121 726 ₽	1 128 918 ₽	1 106 777 ₽
				Нержавеющая	1 093 706 ₽	1 101 660 ₽	1 085 527 ₽	1 221 476 ₽	1 228 668 ₽	1 206 527 ₽
				Дуплекс	1 120 069 ₽	1 128 023 ₽	1 111 889 ₽	1 247 838 ₽	1 255 030 ₽	1 232 889 ₽
				Супердуплекс	1 122 206 ₽	1 130 160 ₽	1 114 027 ₽	1 249 976 ₽	1 257 168 ₽	1 235 027 ₽
	МНХИ В30-13	**3Х2-8**	**0,75**	**Углеродистая**	1 104 269 ₽	1 117 526 ₽	1 093 833 ₽	1 255 449 ₽	1 269 269 ₽	1 235 705 ₽
				Нержавеющая	1 289 519 ₽	1 302 776 ₽	1 279 083 ₽	1 440 699 ₽	1 454 519 ₽	1 420 955 ₽
				Дуплекс	1 325 857 ₽	1 339 113 ₽	1 315 421 ₽	1 477 036 ₽	1 490 857 ₽	1 457 293 ₽
				Супердуплекс	1 375 019 ₽	1 388 276 ₽	1 364 583 ₽	1 526 199 ₽	1 540 019 ₽	1 506 455 ₽
			1,1	**Углеродистая**	1 126 854 ₽	1 140 110 ₽	1 116 418 ₽	1 278 033 ₽	1 291 854 ₽	1 258 290 ₽
				Нержавеющая	1 312 104 ₽	1 325 360 ₽	1 301 668 ₽	1 463 283 ₽	1 477 104 ₽	1 443 540 ₽
				Дуплекс	1 348 441 ₽	1 361 698 ₽	1 338 005 ₽	1 499 621 ₽	1 513 441 ₽	1 479 877 ₽
				Супердуплекс	1 397 604 ₽	1 410 860 ₽	1 387 168 ₽	1 548 783 ₽	1 562 604 ₽	1 529 040 ₽
			1,5	**Углеродистая**	1 136 782 ₽	1 150 038 ₽	1 126 346 ₽	1 287 962 ₽	1 301 782 ₽	1 268 218 ₽
				Нержавеющая	1 322 032 ₽	1 335 288 ₽	1 311 596 ₽	1 473 212 ₽	1 487 032 ₽	1 453 468 ₽
				Дуплекс	1 358 370 ₽	1 371 626 ₽	1 347 934 ₽	1 509 549 ₽	1 523 370 ₽	1 489 805 ₽
				Супердуплекс	1 407 532 ₽	1 420 788 ₽	1 397 096 ₽	1 558 712 ₽	1 572 532 ₽	1 538 968 ₽
			2,2	**Углеродистая**	1 156 638 ₽	1 169 895 ₽	1 146 203 ₽	1 307 818 ₽	1 321 638 ₽	1 288 074 ₽
				Нержавеющая	1 341 888 ₽	1 355 145 ₽	1 331 453 ₽	1 493 068 ₽	1 506 888 ₽	1 473 324 ₽
				Дуплекс	1 378 226 ₽	1 391 482 ₽	1 367 790 ₽	1 529 405 ₽	1 543 226 ₽	1 509 662 ₽
				Супердуплекс	1 427 388 ₽	1 440 645 ₽	1 416 953 ₽	1 578 568 ₽	1 592 388 ₽	1 558 824 ₽
	МНХИ В75-13	**4Х3-8**	**0,75**	**Углеродистая**	1 118 518 ₽	1 131 774 ₽	1 108 082 ₽	1 269 697 ₽	1 283 518 ₽	1 249 954 ₽
				Нержавеющая	1 289 519 ₽	1 302 776 ₽	1 279 083 ₽	1 440 699 ₽	1 454 519 ₽	1 420 955 ₽
				Дуплекс	1 325 857 ₽	1 339 113 ₽	1 315 421 ₽	1 477 036 ₽	1 490 857 ₽	1 457 293 ₽
				Супердуплекс	1 403 519 ₽	1 416 776 ₽	1 393 083 ₽	1 554 699 ₽	1 568 519 ₽	1 534 955 ₽
			1,1	**Углеродистая**	1 141 103 ₽	1 154 359 ₽	1 130 667 ₽	1 292 282 ₽	1 306 103 ₽	1 272 538 ₽
				Нержавеющая	1 312 104 ₽	1 325 360 ₽	1 301 668 ₽	1 463 283 ₽	1 477 104 ₽	1 443 540 ₽
				Дуплекс	1 348 441 ₽	1 361 698 ₽	1 338 005 ₽	1 499 621 ₽	1 513 441 ₽	1 479 877 ₽
				Супердуплекс	1 426 104 ₽	1 439 360 ₽	1 415 668 ₽	1 577 283 ₽	1 591 104 ₽	1 557 540 ₽
			1,5	**Углеродистая**	1 151 031 ₽	1 164 287 ₽	1 140 595 ₽	1 302 210 ₽	1 316 031 ₽	1 282 467 ₽
				Нержавеющая	1 322 032 ₽	1 335 288 ₽	1 311 596 ₽	1 473 212 ₽	1 487 032 ₽	1 453 468 ₽
				Дуплекс	1 358 370 ₽	1 371 626 ₽	1 347 934 ₽	1 509 549 ₽	1 523 370 ₽	1 489 805 ₽
				Супердуплекс	1 436 032 ₽	1 449 288 ₽	1 425 596 ₽	1 587 212 ₽	1 601 032 ₽	1 567 468 ₽
			2,2	**Углеродистая**	1 170 887 ₽	1 184 144 ₽	1 160 451 ₽	1 322 067 ₽	1 335 887 ₽	1 302 323 ₽
				Нержавеющая	1 341 888 ₽	1 355 145 ₽	1 331 453 ₽	1 493 068 ₽	1 506 888 ₽	1 473 324 ₽
				Дуплекс	1 378 226 ₽	1 391 482 ₽	1 367 790 ₽	1 529 405 ₽	1 543 226 ₽	1 509 662 ₽
				Супердуплекс	1 455 888 ₽	1 469 145 ₽	1 445 453 ₽	1 607 068 ₽	1 620 888 ₽	1 587 324 ₽
			3	**Углеродистая**	1 202 543 ₽	1 215 800 ₽	1 192 107 ₽	1 353 723 ₽	1 367 543 ₽	1 333 979 ₽
				Нержавеющая	1 373 545 ₽	1 386 801 ₽	1 363 109 ₽	1 524 724 ₽	1 538 545 ₽	1 504 980 ₽
				Дуплекс	1 409 882 ₽	1 423 138 ₽	1 399 446 ₽	1 561 062 ₽	1 574 882 ₽	1 541 318 ₽
				Супердуплекс	1 487 545 ₽	1 500 801 ₽	1 477 109 ₽	1 638 724 ₽	1 652 545 ₽	1 618 980 ₽
			4	**Углеродистая**	1 285 518 ₽	1 298 774 ₽	1 275 082 ₽	1 436 697 ₽	1 450 518 ₽	1 416 954 ₽
				Нержавеющая	1 456 519 ₽	1 469 775 ₽	1 446 083 ₽	1 607 698 ₽	1 621 519 ₽	1 587 955 ₽
				Дуплекс	1 492 856 ₽	1 506 113 ₽	1 482 421 ₽	1 644 036 ₽	1 657 856 ₽	1 624 292 ₽
				Супердуплекс	1 570 519 ₽	1 583 775 ₽	1 560 083 ₽	1 721 698 ₽	1 735 519 ₽	1 701 955 ₽
			5,5	**Углеродистая**	1 358 207 ₽	1 371 463 ₽	1 347 771 ₽	1 509 386 ₽	1 523 207 ₽	1 489 643 ₽
				Нержавеющая	1 529 208 ₽	1 542 465 ₽	1 518 772 ₽	1 680 388 ₽	1 694 208 ₽	1 660 644 ₽
				Дуплекс	1 565 546 ₽	1 578 802 ₽	1 555 110 ₽	1 716 725 ₽	1 730 546 ₽	1 696 982 ₽
				Супердуплекс	1 643 208 ₽	1 656 465 ₽	1 632 772 ₽	1 794 388 ₽	1 808 208 ₽	1 774 644 ₽
	МНХИ В6-27	**2Х1LF-10**	**0,75**	**Углеродистая**	1 147 021 ₽	1 160 277 ₽	1 136 585 ₽	1 298 200 ₽	1 312 021 ₽	1 278 456 ₽
				Нержавеющая	1 346 519 ₽	1 359 776 ₽	1 336 083 ₽	1 497 699 ₽	1 511 519 ₽	1 477 955 ₽
				Дуплекс	1 385 707 ₽	1 398 963 ₽	1 375 271 ₽	1 536 886 ₽	1 550 707 ₽	1 517 143 ₽
				Супердуплекс	1 432 019 ₽	1 445 276 ₽	1 421 583 ₽	1 583 199 ₽	1 597 019 ₽	1 563 455 ₽
			1,1	**Углеродистая**	1 169 605 ₽	1 182 862 ₽	1 159 169 ₽	1 320 785 ₽	1 334 605 ₽	1 301 041 ₽
				Нержавеющая	1 369 104 ₽	1 382 360 ₽	1 358 668 ₽	1 520 283 ₽	1 534 104 ₽	1 500 540 ₽
				Дуплекс	1 408 291 ₽	1 421 548 ₽	1 397 855 ₽	1 559 471 ₽	1 573 291 ₽	1 539 727 ₽
				Супердуплекс	1 454 604 ₽	1 467 860 ₽	1 444 168 ₽	1 605 783 ₽	1 619 604 ₽	1 586 040 ₽
			1,5	**Углеродистая**	1 179 533 ₽	1 192 790 ₽	1 169 097 ₽	1 330 713 ₽	1 344 533 ₽	1 310 969 ₽
				Нержавеющая	1 379 032 ₽	1 392 288 ₽	1 368 596 ₽	1 530 212 ₽	1 544 032 ₽	1 510 468 ₽
				Дуплекс	1 418 220 ₽	1 431 476 ₽	1 407 784 ₽	1 569 399 ₽	1 583 220 ₽	1 549 655 ₽
				Супердуплекс	1 464 532 ₽	1 477 788 ₽	1 454 096 ₽	1 615 712 ₽	1 629 532 ₽	1 595 968 ₽
			2,2	**Углеродистая**	1 199 390 ₽	1 212 646 ₽	1 188 954 ₽	1 350 569 ₽	1 364 390 ₽	1 330 826 ₽
				Нержавеющая	1 398 888 ₽	1 412 145 ₽	1 388 453 ₽	1 550 068 ₽	1 563 888 ₽	1 530 324 ₽
				Дуплекс	1 438 076 ₽	1 451 332 ₽	1 427 640 ₽	1 589 255 ₽	1 603 076 ₽	1 569 512 ₽
				Супердуплекс	1 484 388 ₽	1 497 645 ₽	1 473 953 ₽	1 635 568 ₽	1 649 388 ₽	1 615 824 ₽
	МНХИ В15-19	**2Х1-10А**	**0,75**	**Углеродистая**	1 132 769 ₽	1 146 026 ₽	1 122 333 ₽	1 283 949 ₽	1 297 769 ₽	1 264 205 ₽
				Нержавеющая	1 303 769 ₽	1 317 026 ₽	1 293 333 ₽	1 454 949 ₽	1 468 769 ₽	1 435 205 ₽
				Дуплекс	1 340 819 ₽	1 354 076 ₽	1 330 383 ₽	1 491 999 ₽	1 505 819 ₽	1 472 255 ₽
				Супердуплекс	1 406 369 ₽	1 419 626 ₽	1 395 933 ₽	1 557 549 ₽	1 571 369 ₽	1 537 805 ₽
			1,1	**Углеродистая**	1 155 354 ₽	1 168 610 ₽	1 144 918 ₽	1 306 533 ₽	1 320 354 ₽	1 286 790 ₽
				Нержавеющая	1 326 354 ₽	1 339 610 ₽	1 315 918 ₽	1 477 533 ₽	1 491 354 ₽	1 457 790 ₽
				Дуплекс	1 363 404 ₽	1 376 660 ₽	1 352 968 ₽	1 514 583 ₽	1 528 404 ₽	1 494 840 ₽
				Супердуплекс	1 428 954 ₽	1 442 210 ₽	1 418 518 ₽	1 580 133 ₽	1 593 954 ₽	1 560 390 ₽
			1,5	**Углеродистая**	1 165 282 ₽	1 178 538 ₽	1 154 846 ₽	1 316 462 ₽	1 330 282 ₽	1 296 718 ₽
				Нержавеющая	1 336 282 ₽	1 349 538 ₽	1 325 846 ₽	1 487 462 ₽	1 501 282 ₽	1 467 718 ₽
				Дуплекс	1 373 332 ₽	1 386 588 ₽	1 362 896 ₽	1 524 512 ₽	1 538 332 ₽	1 504 768 ₽

***AFLAS -** это фторэластомер, который используется в различных промышленных применениях, когда наряду с эластомерными свойствами синтетического каучука необходимо также обеспечить предельную надёжность изделия. Применяется при перекачивании большинства кислот и растворителей, нефтяных масел, топлива, амина, галогенированными углеводородами. Максимальная температура применения - 200°С.
***FFKM -** Отличается наилучшей устойчивостью к химическому воздействию по сравнению с любыми другими известными эластомерами. Материал используется для герметизации в самых сложных условиях. Максимальная температура применения 230°С.
***Viton -** фторсодержащий эластомер. Он относится к классу фторкаучуков и обладает уникальными химическими и механическими свойствами. Применяется при перекачивании минеральных масел, смазок, горячей воды, алифатических углеводородов. Максимальная температура применения - 200°С.
***EPDM -** Отличается очень плохой устойчивостью к минеральным маслам, но устойчив к горячей воде. EPDM обладает хорошей устойчивостью к полярным жидкостям и плохой устойчивостью к неполярным жидкостям. Максимальная температура применения - 140°С.

Обороты	Модель	Размер	кВт	Материал	Одинарное AFLAS	FFKM	Viton or EPDM	Двойное AFLAS	FFKM	Viton or EPDM
1500	МНХИ В15-19	2Х1-10А	1,5	Супердуплекс	1 438 882 ₽	1 452 138 ₽	1 428 446 ₽	1 590 062 ₽	1 603 882 ₽	1 570 318 ₽
			2,2	Углеродистая	1 185 138 ₽	1 198 395 ₽	1 174 703 ₽	1 336 318 ₽	1 350 138 ₽	1 316 574 ₽
				Нержавеющая	1 356 138 ₽	1 369 395 ₽	1 345 703 ₽	1 507 318 ₽	1 521 138 ₽	1 487 574 ₽
				Дуплекс	1 393 188 ₽	1 406 445 ₽	1 382 753 ₽	1 544 368 ₽	1 558 188 ₽	1 524 624 ₽
				Супердуплекс	1 458 738 ₽	1 471 995 ₽	1 448 303 ₽	1 609 918 ₽	1 623 738 ₽	1 590 174 ₽
	МНХИ В30-20	3Х1.5-10А	0,75	Углеродистая	1 161 269 ₽	1 174 526 ₽	1 150 833 ₽	1 312 449 ₽	1 326 269 ₽	1 292 705 ₽
				Нержавеющая	1 318 019 ₽	1 331 276 ₽	1 307 583 ₽	1 469 199 ₽	1 483 019 ₽	1 449 455 ₽
				Дуплекс	1 355 782 ₽	1 369 038 ₽	1 345 346 ₽	1 506 961 ₽	1 520 782 ₽	1 487 218 ₽
				Супердуплекс	1 434 869 ₽	1 448 126 ₽	1 424 433 ₽	1 586 049 ₽	1 599 869 ₽	1 566 305 ₽
			1,1	Углеродистая	1 183 854 ₽	1 197 110 ₽	1 173 418 ₽	1 335 033 ₽	1 348 854 ₽	1 315 290 ₽
				Нержавеющая	1 340 604 ₽	1 353 860 ₽	1 330 168 ₽	1 491 783 ₽	1 505 604 ₽	1 472 040 ₽
				Дуплекс	1 378 366 ₽	1 391 623 ₽	1 367 930 ₽	1 529 546 ₽	1 543 366 ₽	1 509 802 ₽
				Супердуплекс	1 457 454 ₽	1 470 710 ₽	1 447 018 ₽	1 608 633 ₽	1 622 454 ₽	1 588 890 ₽
			1,5	Углеродистая	1 193 782 ₽	1 207 038 ₽	1 183 346 ₽	1 344 962 ₽	1 358 782 ₽	1 325 218 ₽
				Нержавеющая	1 350 532 ₽	1 363 788 ₽	1 340 096 ₽	1 501 712 ₽	1 515 532 ₽	1 481 968 ₽
				Дуплекс	1 388 295 ₽	1 401 551 ₽	1 377 859 ₽	1 539 474 ₽	1 553 295 ₽	1 519 730 ₽
				Супердуплекс	1 467 382 ₽	1 480 638 ₽	1 456 946 ₽	1 618 562 ₽	1 632 382 ₽	1 598 818 ₽
			2,2	Углеродистая	1 213 638 ₽	1 226 895 ₽	1 203 203 ₽	1 364 818 ₽	1 378 638 ₽	1 345 074 ₽
				Нержавеющая	1 370 388 ₽	1 383 645 ₽	1 359 953 ₽	1 521 568 ₽	1 535 388 ₽	1 501 824 ₽
				Дуплекс	1 408 151 ₽	1 421 407 ₽	1 397 715 ₽	1 559 330 ₽	1 573 151 ₽	1 539 587 ₽
				Супердуплекс	1 487 238 ₽	1 500 495 ₽	1 476 803 ₽	1 638 418 ₽	1 652 238 ₽	1 618 674 ₽
			3	Углеродистая	1 245 295 ₽	1 258 551 ₽	1 234 859 ₽	1 396 474 ₽	1 410 295 ₽	1 376 730 ₽
				Нержавеющая	1 402 045 ₽	1 415 301 ₽	1 391 609 ₽	1 553 224 ₽	1 567 045 ₽	1 533 480 ₽
				Дуплекс	1 439 807 ₽	1 453 063 ₽	1 429 371 ₽	1 590 987 ₽	1 604 807 ₽	1 571 243 ₽
				Супердуплекс	1 518 895 ₽	1 532 151 ₽	1 508 459 ₽	1 670 074 ₽	1 683 895 ₽	1 650 330 ₽
	МНХИ В40-20	3Х2-10А	0,75	Углеродистая	1 161 269 ₽	1 174 526 ₽	1 150 833 ₽	1 312 449 ₽	1 326 269 ₽	1 292 705 ₽
				Нержавеющая	1 303 769 ₽	1 317 026 ₽	1 293 333 ₽	1 454 949 ₽	1 468 769 ₽	1 435 205 ₽
				Дуплекс	1 340 819 ₽	1 354 076 ₽	1 330 383 ₽	1 491 999 ₽	1 505 819 ₽	1 472 255 ₽
				Супердуплекс	1 417 769 ₽	1 431 026 ₽	1 407 333 ₽	1 568 949 ₽	1 582 769 ₽	1 549 205 ₽
			1,1	Углеродистая	1 183 854 ₽	1 197 110 ₽	1 173 418 ₽	1 335 033 ₽	1 348 854 ₽	1 315 290 ₽
				Нержавеющая	1 326 354 ₽	1 339 610 ₽	1 315 918 ₽	1 477 533 ₽	1 491 354 ₽	1 457 790 ₽
				Дуплекс	1 363 404 ₽	1 376 660 ₽	1 352 968 ₽	1 514 583 ₽	1 528 404 ₽	1 494 840 ₽
				Супердуплекс	1 440 354 ₽	1 453 610 ₽	1 429 918 ₽	1 591 533 ₽	1 605 354 ₽	1 571 790 ₽
			1,5	Углеродистая	1 193 782 ₽	1 207 038 ₽	1 183 346 ₽	1 344 962 ₽	1 358 782 ₽	1 325 218 ₽
				Нержавеющая	1 336 282 ₽	1 349 538 ₽	1 325 846 ₽	1 487 462 ₽	1 501 282 ₽	1 467 718 ₽
				Дуплекс	1 373 332 ₽	1 386 588 ₽	1 362 896 ₽	1 524 512 ₽	1 538 332 ₽	1 504 768 ₽
				Супердуплекс	1 450 282 ₽	1 463 538 ₽	1 439 846 ₽	1 601 462 ₽	1 615 282 ₽	1 581 718 ₽
			2,2	Углеродистая	1 213 638 ₽	1 226 895 ₽	1 203 203 ₽	1 364 818 ₽	1 378 638 ₽	1 345 074 ₽
				Нержавеющая	1 356 138 ₽	1 369 395 ₽	1 345 703 ₽	1 507 318 ₽	1 521 138 ₽	1 487 574 ₽
				Дуплекс	1 393 188 ₽	1 406 445 ₽	1 382 753 ₽	1 544 368 ₽	1 558 188 ₽	1 524 624 ₽
				Супердуплекс	1 470 138 ₽	1 483 395 ₽	1 459 703 ₽	1 621 318 ₽	1 635 138 ₽	1 601 574 ₽
			3	Углеродистая	1 245 295 ₽	1 258 551 ₽	1 234 859 ₽	1 396 474 ₽	1 410 295 ₽	1 376 730 ₽
				Нержавеющая	1 387 795 ₽	1 401 051 ₽	1 377 359 ₽	1 538 974 ₽	1 552 795 ₽	1 519 230 ₽
				Дуплекс	1 424 845 ₽	1 438 101 ₽	1 414 409 ₽	1 576 024 ₽	1 589 845 ₽	1 556 280 ₽
				Супердуплекс	1 501 795 ₽	1 515 051 ₽	1 491 359 ₽	1 652 974 ₽	1 666 795 ₽	1 633 230 ₽
			4	Углеродистая	1 328 269 ₽	1 341 525 ₽	1 317 833 ₽	1 479 448 ₽	1 493 269 ₽	1 459 705 ₽
				Нержавеющая	1 470 769 ₽	1 484 025 ₽	1 460 333 ₽	1 621 948 ₽	1 635 769 ₽	1 602 205 ₽
				Дуплекс	1 507 819 ₽	1 521 075 ₽	1 497 383 ₽	1 658 998 ₽	1 672 819 ₽	1 639 255 ₽
				Супердуплекс	1 584 769 ₽	1 598 025 ₽	1 574 333 ₽	1 735 948 ₽	1 749 769 ₽	1 716 205 ₽
			5,5	Углеродистая	1 400 958 ₽	1 414 215 ₽	1 390 522 ₽	1 552 138 ₽	1 565 958 ₽	1 532 394 ₽
				Нержавеющая	1 543 458 ₽	1 556 715 ₽	1 533 022 ₽	1 694 638 ₽	1 708 458 ₽	1 674 894 ₽
				Дуплекс	1 580 508 ₽	1 593 765 ₽	1 570 072 ₽	1 731 688 ₽	1 745 508 ₽	1 711 944 ₽
				Супердуплекс	1 657 458 ₽	1 670 715 ₽	1 647 022 ₽	1 808 638 ₽	1 822 458 ₽	1 788 894 ₽
	МНХИ В60-17	4Х3-10	1,1	Углеродистая	1 240 854 ₽	1 254 110 ₽	1 230 418 ₽	1 392 033 ₽	1 405 854 ₽	1 372 290 ₽
				Нержавеющая	1 383 354 ₽	1 396 610 ₽	1 372 918 ₽	1 534 533 ₽	1 548 354 ₽	1 514 790 ₽
				Дуплекс	1 423 254 ₽	1 436 510 ₽	1 412 818 ₽	1 574 433 ₽	1 588 254 ₽	1 554 690 ₽
				Супердуплекс	1 540 104 ₽	1 553 360 ₽	1 529 668 ₽	1 691 283 ₽	1 705 104 ₽	1 671 540 ₽
			1,5	Углеродистая	1 250 782 ₽	1 264 038 ₽	1 240 346 ₽	1 401 962 ₽	1 415 782 ₽	1 382 218 ₽
				Нержавеющая	1 393 282 ₽	1 406 538 ₽	1 382 846 ₽	1 544 462 ₽	1 558 282 ₽	1 524 718 ₽
				Дуплекс	1 433 182 ₽	1 446 438 ₽	1 422 746 ₽	1 584 362 ₽	1 598 182 ₽	1 564 618 ₽
				Супердуплекс	1 550 032 ₽	1 563 288 ₽	1 539 596 ₽	1 701 212 ₽	1 715 032 ₽	1 681 468 ₽
			2,2	Углеродистая	1 270 638 ₽	1 283 895 ₽	1 260 203 ₽	1 421 818 ₽	1 435 638 ₽	1 402 074 ₽
				Нержавеющая	1 413 138 ₽	1 426 395 ₽	1 402 703 ₽	1 564 318 ₽	1 578 138 ₽	1 544 574 ₽
				Дуплекс	1 453 038 ₽	1 466 295 ₽	1 442 603 ₽	1 604 218 ₽	1 618 038 ₽	1 584 474 ₽
				Супердуплекс	1 569 888 ₽	1 583 145 ₽	1 559 453 ₽	1 721 068 ₽	1 734 888 ₽	1 701 324 ₽
			3	Углеродистая	1 302 295 ₽	1 315 551 ₽	1 291 859 ₽	1 453 474 ₽	1 467 295 ₽	1 433 730 ₽
				Нержавеющая	1 444 795 ₽	1 458 051 ₽	1 434 359 ₽	1 595 974 ₽	1 609 795 ₽	1 576 230 ₽
				Дуплекс	1 484 695 ₽	1 497 951 ₽	1 474 259 ₽	1 635 874 ₽	1 649 695 ₽	1 616 130 ₽
				Супердуплекс	1 601 545 ₽	1 614 801 ₽	1 591 109 ₽	1 752 724 ₽	1 766 545 ₽	1 732 980 ₽
			4	Углеродистая	1 385 269 ₽	1 398 525 ₽	1 374 833 ₽	1 536 448 ₽	1 550 269 ₽	1 516 705 ₽
				Нержавеющая	1 527 769 ₽	1 541 025 ₽	1 517 333 ₽	1 678 948 ₽	1 692 769 ₽	1 659 205 ₽
				Дуплекс	1 567 669 ₽	1 580 925 ₽	1 557 233 ₽	1 718 848 ₽	1 732 669 ₽	1 699 105 ₽
				Супердуплекс	1 684 519 ₽	1 697 775 ₽	1 674 083 ₽	1 835 698 ₽	1 849 519 ₽	1 815 955 ₽
			5,5	Углеродистая	1 457 958 ₽	1 471 215 ₽	1 447 522 ₽	1 609 138 ₽	1 622 958 ₽	1 589 394 ₽
				Нержавеющая	1 600 458 ₽	1 613 715 ₽	1 590 022 ₽	1 751 638 ₽	1 765 458 ₽	1 731 894 ₽
				Дуплекс	1 640 358 ₽	1 653 615 ₽	1 629 922 ₽	1 791 538 ₽	1 805 358 ₽	1 771 794 ₽
				Супердуплекс	1 757 208 ₽	1 770 465 ₽	1 746 772 ₽	1 908 388 ₽	1 922 208 ₽	1 888 644 ₽
	МНХИ А25-11	3Х1.5-8	0,75	Углеродистая	928 621 ₽	936 574 ₽	920 441 ₽	1 056 390 ₽	1 063 582 ₽	1 041 441 ₽
				Нержавеющая	1 099 622 ₽	1 107 576 ₽	1 091 442 ₽	1 227 391 ₽	1 234 583 ₽	1 212 442 ₽
				Дуплекс	1 127 409 ₽	1 135 363 ₽	1 119 230 ₽	1 255 179 ₽	1 262 371 ₽	1 240 230 ₽
				Супердуплекс	1 156 622 ₽	1 164 576 ₽	1 148 442 ₽	1 284 391 ₽	1 291 583 ₽	1 269 442 ₽
			1,1	Углеродистая	951 205 ₽	959 159 ₽	943 026 ₽	1 078 974 ₽	1 086 167 ₽	1 064 026 ₽
				Нержавеющая	1 122 206 ₽	1 130 160 ₽	1 114 027 ₽	1 249 976 ₽	1 257 168 ₽	1 235 027 ₽
				Дуплекс	1 149 994 ₽	1 157 948 ₽	1 141 814 ₽	1 277 763 ₽	1 284 955 ₽	1 262 814 ₽
				Супердуплекс	1 179 206 ₽	1 187 160 ₽	1 171 027 ₽	1 306 976 ₽	1 314 168 ₽	1 292 027 ₽
			1,5	Углеродистая	961 133 ₽	969 087 ₽	952 954 ₽	1 088 903 ₽	1 096 095 ₽	1 073 954 ₽
				Нержавеющая	1 132 135 ₽	1 140 088 ₽	1 123 955 ₽	1 259 904 ₽	1 267 096 ₽	1 244 955 ₽
				Дуплекс	1 159 922 ₽	1 167 876 ₽	1 151 743 ₽	1 287 691 ₽	1 294 884 ₽	1 272 743 ₽
				Супердуплекс	1 189 135 ₽	1 197 088 ₽	1 180 955 ₽	1 316 904 ₽	1 324 096 ₽	1 301 955 ₽
	МНХИ В120-17	4Х3-10Н	1,1	Углеродистая	1 255 103 ₽	1 268 359 ₽	1 244 667 ₽	1 406 282 ₽	1 420 103 ₽	1 386 538 ₽
				Нержавеющая	1 440 354 ₽	1 453 610 ₽	1 429 918 ₽	1 591 533 ₽	1 605 354 ₽	1 571 790 ₽
				Дуплекс	1 483 104 ₽	1 496 360 ₽	1 472 668 ₽	1 634 283 ₽	1 648 104 ₽	1 614 540 ₽

***AFLAS -** это фторэластомер, который используется в различных промышленных применениях, когда наряду с эластомерными свойствами синтетического каучука необходимо также обеспечить предельную надёжность изделия. Применяется при перекачивании большинства кислот и растворителей, нефтяных масел, топлива, амина, галогенированными углеводородами. Максимальная температура применения - 200°С.

***FFKM -** Отличается наилучшей устойчивостью к химическому воздействию по сравнению с любыми другими известными эластомерами. Материал используется для герметизации в самых сложных условиях. Максимальная температура применения 230°С.

***Viton -** фторсодержащий эластомер. Он относится к классу фторкаучуков и обладает уникальными химическими и механическими свойствами. Применяется при перекачивании минеральных масел, смазок, горячей воды, алифатических углеводородов. Максимальная температура применения - 200°С.

***EPDM -** Отличается очень плохой устойчивостью к минеральным маслам, но устойчив к горячей воде. EPDM обладает хорошей устойчивостью к полярным жидкостям и плохой устойчивостью к неполярным жидкостям. Максимальная температура применения - 140°С.

Обороты	Модель	Размер	кВт	Материал	Одинарное AFLAS	FFKM	Viton or EPDM	Двойное AFLAS	FFKM	Viton or EPDM
1500	МНХИ В120-17	4Х3-10Н	1,1	Супердуплекс	1 591 404 ₽	1 604 660 ₽	1 580 968 ₽	1 742 583 ₽	1 756 404 ₽	1 722 840 ₽
			1,5	Углеродистая	1 265 031 ₽	1 278 287 ₽	1 254 595 ₽	1 416 210 ₽	1 430 031 ₽	1 396 467 ₽
				Нержавеющая	1 450 282 ₽	1 463 538 ₽	1 439 846 ₽	1 601 462 ₽	1 615 282 ₽	1 581 718 ₽
				Дуплекс	1 493 032 ₽	1 506 288 ₽	1 482 596 ₽	1 644 212 ₽	1 658 032 ₽	1 624 468 ₽
				Супердуплекс	1 601 332 ₽	1 614 588 ₽	1 590 896 ₽	1 752 512 ₽	1 766 332 ₽	1 732 768 ₽
			2,2	Углеродистая	1 284 887 ₽	1 298 144 ₽	1 274 451 ₽	1 436 067 ₽	1 449 887 ₽	1 416 323 ₽
				Нержавеющая	1 470 138 ₽	1 483 395 ₽	1 459 703 ₽	1 621 318 ₽	1 635 138 ₽	1 601 574 ₽
				Дуплекс	1 512 888 ₽	1 526 145 ₽	1 502 453 ₽	1 664 068 ₽	1 677 888 ₽	1 644 324 ₽
				Супердуплекс	1 621 188 ₽	1 634 445 ₽	1 610 753 ₽	1 772 368 ₽	1 786 188 ₽	1 752 624 ₽
			3	Углеродистая	1 316 543 ₽	1 329 800 ₽	1 306 107 ₽	1 467 723 ₽	1 481 543 ₽	1 447 979 ₽
				Нержавеющая	1 501 795 ₽	1 515 051 ₽	1 491 359 ₽	1 652 974 ₽	1 666 795 ₽	1 633 230 ₽
				Дуплекс	1 544 545 ₽	1 557 801 ₽	1 534 109 ₽	1 695 724 ₽	1 709 545 ₽	1 675 980 ₽
				Супердуплекс	1 652 845 ₽	1 666 101 ₽	1 642 409 ₽	1 804 024 ₽	1 817 845 ₽	1 784 280 ₽
			4	Углеродистая	1 399 518 ₽	1 412 774 ₽	1 389 082 ₽	1 550 697 ₽	1 564 518 ₽	1 530 954 ₽
				Нержавеющая	1 584 769 ₽	1 598 025 ₽	1 574 333 ₽	1 735 948 ₽	1 749 769 ₽	1 716 205 ₽
				Дуплекс	1 627 519 ₽	1 640 775 ₽	1 617 083 ₽	1 778 698 ₽	1 792 519 ₽	1 758 955 ₽
				Супердуплекс	1 735 819 ₽	1 749 075 ₽	1 725 383 ₽	1 886 998 ₽	1 900 819 ₽	1 867 255 ₽
			5,5	Углеродистая	1 472 207 ₽	1 485 463 ₽	1 461 771 ₽	1 623 386 ₽	1 637 207 ₽	1 603 643 ₽
				Нержавеющая	1 657 458 ₽	1 670 715 ₽	1 647 022 ₽	1 808 638 ₽	1 822 458 ₽	1 788 894 ₽
				Дуплекс	1 700 208 ₽	1 713 465 ₽	1 689 772 ₽	1 851 388 ₽	1 865 208 ₽	1 831 644 ₽
				Супердуплекс	1 808 508 ₽	1 821 765 ₽	1 798 072 ₽	1 959 688 ₽	1 973 508 ₽	1 939 944 ₽
			7,5	Углеродистая	1 438 168 ₽	1 451 425 ₽	1 427 733 ₽	1 589 348 ₽	1 603 168 ₽	1 569 604 ₽
				Нержавеющая	1 623 420 ₽	1 636 676 ₽	1 612 984 ₽	1 774 599 ₽	1 788 420 ₽	1 754 856 ₽
				Дуплекс	1 666 170 ₽	1 679 426 ₽	1 655 734 ₽	1 817 349 ₽	1 831 170 ₽	1 797 606 ₽
				Супердуплекс	1 774 470 ₽	1 787 726 ₽	1 764 034 ₽	1 925 649 ₽	1 939 470 ₽	1 905 906 ₽
			11	Углеродистая	1 507 447 ₽	1 520 704 ₽	1 497 012 ₽	1 658 627 ₽	1 672 447 ₽	1 638 883 ₽
				Нержавеющая	1 692 699 ₽	1 705 955 ₽	1 682 263 ₽	1 843 878 ₽	1 857 699 ₽	1 824 135 ₽
				Дуплекс	1 735 449 ₽	1 748 705 ₽	1 725 013 ₽	1 886 628 ₽	1 900 449 ₽	1 866 885 ₽
				Супердуплекс	1 843 749 ₽	1 857 005 ₽	1 833 313 ₽	1 994 928 ₽	2 008 749 ₽	1 975 185 ₽
	МНХИ В120-18	6Х4-10	3	Углеродистая	1 330 795 ₽	1 344 051 ₽	1 320 359 ₽	1 481 974 ₽	1 495 795 ₽	1 462 230 ₽
				Нержавеющая	1 715 545 ₽	1 728 801 ₽	1 705 109 ₽	1 866 724 ₽	1 880 545 ₽	1 846 980 ₽
				Дуплекс	1 768 982 ₽	1 782 238 ₽	1 758 546 ₽	1 920 162 ₽	1 933 982 ₽	1 900 418 ₽
				Супердуплекс	1 900 795 ₽	1 914 051 ₽	1 890 359 ₽	2 051 974 ₽	2 065 795 ₽	2 032 230 ₽
			4	Углеродистая	1 413 769 ₽	1 427 025 ₽	1 403 333 ₽	1 564 948 ₽	1 578 769 ₽	1 545 205 ₽
				Нержавеющая	1 798 519 ₽	1 811 775 ₽	1 788 083 ₽	1 949 698 ₽	1 963 519 ₽	1 929 955 ₽
				Дуплекс	1 851 956 ₽	1 865 213 ₽	1 841 521 ₽	2 003 136 ₽	2 016 956 ₽	1 983 392 ₽
				Супердуплекс	1 983 769 ₽	1 997 025 ₽	1 973 333 ₽	2 134 948 ₽	2 148 769 ₽	2 115 205 ₽
			5,5	Углеродистая	1 486 458 ₽	1 499 715 ₽	1 476 022 ₽	1 637 638 ₽	1 651 458 ₽	1 617 894 ₽
				Нержавеющая	1 871 208 ₽	1 884 465 ₽	1 860 772 ₽	2 022 388 ₽	2 036 208 ₽	2 002 644 ₽
				Дуплекс	1 924 646 ₽	1 937 902 ₽	1 914 210 ₽	2 075 825 ₽	2 089 646 ₽	2 056 082 ₽
				Супердуплекс	2 056 458 ₽	2 069 715 ₽	2 046 022 ₽	2 207 638 ₽	2 221 458 ₽	2 187 894 ₽
			7,5	Углеродистая	1 452 420 ₽	1 465 676 ₽	1 441 984 ₽	1 603 599 ₽	1 617 420 ₽	1 583 856 ₽
				Нержавеющая	1 837 170 ₽	1 850 426 ₽	1 826 734 ₽	1 988 349 ₽	2 002 170 ₽	1 968 606 ₽
				Дуплекс	1 890 607 ₽	1 903 864 ₽	1 880 171 ₽	2 041 787 ₽	2 055 607 ₽	2 022 043 ₽
				Супердуплекс	2 022 420 ₽	2 035 676 ₽	2 011 984 ₽	2 173 599 ₽	2 187 420 ₽	2 153 856 ₽
			11	Углеродистая	1 521 699 ₽	1 534 955 ₽	1 511 263 ₽	1 672 878 ₽	1 686 699 ₽	1 653 135 ₽
				Нержавеющая	1 906 449 ₽	1 919 705 ₽	1 896 013 ₽	2 057 628 ₽	2 071 449 ₽	2 037 885 ₽
				Дуплекс	1 959 886 ₽	1 973 143 ₽	1 949 450 ₽	2 111 066 ₽	2 124 886 ₽	2 091 322 ₽
				Супердуплекс	2 091 699 ₽	2 104 955 ₽	2 081 263 ₽	2 242 878 ₽	2 256 699 ₽	2 223 135 ₽
	МНХИ В200-20	6Х4-10Н	3	Углеродистая	1 345 046 ₽	1 358 302 ₽	1 334 610 ₽	1 496 225 ₽	1 510 046 ₽	1 476 482 ₽
				Нержавеющая	1 744 045 ₽	1 757 301 ₽	1 733 609 ₽	1 895 224 ₽	1 909 045 ₽	1 875 480 ₽
				Дуплекс	1 798 907 ₽	1 812 163 ₽	1 788 471 ₽	1 950 087 ₽	1 963 907 ₽	1 930 343 ₽
				Супердуплекс	1 929 295 ₽	1 942 551 ₽	1 918 859 ₽	2 080 474 ₽	2 094 295 ₽	2 060 730 ₽
			4	Углеродистая	1 428 020 ₽	1 441 277 ₽	1 417 584 ₽	1 579 200 ₽	1 593 020 ₽	1 559 456 ₽
				Нержавеющая	1 827 019 ₽	1 840 275 ₽	1 816 583 ₽	1 978 198 ₽	1 992 019 ₽	1 958 455 ₽
				Дуплекс	1 881 881 ₽	1 895 138 ₽	1 871 446 ₽	2 033 061 ₽	2 046 881 ₽	2 013 317 ₽
				Супердуплекс	2 012 269 ₽	2 025 525 ₽	2 001 833 ₽	2 163 448 ₽	2 177 269 ₽	2 143 705 ₽
			5,5	Углеродистая	1 500 710 ₽	1 513 966 ₽	1 490 274 ₽	1 651 889 ₽	1 665 710 ₽	1 632 145 ₽
				Нержавеющая	1 899 708 ₽	1 912 965 ₽	1 889 272 ₽	2 050 888 ₽	2 064 708 ₽	2 031 144 ₽
				Дуплекс	1 954 571 ₽	1 967 827 ₽	1 944 135 ₽	2 105 750 ₽	2 119 571 ₽	2 086 007 ₽
				Супердуплекс	2 084 958 ₽	2 098 215 ₽	2 074 522 ₽	2 236 138 ₽	2 249 958 ₽	2 216 394 ₽
			7,5	Углеродистая	1 466 671 ₽	1 479 927 ₽	1 456 235 ₽	1 617 850 ₽	1 631 671 ₽	1 598 107 ₽
				Нержавеющая	1 865 670 ₽	1 878 926 ₽	1 855 234 ₽	2 016 849 ₽	2 030 670 ₽	1 997 106 ₽
				Дуплекс	1 920 532 ₽	1 933 789 ₽	1 910 096 ₽	2 071 712 ₽	2 085 532 ₽	2 051 968 ₽
				Супердуплекс	2 050 920 ₽	2 064 176 ₽	2 040 484 ₽	2 202 099 ₽	2 215 920 ₽	2 182 356 ₽
			11	Углеродистая	1 535 950 ₽	1 549 206 ₽	1 525 514 ₽	1 687 129 ₽	1 700 950 ₽	1 667 386 ₽
				Нержавеющая	1 934 949 ₽	1 948 205 ₽	1 924 513 ₽	2 086 128 ₽	2 099 949 ₽	2 066 385 ₽
				Дуплекс	1 989 811 ₽	2 003 068 ₽	1 979 375 ₽	2 140 991 ₽	2 154 811 ₽	2 121 247 ₽
				Супердуплекс	2 120 199 ₽	2 133 455 ₽	2 109 763 ₽	2 271 378 ₽	2 285 199 ₽	2 251 635 ₽
			15	Углеродистая	1 555 766 ₽	1 569 023 ₽	1 545 330 ₽	1 706 946 ₽	1 720 766 ₽	1 687 202 ₽
				Нержавеющая	1 954 765 ₽	1 968 021 ₽	1 944 329 ₽	2 105 945 ₽	2 119 765 ₽	2 086 201 ₽
				Дуплекс	2 009 628 ₽	2 022 884 ₽	1 999 192 ₽	2 160 807 ₽	2 174 628 ₽	2 141 063 ₽
				Супердуплекс	2 140 015 ₽	2 153 271 ₽	2 129 579 ₽	2 291 195 ₽	2 305 015 ₽	2 271 451 ₽
	МНХИ В20-44	3Х1.5LF-13	2,2	Углеродистая	1 336 190 ₽	1 349 446 ₽	1 325 754 ₽	1 487 369 ₽	1 501 190 ₽	1 467 626 ₽
				Нержавеющая	1 683 888 ₽	1 697 145 ₽	1 673 453 ₽	1 835 068 ₽	1 848 888 ₽	1 815 324 ₽
				Дуплекс	1 737 326 ₽	1 750 582 ₽	1 726 890 ₽	1 888 505 ₽	1 902 326 ₽	1 868 762 ₽
				Супердуплекс	1 840 638 ₽	1 853 895 ₽	1 830 203 ₽	1 991 818 ₽	2 005 638 ₽	1 972 074 ₽
			3	Углеродистая	1 367 846 ₽	1 381 102 ₽	1 357 410 ₽	1 519 025 ₽	1 532 846 ₽	1 499 282 ₽
				Нержавеющая	1 715 545 ₽	1 728 801 ₽	1 705 109 ₽	1 866 724 ₽	1 880 545 ₽	1 846 980 ₽
				Дуплекс	1 768 982 ₽	1 782 238 ₽	1 758 546 ₽	1 920 162 ₽	1 933 982 ₽	1 900 418 ₽
				Супердуплекс	1 872 295 ₽	1 885 551 ₽	1 861 859 ₽	2 023 474 ₽	2 037 295 ₽	2 003 730 ₽
			4	Углеродистая	1 450 820 ₽	1 464 077 ₽	1 440 384 ₽	1 602 000 ₽	1 615 820 ₽	1 582 256 ₽
				Нержавеющая	1 798 519 ₽	1 811 775 ₽	1 788 083 ₽	1 949 698 ₽	1 963 519 ₽	1 929 955 ₽
				Дуплекс	1 851 956 ₽	1 865 213 ₽	1 841 521 ₽	2 003 136 ₽	2 016 956 ₽	1 983 392 ₽
				Супердуплекс	1 955 269 ₽	1 968 525 ₽	1 944 833 ₽	2 106 448 ₽	2 120 269 ₽	2 086 705 ₽
			5,5	Углеродистая	1 523 510 ₽	1 536 766 ₽	1 513 074 ₽	1 674 689 ₽	1 688 510 ₽	1 654 945 ₽
				Нержавеющая	1 871 208 ₽	1 884 465 ₽	1 860 772 ₽	2 022 388 ₽	2 036 208 ₽	2 002 644 ₽
				Дуплекс	1 924 646 ₽	1 937 902 ₽	1 914 210 ₽	2 075 825 ₽	2 089 646 ₽	2 056 082 ₽
				Супердуплекс	2 027 958 ₽	2 041 215 ₽	2 017 522 ₽	2 179 138 ₽	2 192 958 ₽	2 159 394 ₽
			7,5	Углеродистая	1 489 471 ₽	1 502 727 ₽	1 479 035 ₽	1 640 650 ₽	1 654 471 ₽	1 620 907 ₽
				Нержавеющая	1 837 170 ₽	1 850 426 ₽	1 826 734 ₽	1 988 349 ₽	2 002 170 ₽	1 968 606 ₽
				Дуплекс	1 890 607 ₽	1 903 864 ₽	1 880 171 ₽	2 041 787 ₽	2 055 607 ₽	2 022 043 ₽

***AFLAS -** это фторэластомер, который используется в различных промышленных применениях, когда наряду с эластомерными свойствами синтетического каучука необходимо также обеспечить предельную надёжность изделия. Применяется при перекачивании большинства кислот и растворителей, нефтяных масел, топлива, амина, галогенированными углеводородами. Максимальная температура применения - 200°С.
***FFKM -** Отличается наилучшей устойчивостью к химическому воздействию по сравнению с любыми другими известными эластомерами. Материал используется для герметизации в самых сложных условиях. Максимальная температура применения 230°С.
***Viton -** фторсодержащий эластомер. Он относится к классу фторкаучуков и обладает уникальными химическими и механическими свойствами. Применяется при перекачивании минеральных масел, смазок, горячей воды, алифатических углеводородов. Максимальная температура применения - 200°С.
***EPDM -** Отличается очень плохой устойчивостью к минеральным маслам, но устойчив к горячей воде. EPDM обладает хорошей устойчивостью к полярным жидкостям и плохой устойчивостью к неполярным жидкостям. Максимальная температура применения - 140°С.

Обороты	Модель	Размер	кВт	Материал	Одинарное AFLAS	FFKM	Viton or EPDM	Двойное AFLAS	FFKM	Viton or EPDM
1500	МНХИ В20-44	3Х1.5LF-13	7,5	Супердуплекс	1 993 920 ₽	2 007 176 ₽	1 983 484 ₽	2 145 099 ₽	2 158 920 ₽	2 125 356 ₽
	МНХИ В40-30	3Х1.5-13	3	Углеродистая	1 330 795 ₽	1 344 051 ₽	1 320 359 ₽	1 481 974 ₽	1 495 795 ₽	1 462 230 ₽
				Нержавеющая	1 687 045 ₽	1 700 301 ₽	1 676 609 ₽	1 838 224 ₽	1 852 045 ₽	1 818 480 ₽
				Супердуплекс	1 729 795 ₽	1 743 051 ₽	1 719 359 ₽	1 880 974 ₽	1 894 795 ₽	1 861 230 ₽
				Дуплекс	1 739 057 ₽	1 752 313 ₽	1 728 621 ₽	1 890 237 ₽	1 904 057 ₽	1 870 493 ₽
			4	Углеродистая	1 413 769 ₽	1 427 025 ₽	1 403 333 ₽	1 564 948 ₽	1 578 769 ₽	1 545 205 ₽
				Нержавеющая	1 770 019 ₽	1 783 275 ₽	1 759 583 ₽	1 921 198 ₽	1 935 019 ₽	1 901 455 ₽
				Супердуплекс	1 812 769 ₽	1 826 025 ₽	1 802 333 ₽	1 963 948 ₽	1 977 769 ₽	1 944 205 ₽
				Дуплекс	1 822 031 ₽	1 835 288 ₽	1 811 596 ₽	1 973 211 ₽	1 987 031 ₽	1 953 467 ₽
			5,5	Углеродистая	1 486 458 ₽	1 499 715 ₽	1 476 022 ₽	1 637 638 ₽	1 651 458 ₽	1 617 894 ₽
				Нержавеющая	1 842 708 ₽	1 855 965 ₽	1 832 272 ₽	1 993 888 ₽	2 007 708 ₽	1 974 144 ₽
				Супердуплекс	1 885 458 ₽	1 898 715 ₽	1 875 022 ₽	2 036 638 ₽	2 050 458 ₽	2 016 894 ₽
				Дуплекс	1 894 721 ₽	1 907 977 ₽	1 884 285 ₽	2 045 900 ₽	2 059 721 ₽	2 026 157 ₽
			7,5	Углеродистая	1 452 420 ₽	1 465 676 ₽	1 441 984 ₽	1 603 599 ₽	1 617 420 ₽	1 583 856 ₽
				Нержавеющая	1 808 670 ₽	1 821 926 ₽	1 798 234 ₽	1 959 849 ₽	1 973 670 ₽	1 940 106 ₽
				Супердуплекс	1 851 420 ₽	1 864 676 ₽	1 840 984 ₽	2 002 599 ₽	2 016 420 ₽	1 982 856 ₽
				Дуплекс	1 860 682 ₽	1 873 939 ₽	1 850 246 ₽	2 011 862 ₽	2 025 682 ₽	1 992 118 ₽
			11	Углеродистая	1 521 699 ₽	1 534 955 ₽	1 511 263 ₽	1 672 878 ₽	1 686 699 ₽	1 653 135 ₽
				Нержавеющая	1 877 949 ₽	1 891 205 ₽	1 867 513 ₽	2 029 128 ₽	2 042 949 ₽	2 009 385 ₽
				Супердуплекс	1 920 699 ₽	1 933 955 ₽	1 910 263 ₽	2 071 878 ₽	2 085 699 ₽	2 052 135 ₽
				Дуплекс	1 929 961 ₽	1 943 218 ₽	1 919 525 ₽	2 081 141 ₽	2 094 961 ₽	2 061 397 ₽
	МНХИ В60-32	3Х2-13	4	Углеродистая	1 456 518 ₽	1 469 774 ₽	1 446 082 ₽	1 607 697 ₽	1 621 518 ₽	1 587 954 ₽
				Нержавеющая	1 798 519 ₽	1 811 775 ₽	1 788 083 ₽	1 949 698 ₽	1 963 519 ₽	1 929 955 ₽
				Дуплекс	1 851 956 ₽	1 865 213 ₽	1 841 521 ₽	2 003 136 ₽	2 016 956 ₽	1 983 392 ₽
				Супердуплекс	1 955 269 ₽	1 968 525 ₽	1 944 833 ₽	2 106 448 ₽	2 120 269 ₽	2 086 705 ₽
			5,5	Углеродистая	1 529 207 ₽	1 542 463 ₽	1 518 771 ₽	1 680 386 ₽	1 694 207 ₽	1 660 643 ₽
				Нержавеющая	1 871 208 ₽	1 884 465 ₽	1 860 772 ₽	2 022 388 ₽	2 036 208 ₽	2 002 644 ₽
				Дуплекс	1 924 646 ₽	1 937 902 ₽	1 914 210 ₽	2 075 825 ₽	2 089 646 ₽	2 056 082 ₽
				Супердуплекс	2 027 958 ₽	2 041 215 ₽	2 017 522 ₽	2 179 138 ₽	2 192 958 ₽	2 159 394 ₽
			7,5	Углеродистая	1 495 168 ₽	1 508 425 ₽	1 484 733 ₽	1 646 348 ₽	1 660 168 ₽	1 626 604 ₽
				Нержавеющая	1 837 170 ₽	1 850 426 ₽	1 826 734 ₽	1 988 349 ₽	2 002 170 ₽	1 968 606 ₽
				Дуплекс	1 890 607 ₽	1 903 864 ₽	1 880 171 ₽	2 041 787 ₽	2 055 607 ₽	2 022 043 ₽
				Супердуплекс	1 993 920 ₽	2 007 176 ₽	1 983 484 ₽	2 145 099 ₽	2 158 920 ₽	2 125 356 ₽
			11	Углеродистая	1 564 447 ₽	1 577 704 ₽	1 554 012 ₽	1 715 627 ₽	1 729 447 ₽	1 695 883 ₽
				Нержавеющая	1 906 449 ₽	1 919 705 ₽	1 896 013 ₽	2 057 628 ₽	2 071 449 ₽	2 037 885 ₽
				Дуплекс	1 959 886 ₽	1 973 143 ₽	1 949 450 ₽	2 111 066 ₽	2 124 886 ₽	2 091 322 ₽
				Супердуплекс	2 063 199 ₽	2 076 455 ₽	2 052 763 ₽	2 214 378 ₽	2 228 199 ₽	2 194 635 ₽
			15	Углеродистая	1 584 264 ₽	1 597 520 ₽	1 573 828 ₽	1 735 443 ₽	1 749 264 ₽	1 715 700 ₽
				Нержавеющая	1 926 265 ₽	1 939 521 ₽	1 915 829 ₽	2 077 445 ₽	2 091 265 ₽	2 057 701 ₽
				Дуплекс	1 979 703 ₽	1 992 959 ₽	1 969 267 ₽	2 130 882 ₽	2 144 703 ₽	2 111 138 ₽
				Супердуплекс	2 083 015 ₽	2 096 271 ₽	2 072 579 ₽	2 234 195 ₽	2 248 015 ₽	2 214 451 ₽
	МНХИ В120-33	4Х3-13	5,5	Углеродистая	1 529 207 ₽	1 542 463 ₽	1 518 771 ₽	1 680 386 ₽	1 694 207 ₽	1 660 643 ₽
				Нержавеющая	1 856 958 ₽	1 870 215 ₽	1 846 522 ₽	2 008 138 ₽	2 021 958 ₽	1 988 394 ₽
				Дуплекс	1 909 683 ₽	1 922 940 ₽	1 899 247 ₽	2 060 863 ₽	2 074 683 ₽	2 041 119 ₽
				Супердуплекс	2 013 708 ₽	2 026 965 ₽	2 003 272 ₽	2 164 888 ₽	2 178 708 ₽	2 145 144 ₽
			7,5	Углеродистая	1 495 168 ₽	1 508 425 ₽	1 484 733 ₽	1 646 348 ₽	1 660 168 ₽	1 626 604 ₽
				Нержавеющая	1 822 920 ₽	1 836 176 ₽	1 812 484 ₽	1 974 099 ₽	1 987 920 ₽	1 954 356 ₽
				Дуплекс	1 875 645 ₽	1 888 901 ₽	1 865 209 ₽	2 026 824 ₽	2 040 645 ₽	2 007 081 ₽
				Супердуплекс	1 979 670 ₽	1 992 926 ₽	1 969 234 ₽	2 130 849 ₽	2 144 670 ₽	2 111 106 ₽
			11	Углеродистая	1 564 447 ₽	1 577 704 ₽	1 554 012 ₽	1 715 627 ₽	1 729 447 ₽	1 695 883 ₽
				Нержавеющая	1 892 199 ₽	1 905 455 ₽	1 881 763 ₽	2 043 378 ₽	2 057 199 ₽	2 023 635 ₽
				Дуплекс	1 944 924 ₽	1 958 180 ₽	1 934 488 ₽	2 096 103 ₽	2 109 924 ₽	2 076 360 ₽
				Супердуплекс	2 048 949 ₽	2 062 205 ₽	2 038 513 ₽	2 200 128 ₽	2 213 949 ₽	2 180 385 ₽
			15	Углеродистая	1 584 264 ₽	1 597 520 ₽	1 573 828 ₽	1 735 443 ₽	1 749 264 ₽	1 715 700 ₽
				Нержавеющая	1 912 015 ₽	1 925 271 ₽	1 901 579 ₽	2 063 195 ₽	2 077 015 ₽	2 043 451 ₽
				Дуплекс	1 964 740 ₽	1 977 996 ₽	1 954 304 ₽	2 115 920 ₽	2 129 740 ₽	2 096 176 ₽
				Супердуплекс	2 068 765 ₽	2 082 021 ₽	2 058 329 ₽	2 219 945 ₽	2 233 765 ₽	2 200 201 ₽
			18,5	Углеродистая	1 630 197 ₽	1 643 453 ₽	1 619 761 ₽	1 781 376 ₽	1 795 197 ₽	1 761 633 ₽
				Нержавеющая	1 957 948 ₽	1 971 204 ₽	1 947 512 ₽	2 109 127 ₽	2 122 948 ₽	2 089 384 ₽
				Дуплекс	2 010 673 ₽	2 023 929 ₽	2 000 237 ₽	2 161 852 ₽	2 175 673 ₽	2 142 109 ₽
				Супердуплекс	2 114 698 ₽	2 127 954 ₽	2 104 262 ₽	2 265 877 ₽	2 279 698 ₽	2 246 134 ₽
	МНХИ В120-35	4Х3-13НН	2,2	Углеродистая	1 341 887 ₽	1 355 144 ₽	1 331 451 ₽	1 493 067 ₽	1 506 887 ₽	1 473 323 ₽
				Нержавеющая	1 669 638 ₽	1 682 895 ₽	1 659 203 ₽	1 820 818 ₽	1 834 638 ₽	1 801 074 ₽
				Дуплекс	1 722 363 ₽	1 735 620 ₽	1 711 928 ₽	1 873 543 ₽	1 887 363 ₽	1 853 799 ₽
				Супердуплекс	1 826 388 ₽	1 839 645 ₽	1 815 953 ₽	1 977 568 ₽	1 991 388 ₽	1 957 824 ₽
			3	Углеродистая	1 373 543 ₽	1 386 800 ₽	1 363 107 ₽	1 524 723 ₽	1 538 543 ₽	1 504 979 ₽
				Нержавеющая	1 701 295 ₽	1 714 551 ₽	1 690 859 ₽	1 852 474 ₽	1 866 295 ₽	1 832 730 ₽
				Дуплекс	1 754 020 ₽	1 767 276 ₽	1 743 584 ₽	1 905 199 ₽	1 919 020 ₽	1 885 455 ₽
				Супердуплекс	1 858 045 ₽	1 871 301 ₽	1 847 609 ₽	2 009 224 ₽	2 023 045 ₽	1 989 480 ₽
			4	Углеродистая	1 456 518 ₽	1 469 774 ₽	1 446 082 ₽	1 607 697 ₽	1 621 518 ₽	1 587 954 ₽
				Нержавеющая	1 784 269 ₽	1 797 525 ₽	1 773 833 ₽	1 935 448 ₽	1 949 269 ₽	1 915 705 ₽
				Дуплекс	1 836 994 ₽	1 850 250 ₽	1 826 558 ₽	1 988 173 ₽	2 001 994 ₽	1 968 430 ₽
				Супердуплекс	1 941 019 ₽	1 954 275 ₽	1 930 583 ₽	2 092 198 ₽	2 106 019 ₽	2 072 455 ₽
			5,5	Углеродистая	1 529 207 ₽	1 542 463 ₽	1 518 771 ₽	1 680 386 ₽	1 694 207 ₽	1 660 643 ₽
				Нержавеющая	1 856 958 ₽	1 870 215 ₽	1 846 522 ₽	2 008 138 ₽	2 021 958 ₽	1 988 394 ₽
				Дуплекс	1 909 683 ₽	1 922 940 ₽	1 899 247 ₽	2 060 863 ₽	2 074 683 ₽	2 041 119 ₽
				Супердуплекс	2 013 708 ₽	2 026 965 ₽	2 003 272 ₽	2 164 888 ₽	2 178 708 ₽	2 145 144 ₽
			7,5	Углеродистая	1 495 168 ₽	1 508 425 ₽	1 484 733 ₽	1 646 348 ₽	1 660 168 ₽	1 626 604 ₽
				Нержавеющая	1 822 920 ₽	1 836 176 ₽	1 812 484 ₽	1 974 099 ₽	1 987 920 ₽	1 954 356 ₽
				Дуплекс	1 875 645 ₽	1 888 901 ₽	1 865 209 ₽	2 026 824 ₽	2 040 645 ₽	2 007 081 ₽
				Супердуплекс	1 979 670 ₽	1 992 926 ₽	1 969 234 ₽	2 130 849 ₽	2 144 670 ₽	2 111 106 ₽
			11	Углеродистая	1 564 447 ₽	1 577 704 ₽	1 554 012 ₽	1 715 627 ₽	1 729 447 ₽	1 695 883 ₽
				Нержавеющая	1 892 199 ₽	1 905 455 ₽	1 881 763 ₽	2 043 378 ₽	2 057 199 ₽	2 023 635 ₽
				Дуплекс	1 944 924 ₽	1 958 180 ₽	1 934 488 ₽	2 096 103 ₽	2 109 924 ₽	2 076 360 ₽
				Супердуплекс	2 048 949 ₽	2 062 205 ₽	2 038 513 ₽	2 200 128 ₽	2 213 949 ₽	2 180 385 ₽
			15	Углеродистая	1 584 264 ₽	1 597 520 ₽	1 573 828 ₽	1 735 443 ₽	1 749 264 ₽	1 715 700 ₽
				Нержавеющая	1 912 015 ₽	1 925 271 ₽	1 901 579 ₽	2 063 195 ₽	2 077 015 ₽	2 043 451 ₽
				Дуплекс	1 964 740 ₽	1 977 996 ₽	1 954 304 ₽	2 115 920 ₽	2 129 740 ₽	2 096 176 ₽
				Супердуплекс	2 068 765 ₽	2 082 021 ₽	2 058 329 ₽	2 219 945 ₽	2 233 765 ₽	2 200 201 ₽
			18,5	Углеродистая	1 630 197 ₽	1 643 453 ₽	1 619 761 ₽	1 781 376 ₽	1 795 197 ₽	1 761 633 ₽
				Нержавеющая	1 957 948 ₽	1 971 204 ₽	1 947 512 ₽	2 109 127 ₽	2 122 948 ₽	2 089 384 ₽
				Дуплекс	2 010 673 ₽	2 023 929 ₽	2 000 237 ₽	2 161 852 ₽	2 175 673 ₽	2 142 109 ₽

***AFLAS -** это фторэластомер, который используется в различных промышленных применениях, когда наряду с эластомерными свойствами синтетического каучука необходимо также обеспечить предельную надёжность изделия. Применяется при перекачивании большинства кислот и растворителей, нефтяных масел, топлива, амина, галогенированными углеводородами. Максимальная температура применения - 200°С.
***FFKM -** Отличается наилучшей устойчивостью к химическому воздействию по сравнению с любыми другими известными эластомерами. Материал используется для герметизации в самых сложных условиях. Максимальная температура применения 230°С.
***Viton -** фторсодержащий эластомер. Он относится к классу фторкаучуков и обладает уникальными химическими и механическими свойствами. Применяется при перекачивании минеральных масел, смазок, горячей воды, алифатических углеводородов. Максимальная температура применения - 200°С.
***EPDM -** Отличается очень плохой устойчивостью к минеральным маслам, но устойчив к горячей воде. EPDM обладает хорошей устойчивостью к полярным жидкостям и плохой устойчивостью к неполярным жидкостям. Максимальная температура применения - 140°С.

Обороты	Модель	Размер	кВт	Материал	Одинарное AFLAS	FFKM	Viton or EPDM	Двойное AFLAS	FFKM	Viton or EPDM
1500	МНХИ В120-35	4Х3-13НН	18,5	Супердуплекс	2 114 698 ₽	2 127 954 ₽	2 104 262 ₽	2 265 877 ₽	2 279 698 ₽	2 246 134 ₽
			22	Углеродистая	1 783 105 ₽	1 796 362 ₽	1 772 669 ₽	1 934 285 ₽	1 948 105 ₽	1 914 541 ₽
				Нержавеющая	2 110 857 ₽	2 124 113 ₽	2 100 421 ₽	2 262 036 ₽	2 275 857 ₽	2 242 292 ₽
				Дуплекс	2 163 582 ₽	2 176 838 ₽	2 153 146 ₽	2 314 761 ₽	2 328 582 ₽	2 295 017 ₽
				Супердуплекс	2 267 607 ₽	2 280 863 ₽	2 257 171 ₽	2 418 786 ₽	2 432 607 ₽	2 399 042 ₽
	МНХИ В225-31	6Х4-13А	7,5	Углеродистая	1 552 168 ₽	1 565 425 ₽	1 541 733 ₽	1 703 348 ₽	1 717 168 ₽	1 683 604 ₽
				Нержавеющая	1 965 420 ₽	1 978 676 ₽	1 954 984 ₽	2 116 599 ₽	2 130 420 ₽	2 096 856 ₽
				Дуплекс	2 025 270 ₽	2 038 526 ₽	2 014 834 ₽	2 176 449 ₽	2 190 270 ₽	2 156 706 ₽
				Супердуплекс	2 250 420 ₽	2 263 676 ₽	2 239 984 ₽	2 401 599 ₽	2 415 420 ₽	2 381 856 ₽
			11	Углеродистая	1 621 447 ₽	1 634 704 ₽	1 611 012 ₽	1 772 627 ₽	1 786 447 ₽	1 752 883 ₽
				Нержавеющая	2 034 699 ₽	2 047 955 ₽	2 024 263 ₽	2 185 878 ₽	2 199 699 ₽	2 166 135 ₽
				Дуплекс	2 094 549 ₽	2 107 805 ₽	2 084 113 ₽	2 245 728 ₽	2 259 549 ₽	2 225 985 ₽
				Супердуплекс	2 319 699 ₽	2 332 955 ₽	2 309 263 ₽	2 470 878 ₽	2 484 699 ₽	2 451 135 ₽
			15	Углеродистая	1 641 264 ₽	1 654 520 ₽	1 630 828 ₽	1 792 443 ₽	1 806 264 ₽	1 772 700 ₽
				Нержавеющая	2 054 515 ₽	2 067 771 ₽	2 044 079 ₽	2 205 695 ₽	2 219 515 ₽	2 185 951 ₽
				Дуплекс	2 114 365 ₽	2 127 621 ₽	2 103 929 ₽	2 265 545 ₽	2 279 365 ₽	2 245 801 ₽
				Супердуплекс	2 339 515 ₽	2 352 771 ₽	2 329 079 ₽	2 490 695 ₽	2 504 515 ₽	2 470 951 ₽
			18,5	Углеродистая	1 687 197 ₽	1 700 453 ₽	1 676 761 ₽	1 838 376 ₽	1 852 197 ₽	1 818 633 ₽
				Нержавеющая	2 100 448 ₽	2 113 704 ₽	2 090 012 ₽	2 251 627 ₽	2 265 448 ₽	2 231 884 ₽
				Дуплекс	2 160 298 ₽	2 173 554 ₽	2 149 862 ₽	2 311 477 ₽	2 325 298 ₽	2 291 734 ₽
				Супердуплекс	2 385 448 ₽	2 398 704 ₽	2 375 012 ₽	2 536 627 ₽	2 550 448 ₽	2 516 884 ₽
			22	Углеродистая	1 840 105 ₽	1 853 362 ₽	1 829 669 ₽	1 991 285 ₽	2 005 105 ₽	1 971 541 ₽
				Нержавеющая	2 253 357 ₽	2 266 613 ₽	2 242 921 ₽	2 404 536 ₽	2 418 357 ₽	2 384 792 ₽
				Дуплекс	2 313 207 ₽	2 326 463 ₽	2 302 771 ₽	2 464 386 ₽	2 478 207 ₽	2 444 642 ₽
				Супердуплекс	2 538 357 ₽	2 551 613 ₽	2 527 921 ₽	2 689 536 ₽	2 703 357 ₽	2 669 792 ₽
			30	Углеродистая	1 846 281 ₽	1 859 537 ₽	1 835 845 ₽	1 997 460 ₽	2 011 281 ₽	1 977 716 ₽
				Нержавеющая	2 259 532 ₽	2 272 788 ₽	2 249 096 ₽	2 410 711 ₽	2 424 532 ₽	2 390 968 ₽
				Дуплекс	2 319 382 ₽	2 332 638 ₽	2 308 946 ₽	2 470 561 ₽	2 484 382 ₽	2 450 818 ₽
				Супердуплекс	2 544 532 ₽	2 557 788 ₽	2 534 096 ₽	2 695 711 ₽	2 709 532 ₽	2 675 968 ₽
	МНХИ С850-30	10Х8-14	75	Углеродистая	3 587 298 ₽	3 632 708 ₽	3 574 042 ₽	3 805 606 ₽	3 888 811 ₽	3 779 375 ₽
				Нержавеющая	4 456 548 ₽	4 501 958 ₽	4 443 292 ₽	4 674 856 ₽	4 758 061 ₽	4 648 625 ₽
				Дуплекс	4 561 285 ₽	4 606 696 ₽	4 548 029 ₽	4 779 593 ₽	4 862 798 ₽	4 753 362 ₽
				Супердуплекс	5 012 298 ₽	5 057 708 ₽	4 999 042 ₽	5 230 606 ₽	5 313 811 ₽	5 204 375 ₽
			90	Углеродистая	0 ₽	0 ₽	0 ₽	0 ₽	0 ₽	0 ₽
				Дуплекс	0 ₽	0 ₽	0 ₽	0 ₽	0 ₽	0 ₽
				Нержавеющая	0 ₽	0 ₽	0 ₽	0 ₽	0 ₽	0 ₽
				Супердуплекс	0 ₽	0 ₽	0 ₽	0 ₽	0 ₽	0 ₽
	МНХИ С300-51	6Х4-16	30	Углеродистая	2 306 634 ₽	2 352 045 ₽	2 293 378 ₽	2 524 942 ₽	2 608 147 ₽	2 498 711 ₽
				Нержавеющая	3 076 134 ₽	3 121 545 ₽	3 062 878 ₽	3 294 442 ₽	3 377 647 ₽	3 268 211 ₽
				Дуплекс	3 174 459 ₽	3 219 870 ₽	3 161 203 ₽	3 392 767 ₽	3 475 972 ₽	3 366 536 ₽
				Супердуплекс	3 503 634 ₽	3 549 045 ₽	3 490 378 ₽	3 721 942 ₽	3 805 147 ₽	3 695 711 ₽
			37	Углеродистая	2 529 230 ₽	2 574 640 ₽	2 515 973 ₽	2 747 537 ₽	2 830 743 ₽	2 721 307 ₽
				Нержавеющая	3 298 730 ₽	3 344 140 ₽	3 285 473 ₽	3 517 037 ₽	3 600 243 ₽	3 490 807 ₽
				Дуплекс	3 397 055 ₽	3 442 465 ₽	3 383 798 ₽	3 615 362 ₽	3 698 568 ₽	3 589 132 ₽
				Супердуплекс	3 726 230 ₽	3 771 640 ₽	3 712 973 ₽	3 944 537 ₽	4 027 743 ₽	3 918 307 ₽
			45	Углеродистая	2 576 334 ₽	2 621 744 ₽	2 563 078 ₽	2 794 642 ₽	2 877 847 ₽	2 768 411 ₽
				Нержавеющая	3 345 834 ₽	3 391 244 ₽	3 332 578 ₽	3 564 142 ₽	3 647 347 ₽	3 537 911 ₽
				Дуплекс	3 444 159 ₽	3 489 569 ₽	3 430 903 ₽	3 662 467 ₽	3 745 672 ₽	3 636 236 ₽
				Супердуплекс	3 773 334 ₽	3 818 744 ₽	3 760 078 ₽	3 991 642 ₽	4 074 847 ₽	3 965 411 ₽
			55	Углеродистая	2 865 051 ₽	2 910 462 ₽	2 851 795 ₽	3 083 359 ₽	3 166 564 ₽	3 057 128 ₽
				Нержавеющая	3 634 551 ₽	3 679 962 ₽	3 621 295 ₽	3 852 859 ₽	3 936 064 ₽	3 826 628 ₽
				Дуплекс	3 732 876 ₽	3 778 287 ₽	3 719 620 ₽	3 951 184 ₽	4 034 389 ₽	3 924 953 ₽
				Супердуплекс	4 062 051 ₽	4 107 462 ₽	4 048 795 ₽	4 280 359 ₽	4 363 564 ₽	4 254 128 ₽
			75	Углеродистая	3 558 798 ₽	3 604 208 ₽	3 545 542 ₽	3 777 106 ₽	3 860 311 ₽	3 750 875 ₽
				Нержавеющая	4 328 298 ₽	4 373 708 ₽	4 315 042 ₽	4 546 606 ₽	4 629 811 ₽	4 520 375 ₽
				Дуплекс	4 426 623 ₽	4 472 033 ₽	4 413 367 ₽	4 644 931 ₽	4 728 136 ₽	4 618 700 ₽
				Супердуплекс	4 755 798 ₽	4 801 208 ₽	4 742 542 ₽	4 974 106 ₽	5 057 311 ₽	4 947 875 ₽
	МНХИ С500-46	8Х6-16А	37	Углеродистая	2 714 481 ₽	2 759 891 ₽	2 701 225 ₽	2 932 789 ₽	3 015 994 ₽	2 906 558 ₽
				Нержавеющая	3 469 730 ₽	3 515 140 ₽	3 456 473 ₽	3 688 037 ₽	3 771 243 ₽	3 661 807 ₽
				Дуплекс	3 576 605 ₽	3 622 015 ₽	3 563 348 ₽	3 794 912 ₽	3 878 118 ₽	3 768 682 ₽
				Супердуплекс	3 954 230 ₽	3 999 640 ₽	3 940 973 ₽	4 172 537 ₽	4 255 743 ₽	4 146 307 ₽
			45	Углеродистая	2 761 585 ₽	2 806 996 ₽	2 748 329 ₽	2 979 893 ₽	3 063 098 ₽	2 953 662 ₽
				Нержавеющая	3 516 834 ₽	3 562 244 ₽	3 503 578 ₽	3 735 142 ₽	3 818 347 ₽	3 708 911 ₽
				Дуплекс	3 623 709 ₽	3 669 119 ₽	3 610 453 ₽	3 842 017 ₽	3 925 222 ₽	3 815 786 ₽
				Супердуплекс	4 001 334 ₽	4 046 744 ₽	3 988 078 ₽	4 219 642 ₽	4 302 847 ₽	4 193 411 ₽
			55	Углеродистая	3 050 303 ₽	3 095 713 ₽	3 037 046 ₽	3 268 610 ₽	3 351 815 ₽	3 242 379 ₽
				Нержавеющая	3 805 551 ₽	3 850 962 ₽	3 792 295 ₽	4 023 859 ₽	4 107 064 ₽	3 997 628 ₽
				Дуплекс	3 912 426 ₽	3 957 837 ₽	3 899 170 ₽	4 130 734 ₽	4 213 939 ₽	4 104 503 ₽
				Супердуплекс	4 290 051 ₽	4 335 462 ₽	4 276 795 ₽	4 508 359 ₽	4 591 564 ₽	4 482 128 ₽
			75	Углеродистая	3 744 049 ₽	3 789 460 ₽	3 730 793 ₽	3 962 357 ₽	4 045 562 ₽	3 936 126 ₽
				Нержавеющая	4 499 298 ₽	4 544 708 ₽	4 486 042 ₽	4 717 606 ₽	4 800 811 ₽	4 691 375 ₽
				Дуплекс	4 606 173 ₽	4 651 583 ₽	4 592 917 ₽	4 824 481 ₽	4 907 686 ₽	4 798 250 ₽
				Супердуплекс	4 983 798 ₽	5 029 208 ₽	4 970 542 ₽	5 202 106 ₽	5 285 311 ₽	5 175 875 ₽
			90	Углеродистая	0 ₽	0 ₽	0 ₽	0 ₽	0 ₽	0 ₽
				Дуплекс	0 ₽	0 ₽	0 ₽	0 ₽	0 ₽	0 ₽
				Нержавеющая	0 ₽	0 ₽	0 ₽	0 ₽	0 ₽	0 ₽
				Супердуплекс	0 ₽	0 ₽	0 ₽	0 ₽	0 ₽	0 ₽
			110	Углеродистая	0 ₽	0 ₽	0 ₽	0 ₽	0 ₽	0 ₽
				Дуплекс	0 ₽	0 ₽	0 ₽	0 ₽	0 ₽	0 ₽
				Нержавеющая	0 ₽	0 ₽	0 ₽	0 ₽	0 ₽	0 ₽
				Супердуплекс	0 ₽	0 ₽	0 ₽	0 ₽	0 ₽	0 ₽
	МНХИ С800-45	10Х8-16	55	Углеродистая	3 446 451 ₽	3 491 862 ₽	3 433 195 ₽	3 664 759 ₽	3 747 964 ₽	3 638 528 ₽
				Нержавеющая	4 330 640 ₽	4 376 050 ₽	4 317 384 ₽	4 548 948 ₽	4 632 153 ₽	4 522 717 ₽
				Дуплекс	4 463 769 ₽	4 509 180 ₽	4 450 513 ₽	4 682 077 ₽	4 765 282 ₽	4 655 846 ₽
				Супердуплекс	4 632 051 ₽	4 677 462 ₽	4 618 795 ₽	4 850 359 ₽	4 933 564 ₽	4 824 128 ₽
			75	Углеродистая	4 140 198 ₽	4 185 608 ₽	4 126 942 ₽	4 358 506 ₽	4 441 711 ₽	4 332 275 ₽
				Нержавеющая	5 024 387 ₽	5 069 797 ₽	5 011 130 ₽	5 242 694 ₽	5 325 900 ₽	5 216 464 ₽
				Дуплекс	5 157 516 ₽	5 202 926 ₽	5 144 260 ₽	5 375 824 ₽	5 459 029 ₽	5 349 593 ₽
				Супердуплекс	5 325 798 ₽	5 371 208 ₽	5 312 542 ₽	5 544 106 ₽	5 627 311 ₽	5 517 875 ₽
			90	Углеродистая	0 ₽	0 ₽	0 ₽	0 ₽	0 ₽	0 ₽
				Дуплекс	0 ₽	0 ₽	0 ₽	0 ₽	0 ₽	0 ₽
				Нержавеющая	0 ₽	0 ₽	0 ₽	0 ₽	0 ₽	0 ₽

***AFLAS -** это фторэластомер, который используется в различных промышленных применениях, когда наряду с эластомерными свойствами синтетического каучука необходимо также обеспечить предельную надёжность изделия. Применяется при перекачивании большинства кислот и растворителей, нефтяных масел, топлива, амина, галогенированными углеводородами. Максимальная температура применения - 200°С.
***FFKM -** Отличается наилучшей устойчивостью к химическому воздействию по сравнению с любыми другими известными эластомерами. Материал используется для герметизации в самых сложных условиях. Максимальная температура применения 230°С.
***Viton -** фторсодержащий эластомер. Он относится к классу фторкаучуков и обладает уникальными химическими и механическими свойствами. Применяется при перекачивании минеральных масел, смазок, горячей воды, алифатических углеводородов. Максимальная температура применения - 200°С.
***EPDM -** Отличается очень плохой устойчивостью к минеральным маслам, но устойчив к горячей воде. EPDM обладает хорошей устойчивостью к полярным жидкостям и плохой устойчивостью к неполярным жидкостям. Максимальная температура применения - 140°С.

Обороты	Модель	Размер	кВт	Материал	Одинарное AFLAS	FFKM	Viton or EPDM	Двойное AFLAS	FFKM	Viton or EPDM
1500	МНХИ С800-45	10Х8-16	90	Супердуплекс	0 ₽	0 ₽	0 ₽	0 ₽	0 ₽	0 ₽
			110	Углеродистая	0 ₽	0 ₽	0 ₽	0 ₽	0 ₽	0 ₽
				Дуплекс	0 ₽	0 ₽	0 ₽	0 ₽	0 ₽	0 ₽
				Нержавеющая	0 ₽	0 ₽	0 ₽	0 ₽	0 ₽	0 ₽
				Супердуплекс	0 ₽	0 ₽	0 ₽	0 ₽	0 ₽	0 ₽
			132	Углеродистая	0 ₽	0 ₽	0 ₽	0 ₽	0 ₽	0 ₽
				Дуплекс	0 ₽	0 ₽	0 ₽	0 ₽	0 ₽	0 ₽
				Нержавеющая	0 ₽	0 ₽	0 ₽	0 ₽	0 ₽	0 ₽
				Супердуплекс	0 ₽	0 ₽	0 ₽	0 ₽	0 ₽	0 ₽
	МНХИ С1150-44	10Х8-16Н	75	Углеродистая	4 285 547 ₽	4 330 957 ₽	4 272 290 ₽	4 503 854 ₽	4 587 060 ₽	4 477 624 ₽
				Нержавеющая	5 242 002 ₽	5 287 412 ₽	5 228 746 ₽	5 460 310 ₽	5 543 515 ₽	5 434 079 ₽
				Дуплекс	5 386 012 ₽	5 431 423 ₽	5 372 756 ₽	5 604 320 ₽	5 687 525 ₽	5 578 089 ₽
				Супердуплекс	5 568 048 ₽	5 613 458 ₽	5 554 792 ₽	5 786 356 ₽	5 869 561 ₽	5 760 125 ₽
			90	Углеродистая	0 ₽	0 ₽	0 ₽	0 ₽	0 ₽	0 ₽
				Дуплекс	0 ₽	0 ₽	0 ₽	0 ₽	0 ₽	0 ₽
				Нержавеющая	0 ₽	0 ₽	0 ₽	0 ₽	0 ₽	0 ₽
				Супердуплекс	0 ₽	0 ₽	0 ₽	0 ₽	0 ₽	0 ₽
			110	Углеродистая	0 ₽	0 ₽	0 ₽	0 ₽	0 ₽	0 ₽
				Дуплекс	0 ₽	0 ₽	0 ₽	0 ₽	0 ₽	0 ₽
				Нержавеющая	0 ₽	0 ₽	0 ₽	0 ₽	0 ₽	0 ₽
				Супердуплекс	0 ₽	0 ₽	0 ₽	0 ₽	0 ₽	0 ₽
			132	Углеродистая	0 ₽	0 ₽	0 ₽	0 ₽	0 ₽	0 ₽
				Дуплекс	0 ₽	0 ₽	0 ₽	0 ₽	0 ₽	0 ₽
				Нержавеющая	0 ₽	0 ₽	0 ₽	0 ₽	0 ₽	0 ₽
				Супердуплекс	0 ₽	0 ₽	0 ₽	0 ₽	0 ₽	0 ₽
			160	Углеродистая	0 ₽	0 ₽	0 ₽	0 ₽	0 ₽	0 ₽
				Дуплекс	0 ₽	0 ₽	0 ₽	0 ₽	0 ₽	0 ₽
				Нержавеющая	0 ₽	0 ₽	0 ₽	0 ₽	0 ₽	0 ₽
				Супердуплекс	0 ₽	0 ₽	0 ₽	0 ₽	0 ₽	0 ₽
	МНХИ С1000-41	10Х8-17	55	Углеродистая	3 591 800 ₽	3 637 210 ₽	3 578 544 ₽	3 810 108 ₽	3 893 313 ₽	3 783 877 ₽
				Нержавеющая	4 548 255 ₽	4 593 666 ₽	4 534 999 ₽	4 766 563 ₽	4 849 768 ₽	4 740 332 ₽
				Дуплекс	4 692 266 ₽	4 737 676 ₽	4 679 009 ₽	4 910 573 ₽	4 993 778 ₽	4 884 343 ₽
				Супердуплекс	4 874 301 ₽	4 919 712 ₽	4 861 045 ₽	5 092 609 ₽	5 175 814 ₽	5 066 378 ₽
			75	Углеродистая	4 285 547 ₽	4 330 957 ₽	4 272 290 ₽	4 503 854 ₽	4 587 060 ₽	4 477 624 ₽
				Нержавеющая	5 242 002 ₽	5 287 412 ₽	5 228 746 ₽	5 460 310 ₽	5 543 515 ₽	5 434 079 ₽
				Дуплекс	5 386 012 ₽	5 431 423 ₽	5 372 756 ₽	5 604 320 ₽	5 687 525 ₽	5 578 089 ₽
				Супердуплекс	5 568 048 ₽	5 613 458 ₽	5 554 792 ₽	5 786 356 ₽	5 869 561 ₽	5 760 125 ₽
			90	Углеродистая	0 ₽	0 ₽	0 ₽	0 ₽	0 ₽	0 ₽
				Дуплекс	0 ₽	0 ₽	0 ₽	0 ₽	0 ₽	0 ₽
				Нержавеющая	0 ₽	0 ₽	0 ₽	0 ₽	0 ₽	0 ₽
				Супердуплекс	0 ₽	0 ₽	0 ₽	0 ₽	0 ₽	0 ₽
			110	Углеродистая	0 ₽	0 ₽	0 ₽	0 ₽	0 ₽	0 ₽
				Дуплекс	0 ₽	0 ₽	0 ₽	0 ₽	0 ₽	0 ₽
				Нержавеющая	0 ₽	0 ₽	0 ₽	0 ₽	0 ₽	0 ₽
				Супердуплекс	0 ₽	0 ₽	0 ₽	0 ₽	0 ₽	0 ₽
			132	Углеродистая	0 ₽	0 ₽	0 ₽	0 ₽	0 ₽	0 ₽
				Дуплекс	0 ₽	0 ₽	0 ₽	0 ₽	0 ₽	0 ₽
				Нержавеющая	0 ₽	0 ₽	0 ₽	0 ₽	0 ₽	0 ₽
				Супердуплекс	0 ₽	0 ₽	0 ₽	0 ₽	0 ₽	0 ₽
	МНХИ А25-7	3Х1.5-6	0,75	Углеродистая	957 123 ₽	965 077 ₽	948 944 ₽	1 084 892 ₽	1 092 085 ₽	1 069 944 ₽
				Нержавеющая	1 071 122 ₽	1 079 076 ₽	1 062 942 ₽	1 198 891 ₽	1 206 083 ₽	1 183 942 ₽
				Дуплекс	1 097 484 ₽	1 105 438 ₽	1 089 305 ₽	1 225 254 ₽	1 232 446 ₽	1 210 305 ₽
				Супердуплекс	1 099 622 ₽	1 107 576 ₽	1 091 442 ₽	1 227 391 ₽	1 234 583 ₽	1 212 442 ₽
	МНХИ А5-16	1.5Х1LF-8	0,75	Углеродистая	928 621 ₽	936 574 ₽	920 441 ₽	1 056 390 ₽	1 063 582 ₽	1 041 441 ₽
				Нержавеющая	1 071 122 ₽	1 079 076 ₽	1 062 942 ₽	1 198 891 ₽	1 206 083 ₽	1 183 942 ₽
				Дуплекс	1 097 484 ₽	1 105 438 ₽	1 089 305 ₽	1 225 254 ₽	1 232 446 ₽	1 210 305 ₽
				Супердуплекс	1 128 122 ₽	1 136 076 ₽	1 119 942 ₽	1 255 891 ₽	1 263 083 ₽	1 240 942 ₽
	МНХИ С450-34	8Х6-14А	22	Углеродистая	1 901 459 ₽	1 946 869 ₽	1 888 203 ₽	2 119 767 ₽	2 202 972 ₽	2 093 536 ₽
				Нержавеющая	2 813 459 ₽	2 858 869 ₽	2 800 203 ₽	3 031 767 ₽	3 114 972 ₽	3 005 536 ₽
				Дуплекс	2 898 959 ₽	2 944 369 ₽	2 885 703 ₽	3 117 267 ₽	3 200 472 ₽	3 091 036 ₽
				Супердуплекс	3 198 209 ₽	3 243 619 ₽	3 184 953 ₽	3 416 517 ₽	3 499 722 ₽	3 390 286 ₽
			30	Углеродистая	1 907 634 ₽	1 953 045 ₽	1 894 378 ₽	2 125 942 ₽	2 209 147 ₽	2 099 711 ₽
				Нержавеющая	2 819 634 ₽	2 865 045 ₽	2 806 378 ₽	3 037 942 ₽	3 121 147 ₽	3 011 711 ₽
				Дуплекс	2 905 134 ₽	2 950 545 ₽	2 891 878 ₽	3 123 442 ₽	3 206 647 ₽	3 097 211 ₽
				Супердуплекс	3 204 384 ₽	3 249 795 ₽	3 191 128 ₽	3 422 692 ₽	3 505 897 ₽	3 396 461 ₽
			37	Углеродистая	2 130 230 ₽	2 175 640 ₽	2 116 973 ₽	2 348 537 ₽	2 431 743 ₽	2 322 307 ₽
				Нержавеющая	3 042 230 ₽	3 087 640 ₽	3 028 973 ₽	3 260 537 ₽	3 343 743 ₽	3 234 307 ₽
				Дуплекс	3 127 730 ₽	3 173 140 ₽	3 114 473 ₽	3 346 037 ₽	3 429 243 ₽	3 319 807 ₽
				Супердуплекс	3 426 980 ₽	3 472 390 ₽	3 413 723 ₽	3 645 287 ₽	3 728 493 ₽	3 619 057 ₽
			45	Углеродистая	2 177 334 ₽	2 222 744 ₽	2 164 078 ₽	2 395 642 ₽	2 478 847 ₽	2 369 411 ₽
				Нержавеющая	3 089 334 ₽	3 134 744 ₽	3 076 078 ₽	3 307 642 ₽	3 390 847 ₽	3 281 411 ₽
				Дуплекс	3 174 834 ₽	3 220 244 ₽	3 161 578 ₽	3 393 142 ₽	3 476 347 ₽	3 366 911 ₽
				Супердуплекс	3 474 084 ₽	3 519 494 ₽	3 460 828 ₽	3 692 392 ₽	3 775 597 ₽	3 666 161 ₽
			55	Углеродистая	2 466 051 ₽	2 511 462 ₽	2 452 795 ₽	2 684 359 ₽	2 767 564 ₽	2 658 128 ₽
				Нержавеющая	3 378 051 ₽	3 423 462 ₽	3 364 795 ₽	3 596 359 ₽	3 679 564 ₽	3 570 128 ₽
				Дуплекс	3 463 551 ₽	3 508 962 ₽	3 450 295 ₽	3 681 859 ₽	3 765 064 ₽	3 655 628 ₽
				Супердуплекс	3 762 801 ₽	3 808 212 ₽	3 749 545 ₽	3 981 109 ₽	4 064 314 ₽	3 954 878 ₽

***AFLAS -** это фторэластомер, который используется в различных промышленных применениях, когда наряду с эластомерными свойствами синтетического каучука необходимо также обеспечить предельную надёжность изделия. Применяется при перекачивании большинства кислот и растворителей, нефтяных масел, топлива, амина, галогенированными углеводородами. Максимальная температура применения - 200°С.

***FFKM -** Отличается наилучшей устойчивостью к химическому воздействию по сравнению с любыми другими известными эластомерами. Материал используется для герметизации в самых сложных условиях. Максимальная температура применения 230°С.

***Viton -** фторсодержащий эластомер. Он относится к классу фторкаучуков и обладает уникальными химическими и механическими свойствами. Применяется при перекачивании минеральных масел, смазок, горячей воды, алифатических углеводородов. Максимальная температура применения - 200°С.

***EPDM -** Отличается очень плохой устойчивостью к минеральным маслам, но устойчив к горячей воде. EPDM обладает хорошей устойчивостью к полярным жидкостям и плохой устойчивостью к неполярным жидкостям. Максимальная температура применения - 140°С.

Прайс Крон МНХИ вер. 2.6

Исполнение	Exd IIb T4

Срок действия	**30.12.2025**		
	Сварная рама	5%	
Стандартный срок поставки **14-16 недель**	Ускоренная поставка (-2 недели)	+10% к цене насоса	

Если цена не указана - данное исполнение по запросу

Обороты	Модель	Размер	кВт	Материал	Одинарное AFLAS	FFKM	Viton or EPDM	Двойное AFLAS	FFKM	Viton or EPDM
1000	**МНХИ B150-13**	**6X4-13A**	**2,2**	**Углеродистая**	1 561 287 ₽	1 574 544 ₽	1 550 851 ₽	1 712 467 ₽	1 726 287 ₽	1 692 723 ₽
				Нержавеющая	1 974 538 ₽	1 987 795 ₽	1 964 103 ₽	2 125 718 ₽	2 139 538 ₽	2 105 974 ₽
				Дуплекс	2 034 388 ₽	2 047 645 ₽	2 023 953 ₽	2 185 568 ₽	2 199 388 ₽	2 165 824 ₽
				Супердуплекс	2 259 538 ₽	2 272 795 ₽	2 249 103 ₽	2 410 718 ₽	2 424 538 ₽	2 390 974 ₽
			3	**Углеродистая**	1 581 908 ₽	1 595 164 ₽	1 571 472 ₽	1 733 088 ₽	1 746 908 ₽	1 713 344 ₽
				Нержавеющая	1 995 159 ₽	2 008 416 ₽	1 984 723 ₽	2 146 339 ₽	2 160 159 ₽	2 126 595 ₽
				Дуплекс	2 055 009 ₽	2 068 266 ₽	2 044 573 ₽	2 206 189 ₽	2 220 009 ₽	2 186 445 ₽
				Супердуплекс	2 280 159 ₽	2 293 416 ₽	2 269 723 ₽	2 431 339 ₽	2 445 159 ₽	2 411 595 ₽
			4	**Углеродистая**	1 594 562 ₽	1 607 818 ₽	1 584 126 ₽	1 745 741 ₽	1 759 562 ₽	1 725 998 ₽
				Нержавеющая	2 007 813 ₽	2 021 070 ₽	1 997 377 ₽	2 158 993 ₽	2 172 813 ₽	2 139 249 ₽
				Дуплекс	2 067 663 ₽	2 080 920 ₽	2 057 227 ₽	2 218 843 ₽	2 232 663 ₽	2 199 099 ₽
				Супердуплекс	2 292 813 ₽	2 306 070 ₽	2 282 377 ₽	2 443 993 ₽	2 457 813 ₽	2 424 249 ₽
			5,5	**Углеродистая**	1 552 168 ₽	1 565 425 ₽	1 541 733 ₽	1 703 348 ₽	1 717 168 ₽	1 683 604 ₽
				Нержавеющая	1 965 420 ₽	1 978 676 ₽	1 954 984 ₽	2 116 599 ₽	2 130 420 ₽	2 096 856 ₽
				Дуплекс	2 025 270 ₽	2 038 526 ₽	2 014 834 ₽	2 176 449 ₽	2 190 270 ₽	2 156 706 ₽
				Супердуплекс	2 250 420 ₽	2 263 676 ₽	2 239 984 ₽	2 401 599 ₽	2 415 420 ₽	2 381 856 ₽
			7,5	**Углеродистая**	1 561 690 ₽	1 574 946 ₽	1 551 254 ₽	1 712 869 ₽	1 726 690 ₽	1 693 125 ₽
				Нержавеющая	1 974 941 ₽	1 988 197 ₽	1 964 505 ₽	2 126 120 ₽	2 139 941 ₽	2 106 377 ₽
				Дуплекс	2 034 791 ₽	2 048 047 ₽	2 024 355 ₽	2 185 970 ₽	2 199 791 ₽	2 166 227 ₽
				Супердуплекс	2 259 941 ₽	2 273 197 ₽	2 249 505 ₽	2 411 120 ₽	2 424 941 ₽	2 391 377 ₽
			11	**Углеродистая**	1 606 342 ₽	1 619 598 ₽	1 595 906 ₽	1 757 521 ₽	1 771 342 ₽	1 737 778 ₽
				Нержавеющая	2 019 593 ₽	2 032 849 ₽	2 009 157 ₽	2 170 772 ₽	2 184 593 ₽	2 151 029 ₽
				Дуплекс	2 079 443 ₽	2 092 699 ₽	2 069 007 ₽	2 230 622 ₽	2 244 443 ₽	2 210 879 ₽
				Супердуплекс	2 304 593 ₽	2 317 849 ₽	2 294 157 ₽	2 455 772 ₽	2 469 593 ₽	2 436 029 ₽
	МНХИ C500-12	**10X8-14**	**18,5**	**Углеродистая**	2 291 113 ₽	2 336 523 ₽	2 277 856 ₽	2 509 420 ₽	2 592 626 ₽	2 483 190 ₽
				Нержавеющая	3 160 363 ₽	3 205 773 ₽	3 147 106 ₽	3 378 670 ₽	3 461 876 ₽	3 352 440 ₽
				Дуплекс	3 265 100 ₽	3 310 511 ₽	3 251 844 ₽	3 483 408 ₽	3 566 613 ₽	3 457 177 ₽
				Супердуплекс	3 716 113 ₽	3 761 523 ₽	3 702 856 ₽	3 934 420 ₽	4 017 626 ₽	3 908 190 ₽
			22	**Углеродистая**	2 660 288 ₽	2 705 698 ₽	2 647 032 ₽	2 878 596 ₽	2 961 801 ₽	2 852 365 ₽
				Нержавеющая	3 529 538 ₽	3 574 948 ₽	3 516 282 ₽	3 747 846 ₽	3 831 051 ₽	3 721 615 ₽
				Дуплекс	3 634 276 ₽	3 679 686 ₽	3 621 019 ₽	3 852 583 ₽	3 935 788 ₽	3 826 353 ₽
				Супердуплекс	4 085 288 ₽	4 130 698 ₽	4 072 032 ₽	4 303 596 ₽	4 386 801 ₽	4 277 365 ₽
			30	**Углеродистая**	2 760 767 ₽	2 806 177 ₽	2 747 510 ₽	2 979 074 ₽	3 062 279 ₽	2 952 843 ₽
				Нержавеющая	3 630 017 ₽	3 675 427 ₽	3 616 760 ₽	3 848 324 ₽	3 931 529 ₽	3 822 093 ₽
				Дуплекс	3 734 754 ₽	3 780 164 ₽	3 721 498 ₽	3 953 062 ₽	4 036 267 ₽	3 926 831 ₽
				Супердуплекс	4 185 767 ₽	4 231 177 ₽	4 172 510 ₽	4 404 074 ₽	4 487 279 ₽	4 377 843 ₽
	МНХИ C200-21	**6X4-16**	**7,5**	**Углеродистая**	2 022 043 ₽	2 067 454 ₽	2 008 787 ₽	2 240 351 ₽	2 323 556 ₽	2 214 120 ₽
				Нержавеющая	2 791 543 ₽	2 836 954 ₽	2 778 287 ₽	3 009 851 ₽	3 093 056 ₽	2 983 620 ₽
				Дуплекс	2 889 868 ₽	2 935 279 ₽	2 876 612 ₽	3 108 176 ₽	3 191 381 ₽	3 081 945 ₽
				Супердуплекс	3 219 043 ₽	3 264 454 ₽	3 205 787 ₽	3 437 351 ₽	3 520 556 ₽	3 411 120 ₽
			11	**Углеродистая**	2 066 696 ₽	2 112 106 ₽	2 053 439 ₽	2 285 003 ₽	2 368 208 ₽	2 258 772 ₽
				Нержавеющая	2 836 196 ₽	2 881 606 ₽	2 822 939 ₽	3 054 503 ₽	3 137 708 ₽	3 028 272 ₽
				Дуплекс	2 934 521 ₽	2 979 931 ₽	2 921 264 ₽	3 152 828 ₽	3 236 033 ₽	3 126 597 ₽
				Супердуплекс	3 263 696 ₽	3 309 106 ₽	3 250 439 ₽	3 482 003 ₽	3 565 208 ₽	3 455 772 ₽
			15	**Углеродистая**	2 152 261 ₽	2 197 672 ₽	2 139 005 ₽	2 370 569 ₽	2 453 774 ₽	2 344 338 ₽
				Нержавеющая	2 921 761 ₽	2 967 172 ₽	2 908 505 ₽	3 140 069 ₽	3 223 274 ₽	3 113 838 ₽
				Дуплекс	3 020 086 ₽	3 065 497 ₽	3 006 830 ₽	3 238 394 ₽	3 321 599 ₽	3 212 163 ₽
				Супердуплекс	3 349 261 ₽	3 394 672 ₽	3 336 005 ₽	3 567 569 ₽	3 650 774 ₽	3 541 338 ₽
			18,5	**Углеродистая**	2 262 613 ₽	2 308 023 ₽	2 249 356 ₽	2 480 920 ₽	2 564 126 ₽	2 454 690 ₽
				Нержавеющая	3 032 113 ₽	3 077 523 ₽	3 018 856 ₽	3 250 420 ₽	3 333 626 ₽	3 224 190 ₽
				Дуплекс	3 130 438 ₽	3 175 848 ₽	3 117 181 ₽	3 348 745 ₽	3 431 951 ₽	3 322 515 ₽
				Супердуплекс	3 459 613 ₽	3 505 023 ₽	3 446 356 ₽	3 677 920 ₽	3 761 126 ₽	3 651 690 ₽
	МНХИ C325-17	**8X6-16A**	**11**	**Углеродистая**	2 251 947 ₽	2 297 357 ₽	2 238 690 ₽	2 470 254 ₽	2 553 460 ₽	2 444 024 ₽
				Нержавеющая	3 007 196 ₽	3 052 606 ₽	2 993 939 ₽	3 225 503 ₽	3 308 708 ₽	3 199 272 ₽
				Дуплекс	3 114 071 ₽	3 159 481 ₽	3 100 814 ₽	3 332 378 ₽	3 415 583 ₽	3 306 147 ₽
				Супердуплекс	3 491 696 ₽	3 537 106 ₽	3 478 439 ₽	3 710 003 ₽	3 793 208 ₽	3 683 772 ₽
			15	**Углеродистая**	2 337 513 ₽	2 382 923 ₽	2 324 256 ₽	2 555 820 ₽	2 639 026 ₽	2 529 590 ₽
				Нержавеющая	3 092 761 ₽	3 138 172 ₽	3 079 505 ₽	3 311 069 ₽	3 394 274 ₽	3 284 838 ₽
				Дуплекс	3 199 636 ₽	3 245 047 ₽	3 186 380 ₽	3 417 944 ₽	3 501 149 ₽	3 391 713 ₽
				Супердуплекс	3 577 261 ₽	3 622 672 ₽	3 564 005 ₽	3 795 569 ₽	3 878 774 ₽	3 769 338 ₽
			18,5	**Углеродистая**	2 447 864 ₽	2 493 274 ₽	2 434 608 ₽	2 666 172 ₽	2 749 377 ₽	2 639 941 ₽
				Нержавеющая	3 203 113 ₽	3 248 523 ₽	3 189 856 ₽	3 421 420 ₽	3 504 626 ₽	3 395 190 ₽
				Дуплекс	3 309 988 ₽	3 355 398 ₽	3 296 731 ₽	3 528 295 ₽	3 611 501 ₽	3 502 065 ₽
				Супердуплекс	3 687 613 ₽	3 733 023 ₽	3 674 356 ₽	3 905 920 ₽	3 989 126 ₽	3 879 690 ₽
			22	**Углеродистая**	2 817 039 ₽	2 862 450 ₽	2 803 783 ₽	3 035 347 ₽	3 118 552 ₽	3 009 116 ₽
				Нержавеющая	3 572 288 ₽	3 617 698 ₽	3 559 032 ₽	3 790 596 ₽	3 873 801 ₽	3 764 365 ₽
				Дуплекс	3 679 163 ₽	3 724 573 ₽	3 665 907 ₽	3 897 471 ₽	3 980 676 ₽	3 871 240 ₽
				Супердуплекс	4 056 788 ₽	4 102 198 ₽	4 043 532 ₽	4 275 096 ₽	4 358 301 ₽	4 248 865 ₽
			30	**Углеродистая**	2 917 518 ₽	2 962 928 ₽	2 904 261 ₽	3 135 825 ₽	3 219 031 ₽	3 109 595 ₽
				Нержавеющая	3 672 767 ₽	3 718 177 ₽	3 659 510 ₽	3 891 074 ₽	3 974 279 ₽	3 864 843 ₽
				Дуплекс	3 779 642 ₽	3 825 052 ₽	3 766 385 ₽	3 997 949 ₽	4 081 154 ₽	3 971 718 ₽
				Супердуплекс	4 157 267 ₽	4 202 677 ₽	4 144 010 ₽	4 375 574 ₽	4 458 779 ₽	4 349 343 ₽
	МНХИ C500-17	**10X8-16**	**18,5**	**Углеродистая**	2 844 013 ₽	2 889 423 ₽	2 830 756 ₽	3 062 320 ₽	3 145 526 ₽	3 036 090 ₽
				Нержавеющая	3 728 201 ₽	3 773 612 ₽	3 714 945 ₽	3 946 509 ₽	4 029 714 ₽	3 920 278 ₽
				Дуплекс	3 861 331 ₽	3 906 741 ₽	3 848 074 ₽	4 079 639 ₽	4 162 844 ₽	4 053 408 ₽
				Супердуплекс	4 029 613 ₽	4 075 023 ₽	4 016 356 ₽	4 247 920 ₽	4 331 126 ₽	4 221 690 ₽
			22	**Углеродистая**	3 213 188 ₽	3 258 598 ₽	3 199 932 ₽	3 431 496 ₽	3 514 701 ₽	3 405 265 ₽
				Нержавеющая	4 097 377 ₽	4 142 787 ₽	4 084 120 ₽	4 315 684 ₽	4 398 890 ₽	4 289 454 ₽
				Дуплекс	4 230 506 ₽	4 275 916 ₽	4 217 250 ₽	4 448 814 ₽	4 532 019 ₽	4 422 583 ₽
				Супердуплекс	4 398 788 ₽	4 444 198 ₽	4 385 532 ₽	4 617 096 ₽	4 700 301 ₽	4 590 865 ₽
			30	**Углеродистая**	3 313 667 ₽	3 359 077 ₽	3 300 410 ₽	3 531 974 ₽	3 615 179 ₽	3 505 743 ₽
				Нержавеющая	4 197 855 ₽	4 243 265 ₽	4 184 599 ₽	4 416 163 ₽	4 499 368 ₽	4 389 932 ₽
				Дуплекс	4 330 985 ₽	4 376 395 ₽	4 317 728 ₽	4 549 292 ₽	4 632 497 ₽	4 523 062 ₽
				Супердуплекс	4 499 267 ₽	4 544 677 ₽	4 486 010 ₽	4 717 574 ₽	4 800 779 ₽	4 691 343 ₽
			37	**Углеродистая**	3 451 162 ₽	3 496 572 ₽	3 437 906 ₽	3 669 470 ₽	3 752 675 ₽	3 643 239 ₽
				Нержавеющая	4 335 351 ₽	4 380 761 ₽	4 322 095 ₽	4 553 659 ₽	4 636 864 ₽	4 527 428 ₽
				Дуплекс	4 468 480 ₽	4 513 891 ₽	4 455 224 ₽	4 686 788 ₽	4 769 993 ₽	4 660 557 ₽

***AFLAS -** это фторэластомер, который используется в различных промышленных применениях, когда наряду с эластомерными свойствами синтетического каучука необходимо также обеспечить предельную надёжность изделия. Применяется при перекачивании большинства кислот и растворителей, нефтяных масел, топлива, амина, галогенированными углеводородами. Максимальная температура применения - 200°C.
***FFKM -** Отличается наилучшей устойчивостью к химическому воздействию по сравнению с любыми другими известными эластомерами. Материал используется для герметизации в самых сложных условиях. Максимальная температура применения 230°C.
***Viton -** фторсодержащий эластомер. Он относится к классу фторкаучуков и обладает уникальными химическими и механическими свойствами. Применяется при перекачивании минеральных масел, смазок, горячей воды, алифатических углеводородов. Максимальная температура применения - 200°C.
***EPDM -** Отличается очень плохой устойчивостью к минеральным маслам, но устойчив к горячей воде. EPDM обладает хорошей устойчивостью к полярным жидкостям и плохой устойчивостью к неполярным жидкостям. Максимальная температура применения - 140°C.

Обороты	Модель	Размер	кВт	Материал	Одинарное AFLAS	FFKM	Viton or EPDM	Двойное AFLAS	FFKM	Viton or EPDM
1000	МНХИ С500-17	10Х8-16	37	Супердуплекс	4 636 762 ₽	4 682 172 ₽	4 623 506 ₽	4 855 070 ₽	4 938 275 ₽	4 828 839 ₽
			45	Углеродистая	4 037 514 ₽	4 082 925 ₽	4 024 258 ₽	4 255 822 ₽	4 339 027 ₽	4 229 591 ₽
				Нержавеющая	4 921 703 ₽	4 967 113 ₽	4 908 447 ₽	5 140 011 ₽	5 223 216 ₽	5 113 780 ₽
				Дуплекс	5 054 833 ₽	5 100 243 ₽	5 041 576 ₽	5 273 140 ₽	5 356 345 ₽	5 246 909 ₽
				Супердуплекс	5 223 114 ₽	5 268 525 ₽	5 209 858 ₽	5 441 422 ₽	5 524 627 ₽	5 415 191 ₽
	МНХИ С700-16	10Х8-16Н	22	Углеродистая	3 358 537 ₽	3 403 947 ₽	3 345 280 ₽	3 576 845 ₽	3 660 050 ₽	3 550 614 ₽
				Нержавеющая	4 314 992 ₽	4 360 402 ₽	4 301 736 ₽	4 533 300 ₽	4 616 505 ₽	4 507 069 ₽
				Дуплекс	4 459 002 ₽	4 504 413 ₽	4 445 746 ₽	4 677 310 ₽	4 760 515 ₽	4 651 079 ₽
				Супердуплекс	4 641 038 ₽	4 686 448 ₽	4 627 782 ₽	4 859 346 ₽	4 942 551 ₽	4 833 115 ₽
			30	Углеродистая	3 459 015 ₽	3 504 425 ₽	3 445 759 ₽	3 677 323 ₽	3 760 528 ₽	3 651 092 ₽
				Нержавеющая	4 415 471 ₽	4 460 881 ₽	4 402 214 ₽	4 633 778 ₽	4 716 983 ₽	4 607 548 ₽
				Дуплекс	4 559 481 ₽	4 604 891 ₽	4 546 224 ₽	4 777 789 ₽	4 860 994 ₽	4 751 558 ₽
				Супердуплекс	4 741 517 ₽	4 786 927 ₽	4 728 260 ₽	4 959 824 ₽	5 043 029 ₽	4 933 593 ₽
			37	Углеродистая	3 596 511 ₽	3 641 921 ₽	3 583 255 ₽	3 814 819 ₽	3 898 024 ₽	3 788 588 ₽
				Нержавеющая	4 552 966 ₽	4 598 377 ₽	4 539 710 ₽	4 771 274 ₽	4 854 479 ₽	4 745 043 ₽
				Дуплекс	4 696 977 ₽	4 742 387 ₽	4 683 720 ₽	4 915 284 ₽	4 998 489 ₽	4 889 053 ₽
				Супердуплекс	4 879 012 ₽	4 924 422 ₽	4 865 756 ₽	5 097 320 ₽	5 180 525 ₽	5 071 089 ₽
			45	Углеродистая	4 182 863 ₽	4 228 273 ₽	4 169 607 ₽	4 401 171 ₽	4 484 376 ₽	4 374 940 ₽
				Нержавеющая	5 139 319 ₽	5 184 729 ₽	5 126 062 ₽	5 357 626 ₽	5 440 831 ₽	5 331 395 ₽
				Дуплекс	5 283 329 ₽	5 328 739 ₽	5 270 072 ₽	5 501 636 ₽	5 584 842 ₽	5 475 406 ₽
				Супердуплекс	5 465 364 ₽	5 510 775 ₽	5 452 108 ₽	5 683 672 ₽	5 766 877 ₽	5 657 441 ₽
			55	Углеродистая	4 311 051 ₽	4 356 461 ₽	4 297 795 ₽	4 529 359 ₽	4 612 564 ₽	4 503 128 ₽
				Нержавеющая	5 267 507 ₽	5 312 917 ₽	5 254 250 ₽	5 485 814 ₽	5 569 019 ₽	5 459 583 ₽
				Дуплекс	5 411 517 ₽	5 456 927 ₽	5 398 260 ₽	5 629 824 ₽	5 713 030 ₽	5 603 594 ₽
				Супердуплекс	5 593 552 ₽	5 638 963 ₽	5 580 296 ₽	5 811 860 ₽	5 895 065 ₽	5 785 629 ₽
	МНХИ С600-16	10Х8-17	15	Углеродистая	2 879 010 ₽	2 924 420 ₽	2 865 754 ₽	3 097 318 ₽	3 180 523 ₽	3 071 087 ₽
				Нержавеющая	3 835 466 ₽	3 880 876 ₽	3 822 209 ₽	4 053 773 ₽	4 136 978 ₽	4 027 542 ₽
				Дуплекс	3 979 476 ₽	4 024 886 ₽	3 966 219 ₽	4 197 783 ₽	4 280 989 ₽	4 171 553 ₽
				Супердуплекс	4 161 511 ₽	4 206 922 ₽	4 148 255 ₽	4 379 819 ₽	4 463 024 ₽	4 353 588 ₽
			18,5	Углеродистая	2 989 361 ₽	3 034 772 ₽	2 976 105 ₽	3 207 669 ₽	3 290 874 ₽	3 181 438 ₽
				Нержавеющая	3 945 817 ₽	3 991 227 ₽	3 932 560 ₽	4 164 125 ₽	4 247 330 ₽	4 137 894 ₽
				Дуплекс	4 089 827 ₽	4 135 237 ₽	4 076 571 ₽	4 308 135 ₽	4 391 340 ₽	4 281 904 ₽
				Супердуплекс	4 271 863 ₽	4 317 273 ₽	4 258 606 ₽	4 490 170 ₽	4 573 376 ₽	4 463 940 ₽
			22	Углеродистая	3 358 537 ₽	3 403 947 ₽	3 345 280 ₽	3 576 845 ₽	3 660 050 ₽	3 550 614 ₽
				Нержавеющая	4 314 992 ₽	4 360 402 ₽	4 301 736 ₽	4 533 300 ₽	4 616 505 ₽	4 507 069 ₽
				Дуплекс	4 459 002 ₽	4 504 413 ₽	4 445 746 ₽	4 677 310 ₽	4 760 515 ₽	4 651 079 ₽
				Супердуплекс	4 641 038 ₽	4 686 448 ₽	4 627 782 ₽	4 859 346 ₽	4 942 551 ₽	4 833 115 ₽
			30	Углеродистая	3 459 015 ₽	3 504 425 ₽	3 445 759 ₽	3 677 323 ₽	3 760 528 ₽	3 651 092 ₽
				Нержавеющая	4 415 471 ₽	4 460 881 ₽	4 402 214 ₽	4 633 778 ₽	4 716 983 ₽	4 607 548 ₽
				Дуплекс	4 559 481 ₽	4 604 891 ₽	4 546 224 ₽	4 777 789 ₽	4 860 994 ₽	4 751 558 ₽
				Супердуплекс	4 741 517 ₽	4 786 927 ₽	4 728 260 ₽	4 959 824 ₽	5 043 029 ₽	4 933 593 ₽
			37	Углеродистая	3 596 511 ₽	3 641 921 ₽	3 583 255 ₽	3 814 819 ₽	3 898 024 ₽	3 788 588 ₽
				Нержавеющая	4 552 966 ₽	4 598 377 ₽	4 539 710 ₽	4 771 274 ₽	4 854 479 ₽	4 745 043 ₽
				Дуплекс	4 696 977 ₽	4 742 387 ₽	4 683 720 ₽	4 915 284 ₽	4 998 489 ₽	4 889 053 ₽
				Супердуплекс	4 879 012 ₽	4 924 422 ₽	4 865 756 ₽	5 097 320 ₽	5 180 525 ₽	5 071 089 ₽
	МНХИ С275-15	8Х6-14А	7,5	Углеродистая	1 623 043 ₽	1 668 454 ₽	1 609 787 ₽	1 841 351 ₽	1 924 556 ₽	1 815 120 ₽
				Нержавеющая	2 535 043 ₽	2 580 454 ₽	2 521 787 ₽	2 753 351 ₽	2 836 556 ₽	2 727 120 ₽
				Дуплекс	2 620 543 ₽	2 665 954 ₽	2 607 287 ₽	2 838 851 ₽	2 922 056 ₽	2 812 620 ₽
				Супердуплекс	2 919 793 ₽	2 965 204 ₽	2 906 537 ₽	3 138 101 ₽	3 221 306 ₽	3 111 870 ₽
			11	Углеродистая	1 667 696 ₽	1 713 106 ₽	1 654 439 ₽	1 886 003 ₽	1 969 208 ₽	1 859 772 ₽
				Нержавеющая	2 579 696 ₽	2 625 106 ₽	2 566 439 ₽	2 798 003 ₽	2 881 208 ₽	2 771 772 ₽
				Дуплекс	2 665 196 ₽	2 710 606 ₽	2 651 939 ₽	2 883 503 ₽	2 966 708 ₽	2 857 272 ₽
				Супердуплекс	2 964 446 ₽	3 009 856 ₽	2 951 189 ₽	3 182 753 ₽	3 265 958 ₽	3 156 522 ₽
			15	Углеродистая	1 753 261 ₽	1 798 672 ₽	1 740 005 ₽	1 971 569 ₽	2 054 774 ₽	1 945 338 ₽
				Нержавеющая	2 665 261 ₽	2 710 672 ₽	2 652 005 ₽	2 883 569 ₽	2 966 774 ₽	2 857 338 ₽
				Дуплекс	2 750 761 ₽	2 796 172 ₽	2 737 505 ₽	2 969 069 ₽	3 052 274 ₽	2 942 838 ₽
				Супердуплекс	3 050 011 ₽	3 095 422 ₽	3 036 755 ₽	3 268 319 ₽	3 351 524 ₽	3 242 088 ₽
			18,5	Углеродистая	1 863 613 ₽	1 909 023 ₽	1 850 356 ₽	2 081 920 ₽	2 165 126 ₽	2 055 690 ₽
				Нержавеющая	2 775 613 ₽	2 821 023 ₽	2 762 356 ₽	2 993 920 ₽	3 077 126 ₽	2 967 690 ₽
				Дуплекс	2 861 113 ₽	2 906 523 ₽	2 847 856 ₽	3 079 420 ₽	3 162 626 ₽	3 053 190 ₽
				Супердуплекс	3 160 363 ₽	3 205 773 ₽	3 147 106 ₽	3 378 670 ₽	3 461 876 ₽	3 352 440 ₽

***AFLAS -** это фторэластомер, который используется в различных промышленных применениях, когда наряду с эластомерными свойствами синтетического каучука необходимо также обеспечить предельную надёжность изделия. Применяется при перекачивании большинства кислот и растворителей, нефтяных масел, топлива, амина, галогенированными углеводородами. Максимальная температура применения - 200°С.
***FFKM -** Отличается наилучшей устойчивостью к химическому воздействию по сравнению с любыми другими известными эластомерами. Материал используется для герметизации в самых сложных условиях. Максимальная температура применения 230°С.
***Viton -** фторсодержащий эластомер. Он относится к классу фторкаучуков и обладает уникальными химическими и механическими свойствами. Применяется при перекачивании минеральных масел, смазок, горячей воды, алифатических углеводородов. Максимальная температура применения - 200°С.
***EPDM -** Отличается очень плохой устойчивостью к минеральным маслам, но устойчив к горячей воде. EPDM обладает хорошей устойчивостью к полярным жидкостям и плохой устойчивостью к неполярным жидкостям. Максимальная температура применения - 140°С.