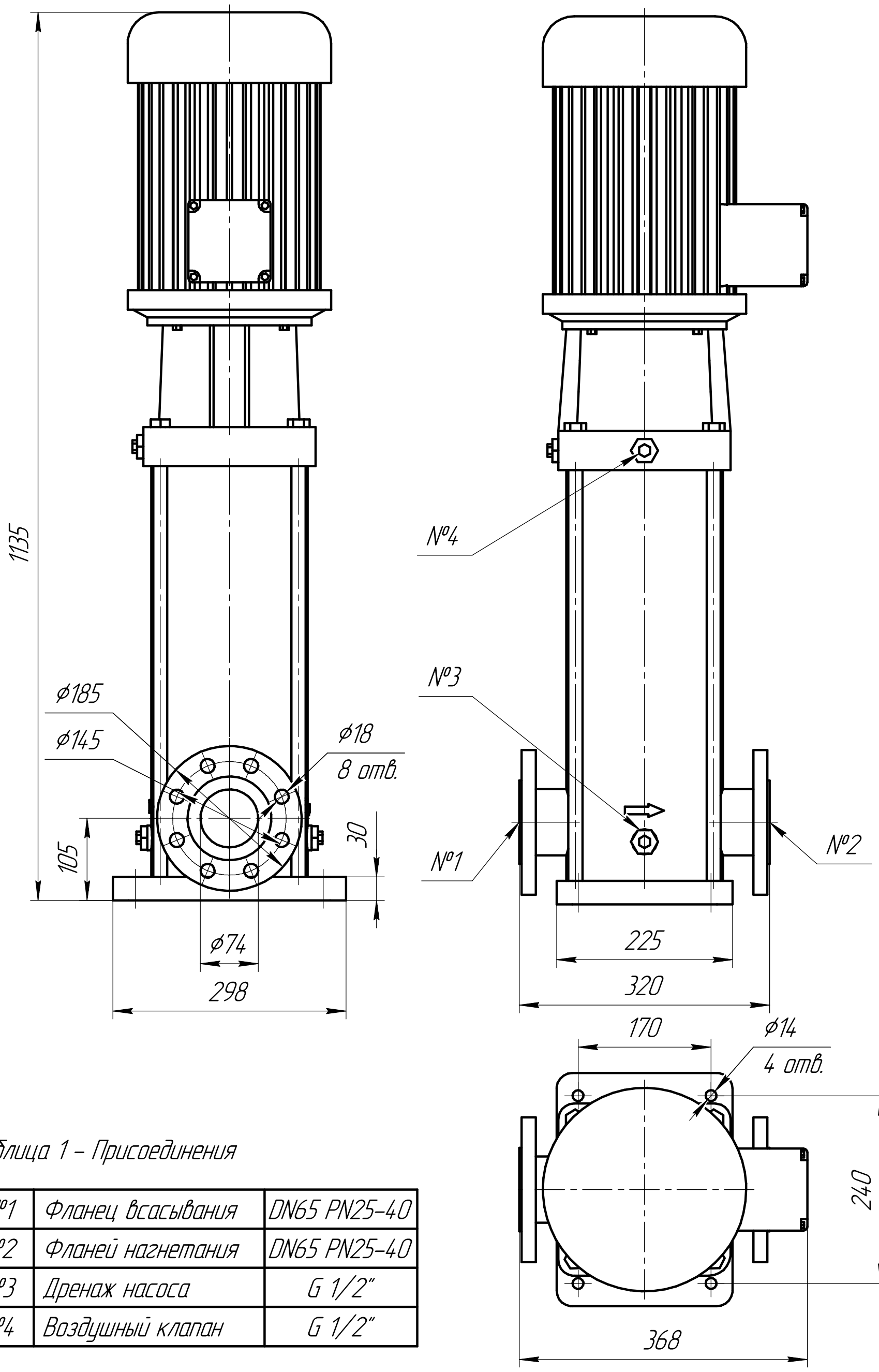

Таблица 1 – Присоединения

№1	Фланец всасывания	DN65 PN25-40
№2	Фланей нагнетания	DN65 PN25-40
№3	Дренаж насоса	G 1/2"
№4	Воздушный клапан	G 1/2"

Изм.	Лист	№ докум.	Подп.	Дата
Разраб.				
Пров.				
Т.контр.				
Н.контр.				
Утв.				

КВ-32-40

Многоступенчатый центробежный насос КВ-32-40

Нержавеющая сталь

Лит.	Масса	Масштаб
	109	1:5
Лист	Листов 1	

НК КРОН

Копировал

Формат А3

Перв. примен.

Справ. №

Подп. и дата

Инв. № дубл.

Взам. инв. №

Подп. и дата

Инв. № подл.