КВ-1-32

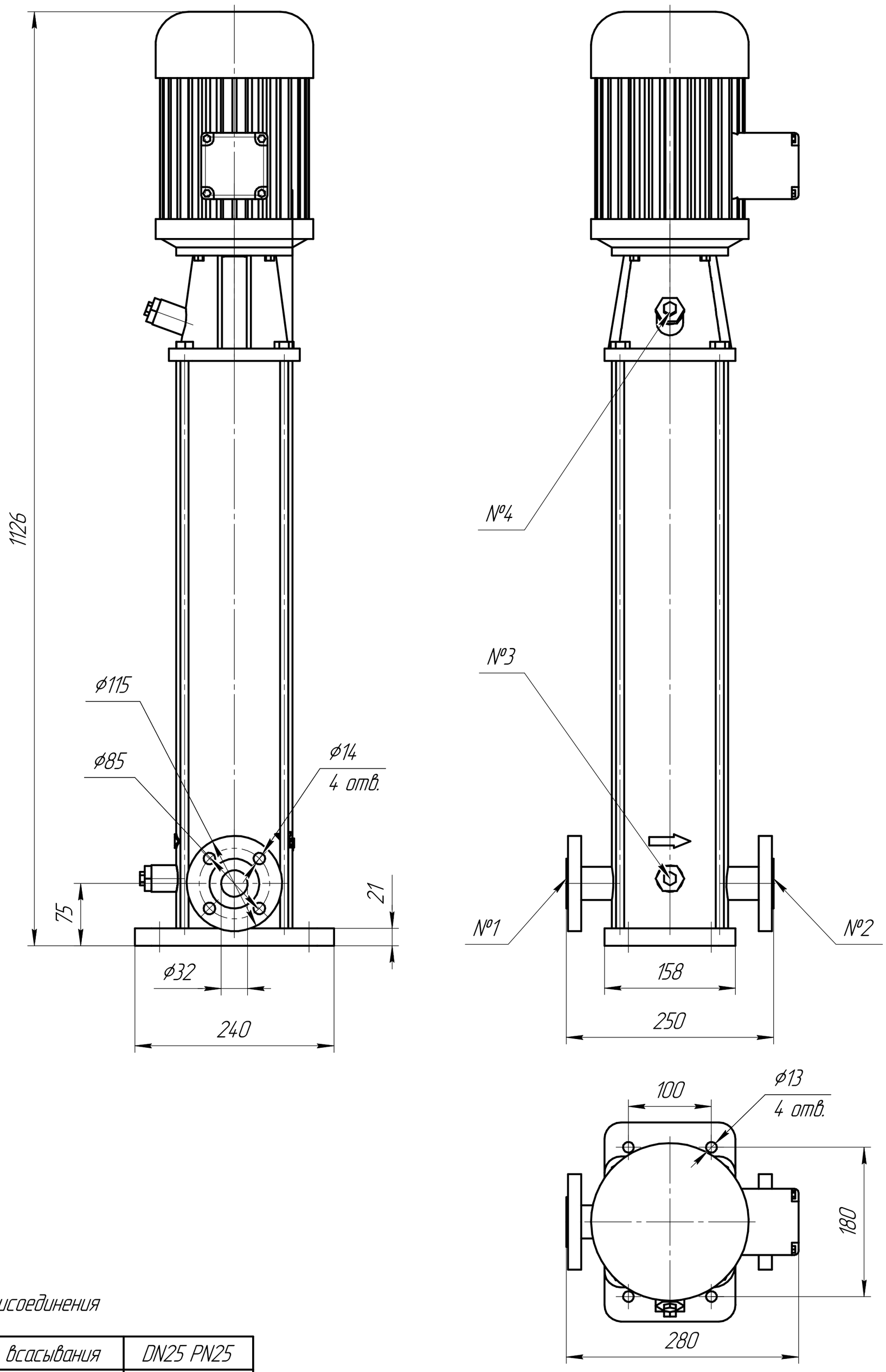


Таблица 1 – Присоединения

| | | |
|---|---|---|
| №1 | Фланец всасывания | DN25 PN25 |
| №2 | Фланей нагнетания | DN25 PN25 |
| №3 | Дренаж насоса | G 1/2" |
| №4 | Воздушный клапан | G 1/2" |

| Изм. | Лист | № докум. | Подп. | Дата | КВ-1-32 | | |
|---|---|---|---|---|---|---|---|
| Разраб. | | | | | Многоступенчатый центробежный насос КВ-1-32 | Лит. | Масса: 45 / Масштаб: 1:4 |
| Пров. | | | | | | Лист | Листов 1 |
| Т.контр. | | | | | | | |
| Н.контр. | | | | | Нержавеющая сталь | НК КРОН | |
| Утв. | | | | | | | |

Копировал

Формат А2

Перв. примен. | Справ. № | Подп. и дата | Инв. № дубл. | Взам. инв. № | Подп. и дата | Инв. № подл.