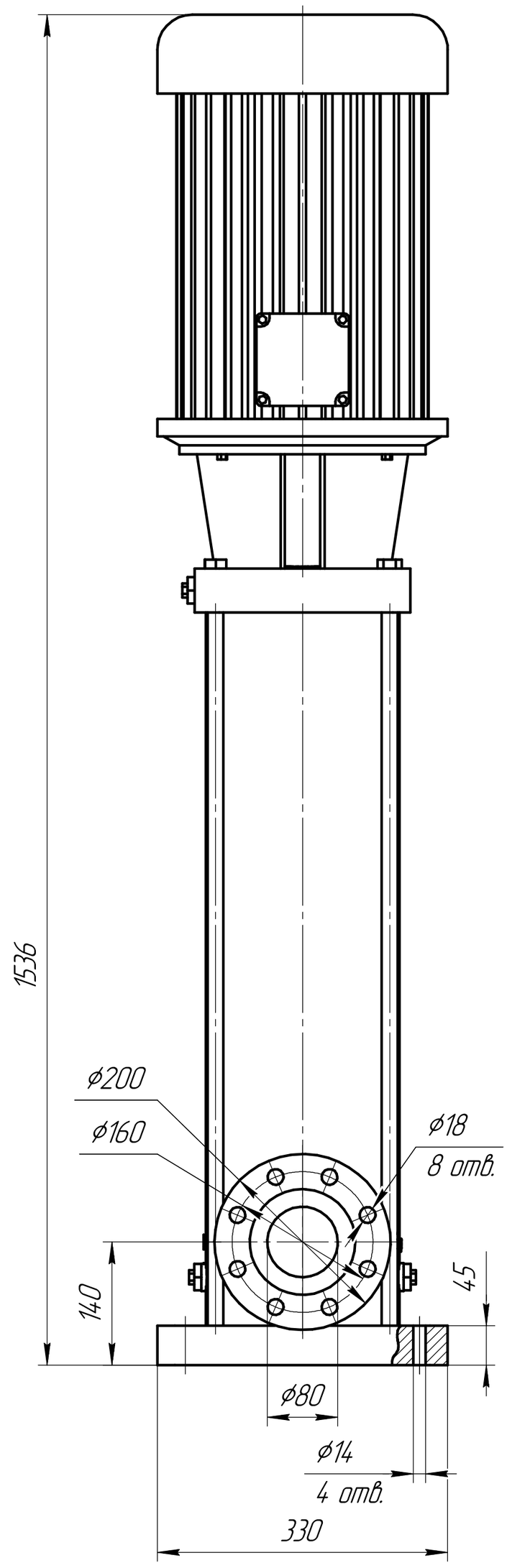

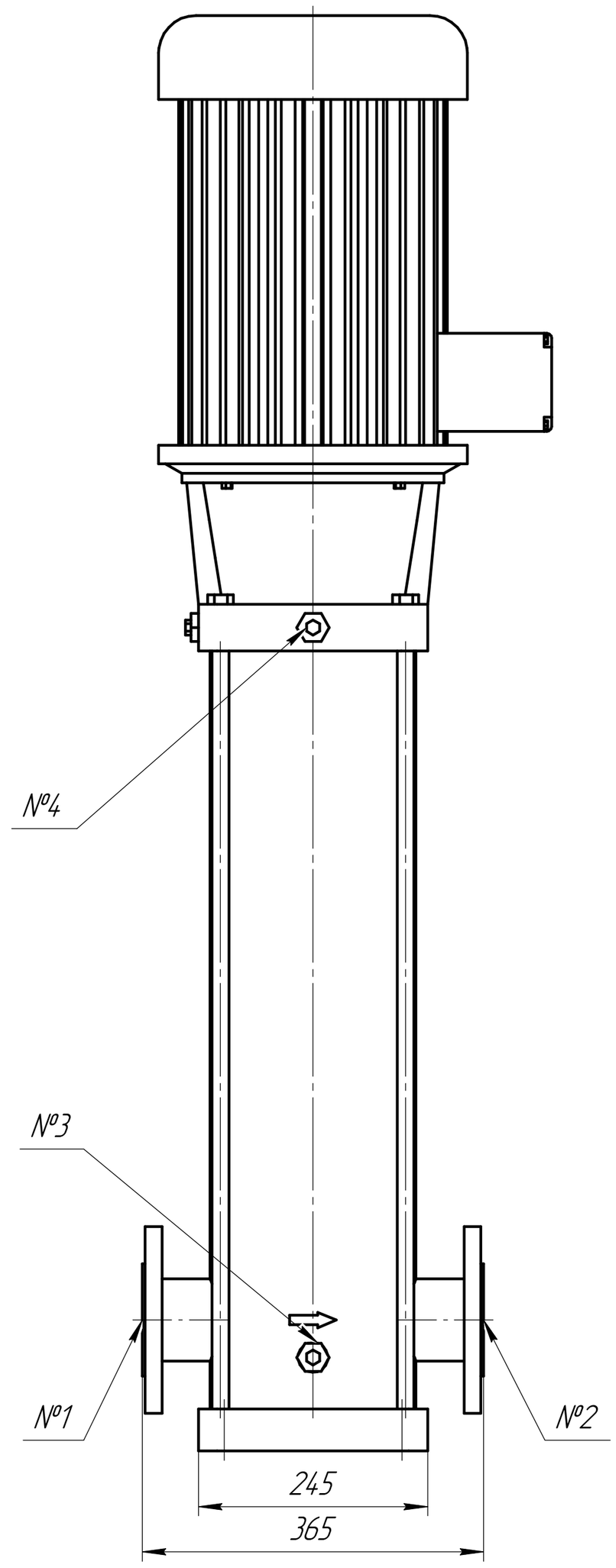

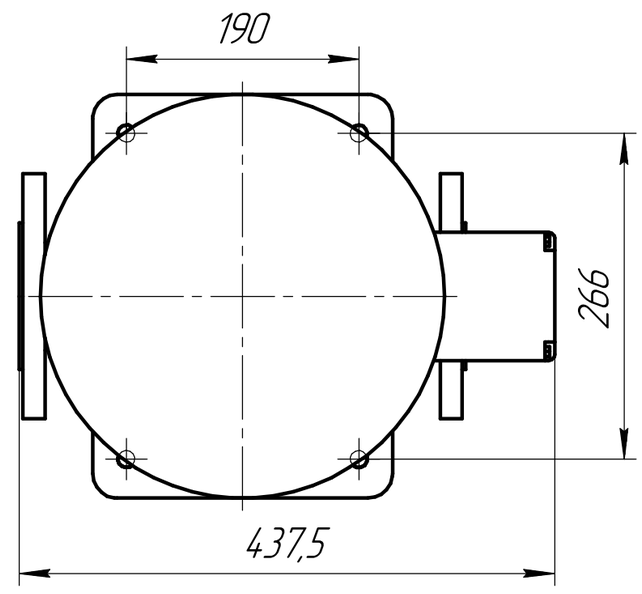

Таблица 1 – Присоединения

№1	Фланец всасывания	DN80 PN25-40
№2	Фланей нагнетания	DN80 PN25-40
№3	Дренаж насоса	G 1/2"
№4	Воздушный клапан	G 1/2"

КВ-45-50

Изм.	Лист	№ докум.	Подп.	Дата	КВ-45-50		
Разраб.					Многоступенчатый центробежный насос КВ-45-50	Лит.	Масса: 221 / Масштаб: 1:5
Пров.						Лист	Листов 1
Т.контр.							
Н.контр.					Нержавеющая сталь	НПК КРОН	
Утв.							

Копировал

Формат А2

Перв. примен. | Справ. № | Подп. и дата | Инв. № дубл. | Взам. инв. № | Подп. и дата | Инв. № подл.