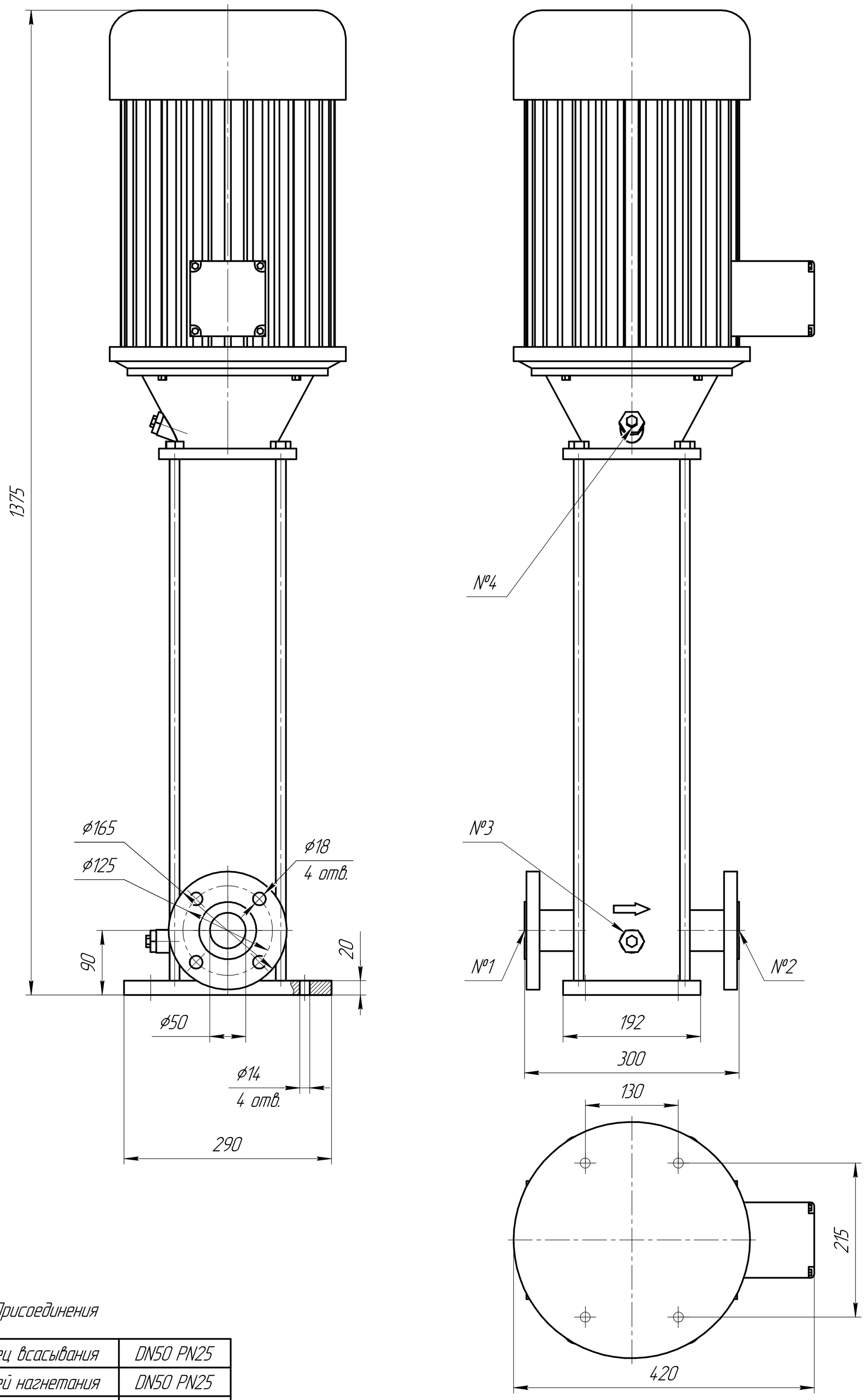

Таблица 1 – Присоединения

№1	Фланец всасывания	DN50 PN25
№2	Фланей нагнетания	DN50 PN25
№3	Дренаж насоса	G 1/2"
№4	Воздушный клапан	G 1/2"

Изм.	Лист	№ докум.	Подп.	Дата	КВ-20-8		
Разраб.					Многоступенчатый центробежный насос КВ-20-8	Лит.	Масса 160	Масштаб 1:4
Пров.						Лист	Листов 1
Т.контр.					Нержавеющая сталь	НК КРОН	
Н.контр.							
Утв.							

Копировал

Формат А2

Перв. примен. | Справ. № | Подп. и дата | Инв. № дубл. | Взам. инв. № | Подп. и дата | Инв. № подл.