КВ-3-7

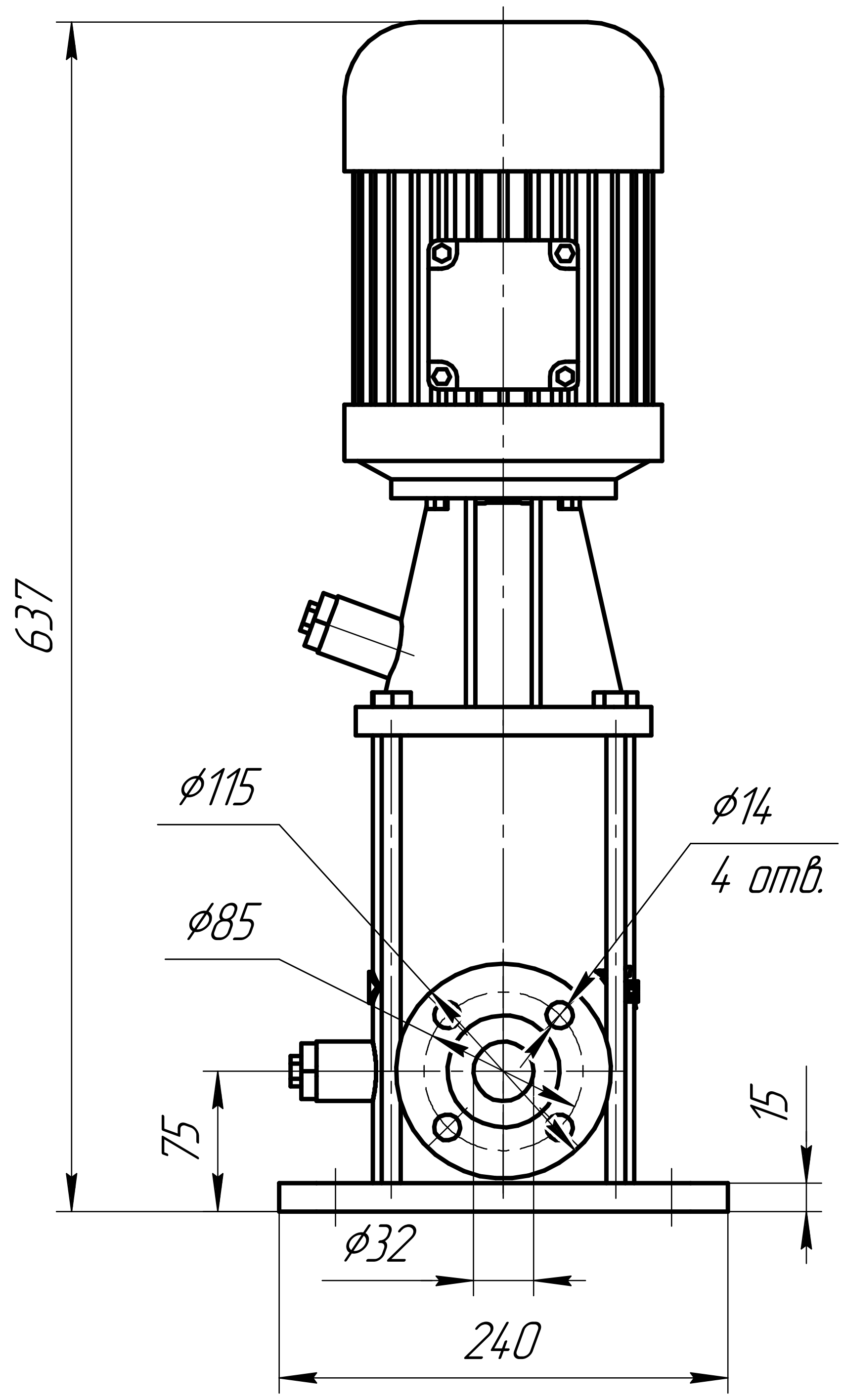
637
ϕ115
ϕ14
4 отв.
ϕ85
75
15
ϕ32
240

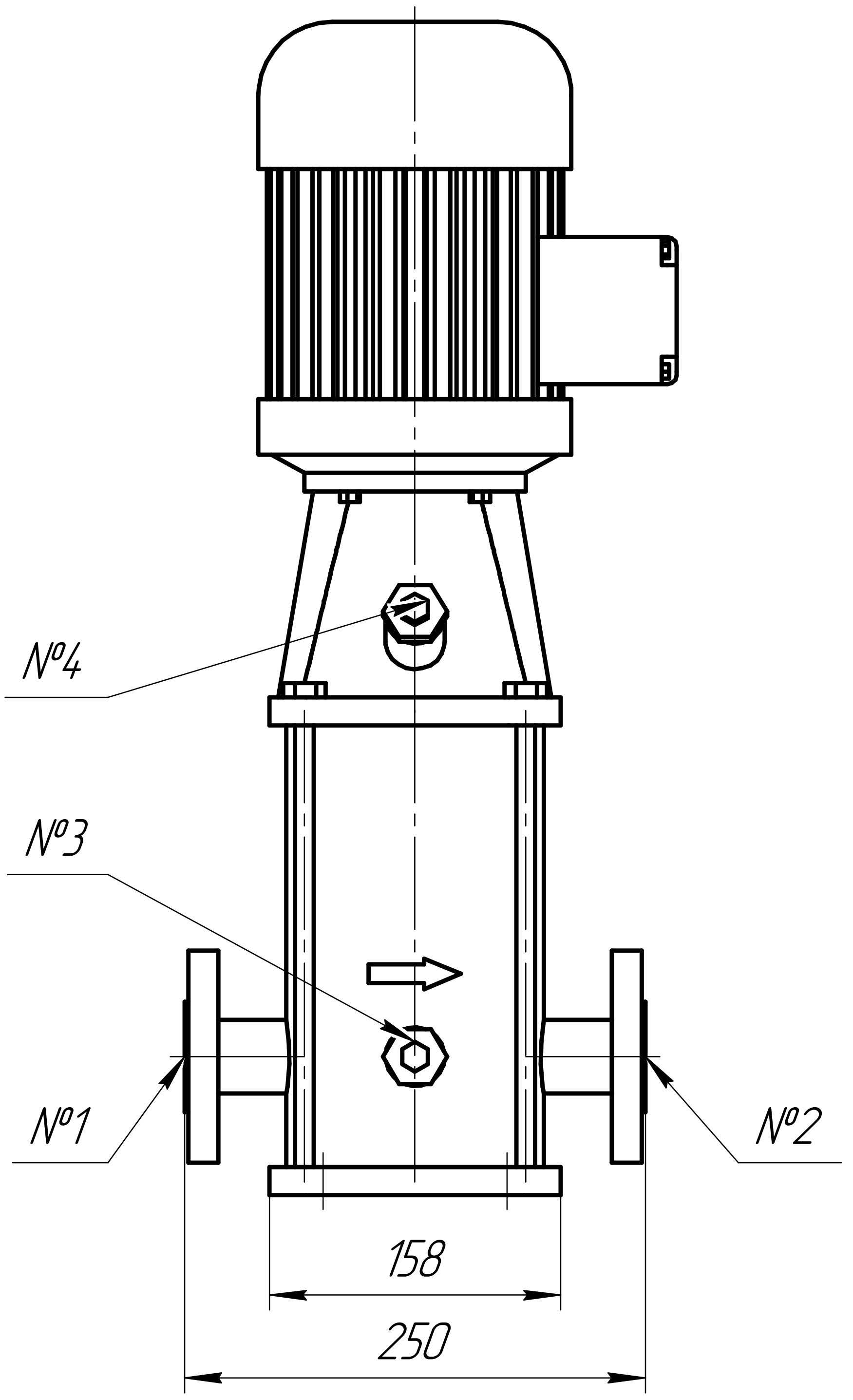
№4
№3
№1
№2
158
250

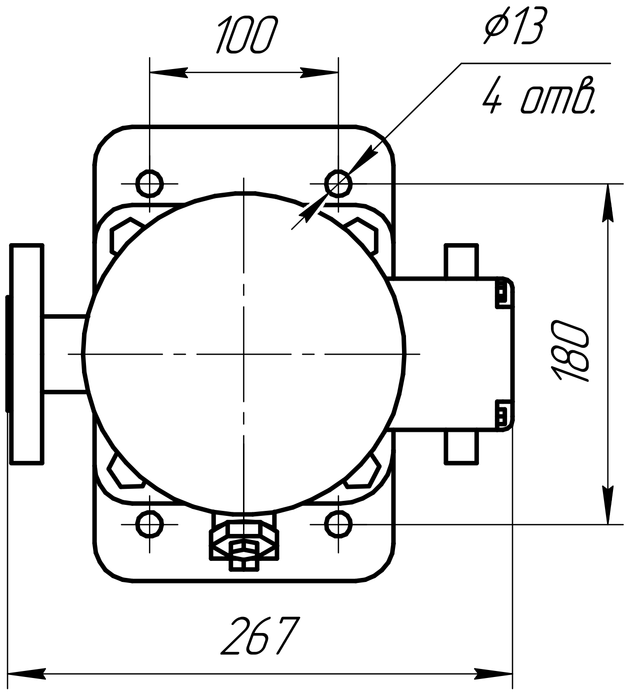
100
ϕ13
4 отв.
180
267

Таблица 1 – Присоединения

| | | |
|---|---|---|
| №1 | Фланец всасывания | DN25 PN25 |
| №2 | Фланей нагнетания | DN25 PN25 |
| №3 | Дренаж насоса | G 1/2" |
| №4 | Воздушный клапан | G 1/2" |

Перв. примен.

Справ. №

Подп. и дата

Инв. № дубл.

Взам. инв. №

Подп. и дата

Инв. № подл.

КВ-3-7

| Изм. | Лист | № докум. | Подп. | Дата |
|---|---|---|---|---|
| Разраб. | | | | |
| Пров. | | | | |
| Т.контр. | | | | |
| | | | | |
| Н.контр. | | | | |
| Утв. | | | | |

Многоступенчатый
центробежный насос
КВ-3-7

| Лит. | Масса | Масштаб |
|---|---|---|
| | 26 | 1:4 |

Лист Листов 1

Нержавеющая
сталь

нс крон

Копировал

Формат А3