КВ-32-10-1

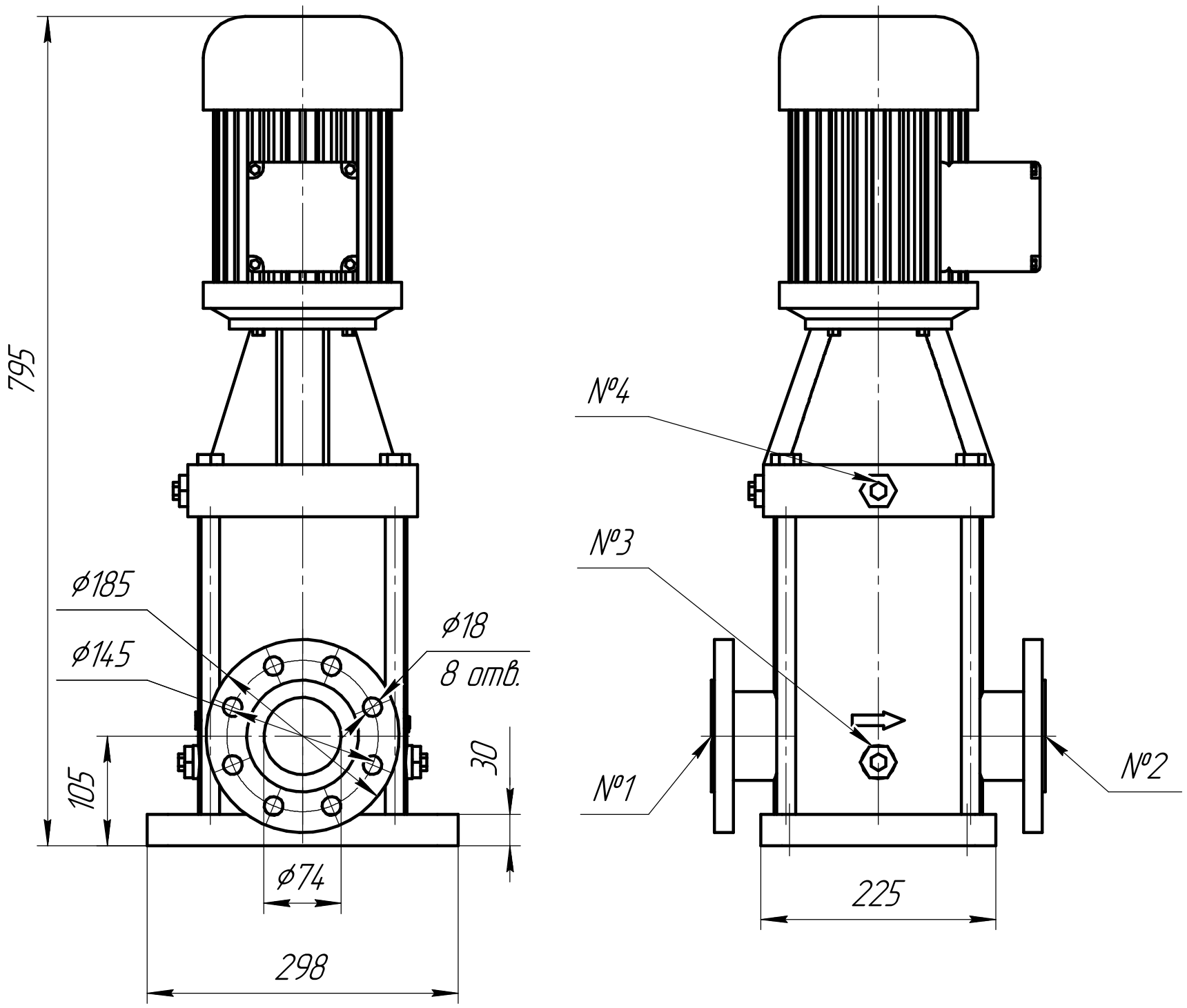

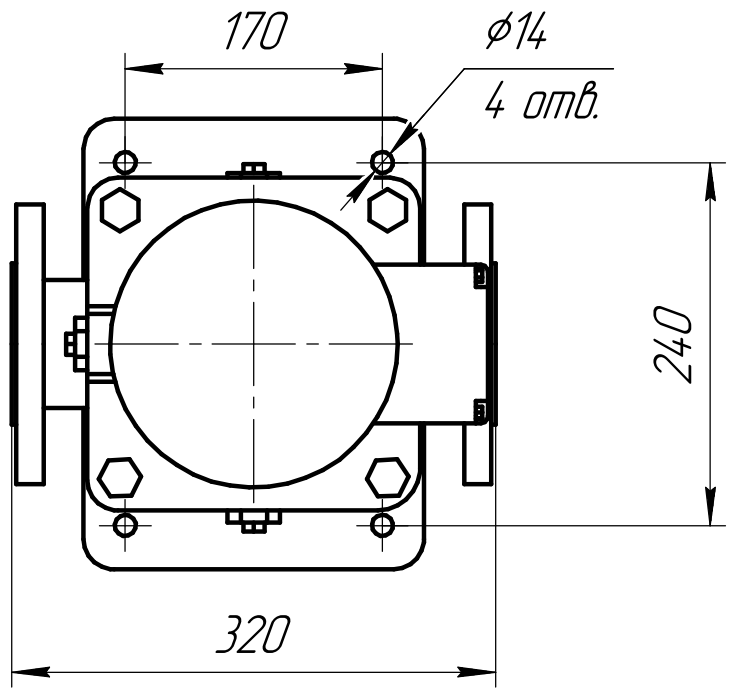

Таблица 1 – Присоединения

№1	Фланец всасывания	DN65 PN25-40
№2	Фланей нагнетания	DN65 PN25-40
№3	Дренаж насоса	G 1/2"
№4	Воздушный клапан	G 1/2"

Изм.	Лист	№ докум.	Подп.	Дата	КВ-32-10-1		
Разраб.					Многоступенчатый центробежный насос КВ-32-10-1	Лит.	Масса 64	Масштаб 1:5
Пров.						Лист	Листов 1
Т.контр.							
Н.контр.					Нержавеющая сталь	НПК ЮРОН	
Утв.							

Перв. примен. | Справ. № | Подп. и дата | Инв. № дубл. | Взам. инв. № | Подп. и дата | Инв. № подл.

Копировал | Формат А3