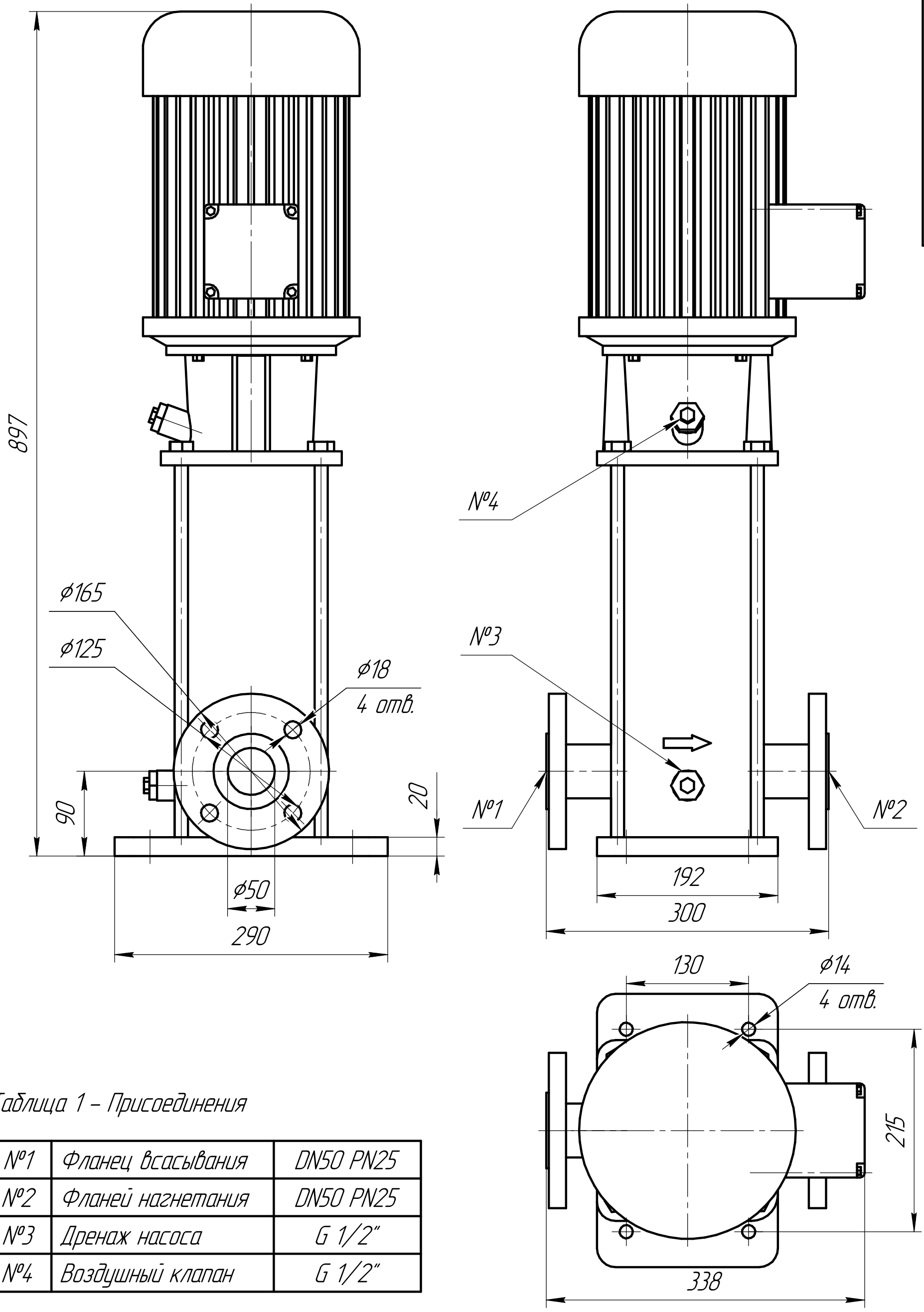

Таблица 1 – Присоединения

№1	Фланец всасывания	DN50 PN25
№2	Фланей нагнетания	DN50 PN25
№3	Дренаж насоса	G 1/2"
№4	Воздушный клапан	G 1/2"

Изм.	Лист	№ докум.	Подп.	Дата
Разраб.				
Пров.				
Т.контр.				
Н.контр.				
Утв.				

КВ-15-4

Многоступенчатый центробежный насос КВ-15-4

Лит.	Масса	Масштаб
	59	1:4
Лист	Листов 1	

Нержавеющая сталь

НК КРОН

Копировал

Формат А3

Перв. примен.

Справ. №

Подп. и дата

Инв. № дубл.

Взам. инв. №

Подп. и дата

Инв. № подл.

КВ-15-4