КВ-32-30-2

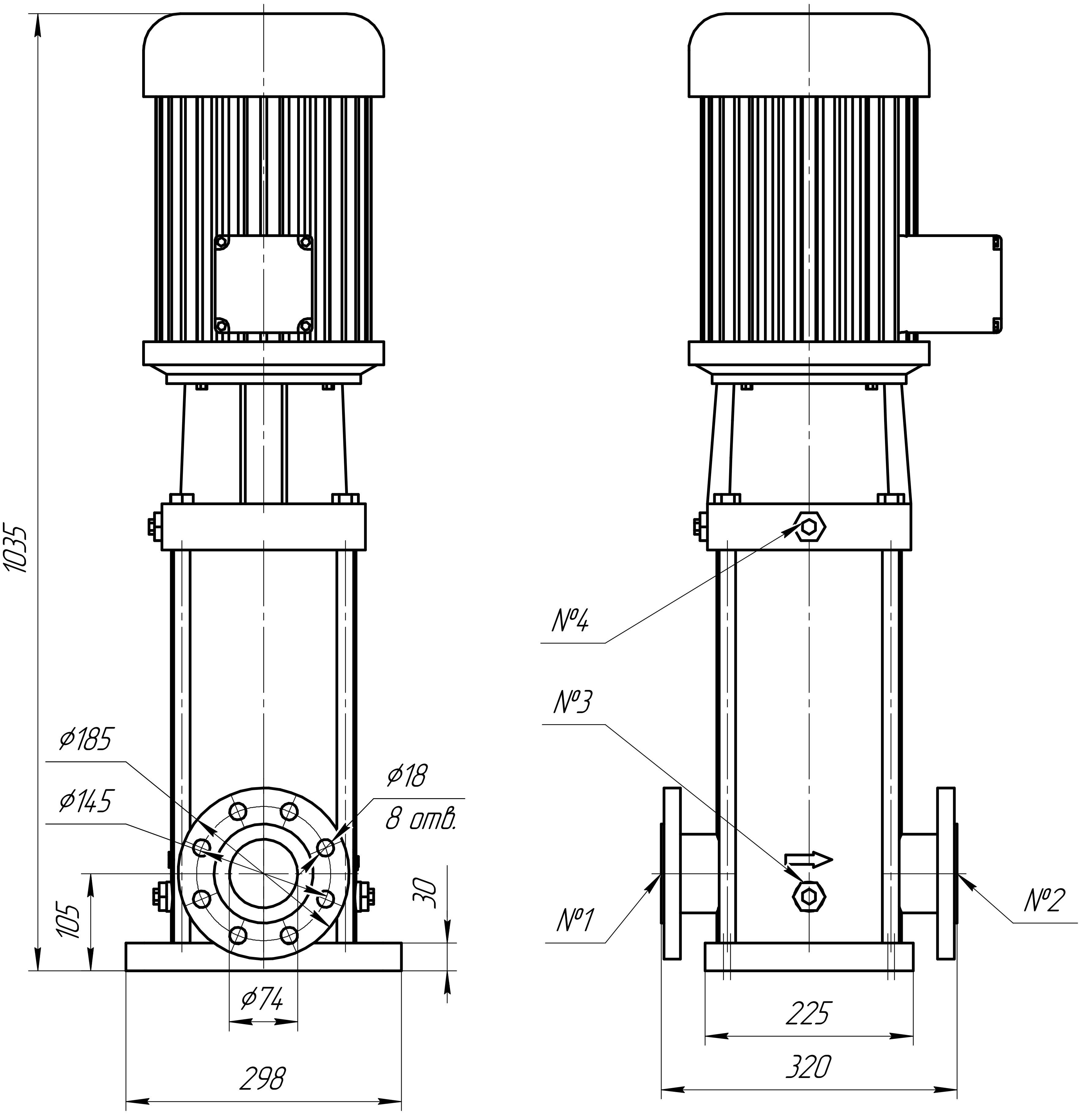
1035
⌀185
⌀145
⌀18
8 отв.
30
105
⌀74
298
№4
№3
№1
№2
225
320

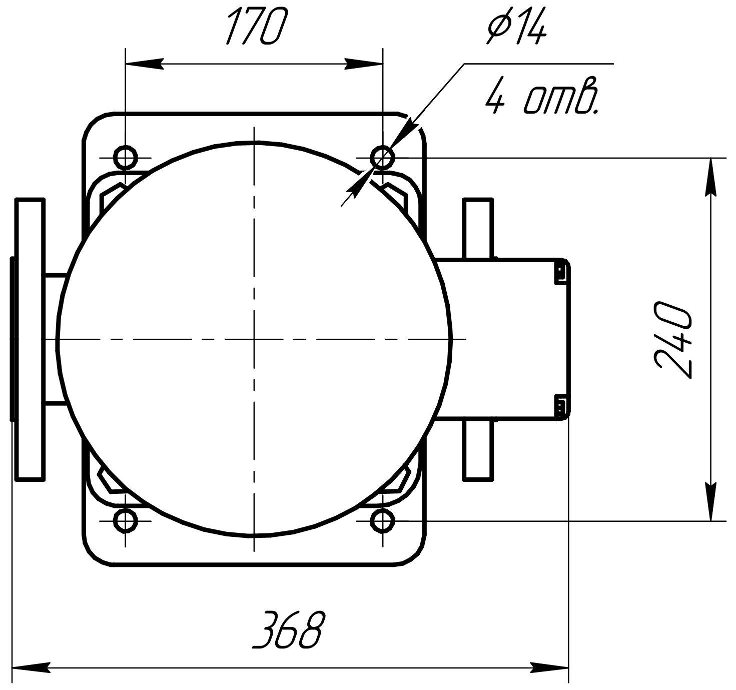
170
⌀14
4 отв.
240
368

Таблица 1 – Присоединения

№1	Фланец всасывания	DN65 PN25-40
№2	Фланей нагнетания	DN65 PN25-40
№3	Дренаж насоса	G 1/2"
№4	Воздушный клапан	G 1/2"

Перв. примен.

Справ. №

Подп. и дата

Инв. № дубл.

Взам. инв. №

Подп. и дата

Инв. № подл.

Изм.	Лист	№ докум.	Подп.	Дата
Разраб.				
Пров.				
Т.контр.				
Н.контр.				
Утв.				

КВ-32-30-2

Многоступенчатый
центробежный насос
КВ-32-30-2

Лит.	Масса	Масштаб
	100	1:5

Лист | Листов 1

Нержавеющая
сталь

НПС КРОН

Копировал

Формат A3