КВ-5-5

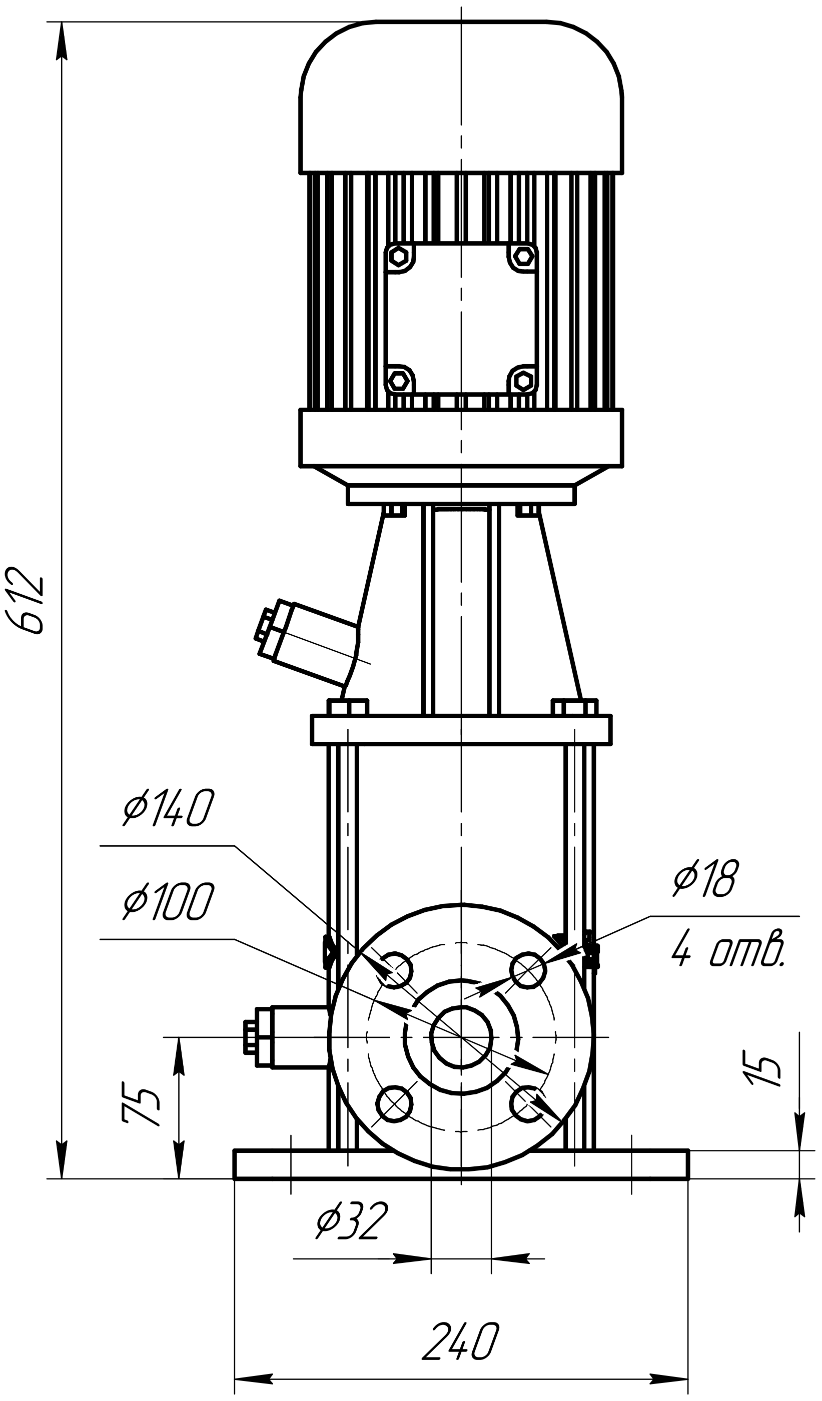
612
⌀140
⌀100
⌀18
4 отв.
75
15
⌀32
240

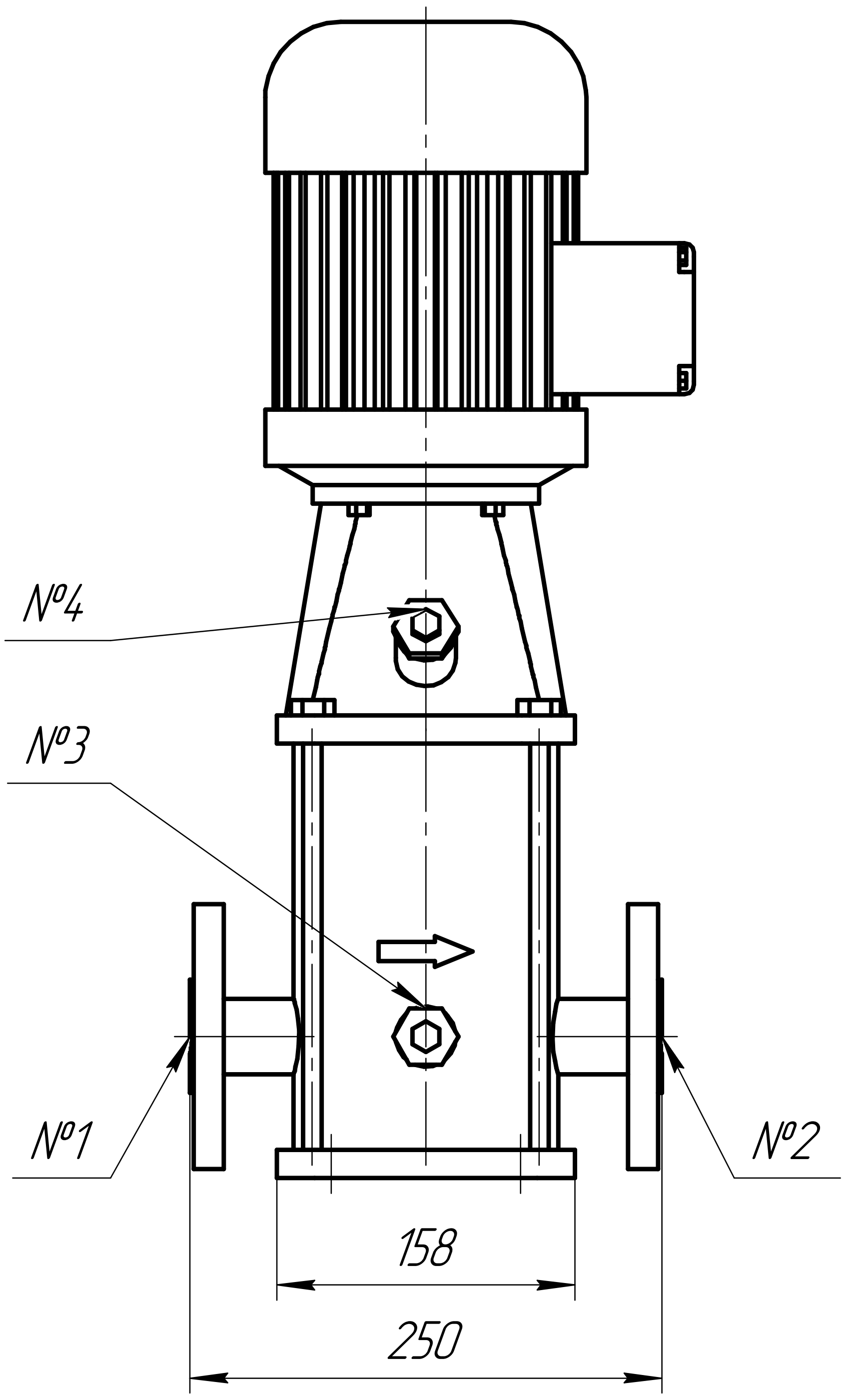
№4
№3
№1
№2
158
250

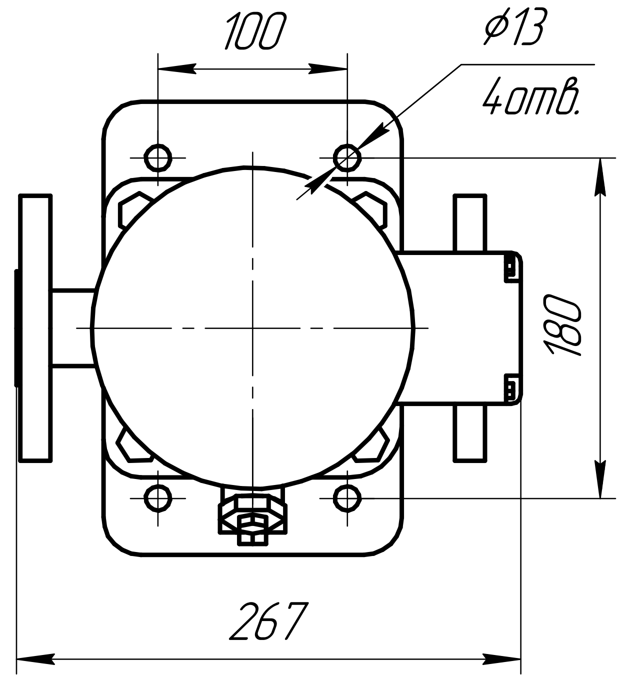
100
⌀13
4отв.
180
267

Таблица 1 – Присоединения

№1	Фланец всасывания	DN32 PN25
№2	Фланей нагнетания	DN32 PN25
№3	Дренаж насоса	G 1/2"
№4	Воздушный клапан	G 1/2"

Перв. примен.
Справ. №
Подп. и дата
Инв. № дубл.
Взам. инв. №
Подп. и дата
Инв. № подл.

КВ-5-5

Изм. Лист № докум. Подп. Дата
Разраб.
Пров.
Т.контр.
Н.контр.
Утв.

Многоступенчатый
центробежный насос
КВ-5-5

Лит.	Масса	Масштаб
	25	1:4

Лист
Листов 1

Нержавеющая
сталь

НПС КРОН

Копировал
Формат А3