КВ-64-40-2

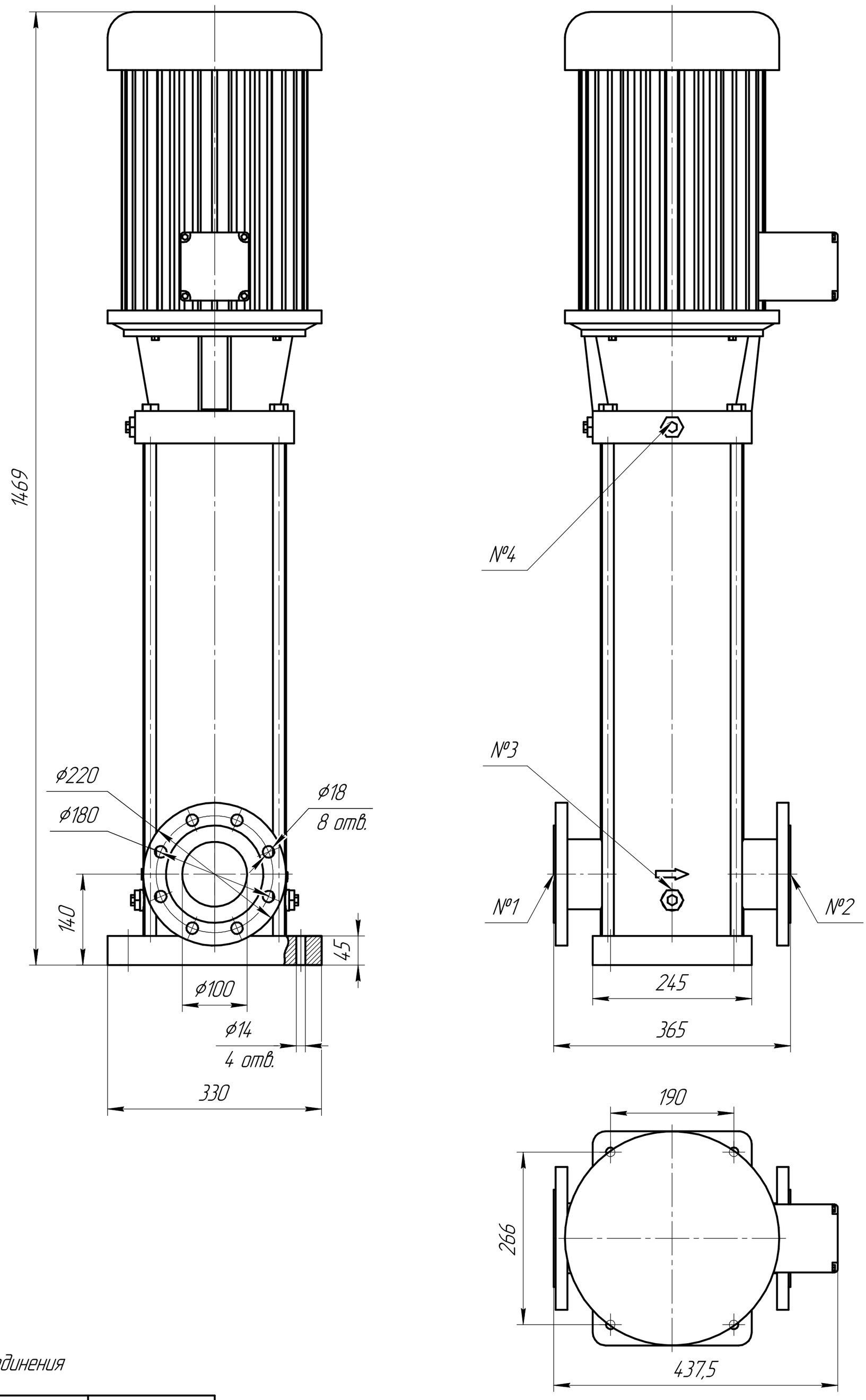


Таблица 1 – Присоединения

| | | |
|---|---|---|
| №1 | Фланец всасывания | DN100 PN16 |
| №2 | Фланей нагнетания | DN100 PN16 |
| №3 | Дренаж насоса | G 1/2" |
| №4 | Воздушный клапан | G 1/2" |

| Изм. | Лист | № докум. | Подп. | Дата | КВ-64-40-2 | | |
|---|---|---|---|---|---|---|---|
| Разраб. | | | | | Многоступенчатый центробежный насос КВ-64-40-2 | Лит. / Масса 225 / Масштаб 1:5 | |
| Пров. | | | | | | Лист / Листов 1 | |
| Т.контр. | | | | | | | |
| Н.контр. | | | | | Нержавеющая сталь | НК ТСРОН | |
| Утв. | | | | | | | |

Перв. примен. | Справ. № | Подп. и дата | Инв. № дубл. | Взам. инв. № | Подп. и дата | Инв. № подл.

Копировал | Формат А2