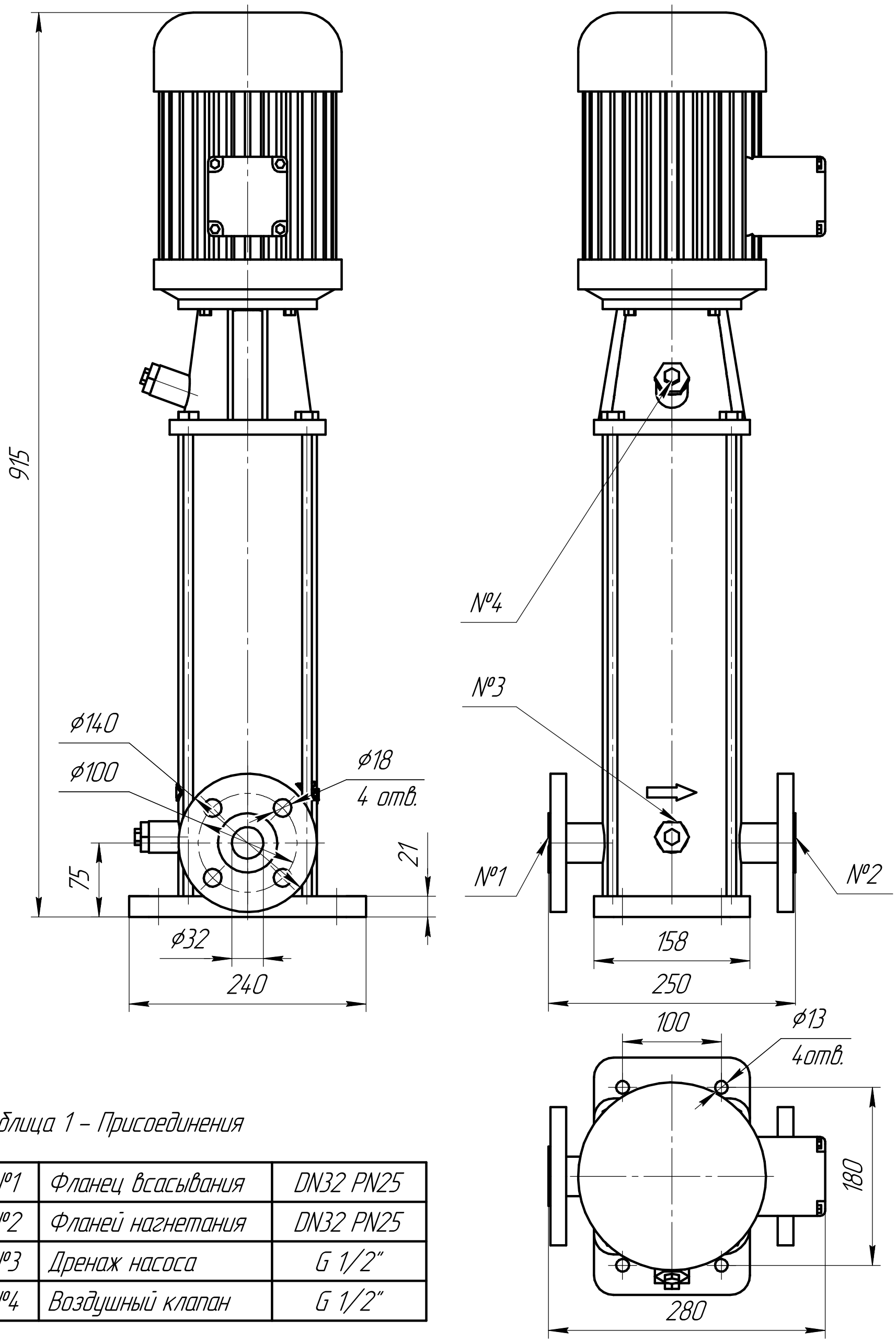


Таблица 1 – Присоединения

| | | |
|---|---|---|
| №1 | Фланец всасывания | DN32 PN25 |
| №2 | Фланей нагнетания | DN32 PN25 |
| №3 | Дренаж насоса | G 1/2" |
| №4 | Воздушный клапан | G 1/2" |

| Изм. | Лист | № докум. | Подп. | Дата |
|---|---|---|---|---|
| Разраб. | | | | |
| Пров. | | | | |
| Т.контр. | | | | |
| | | | | |
| Н.контр. | | | | |
| Утв. | | | | |

КВ-5-13

Многоступенчатый центробежный насос КВ-5-13

Нержавеющая сталь

| Лит. | Масса | Масштаб |
|---|---|---|
| | 37 | 1:4 |
| Лист | Листов 1 | |

НК КРОН

Копировал

Формат А3

Перв. примен.

Справ. №

Подп. и дата

Инв. № дубл.

Взам. инв. №

Подп. и дата

Инв. № подл.

КВ-5-13