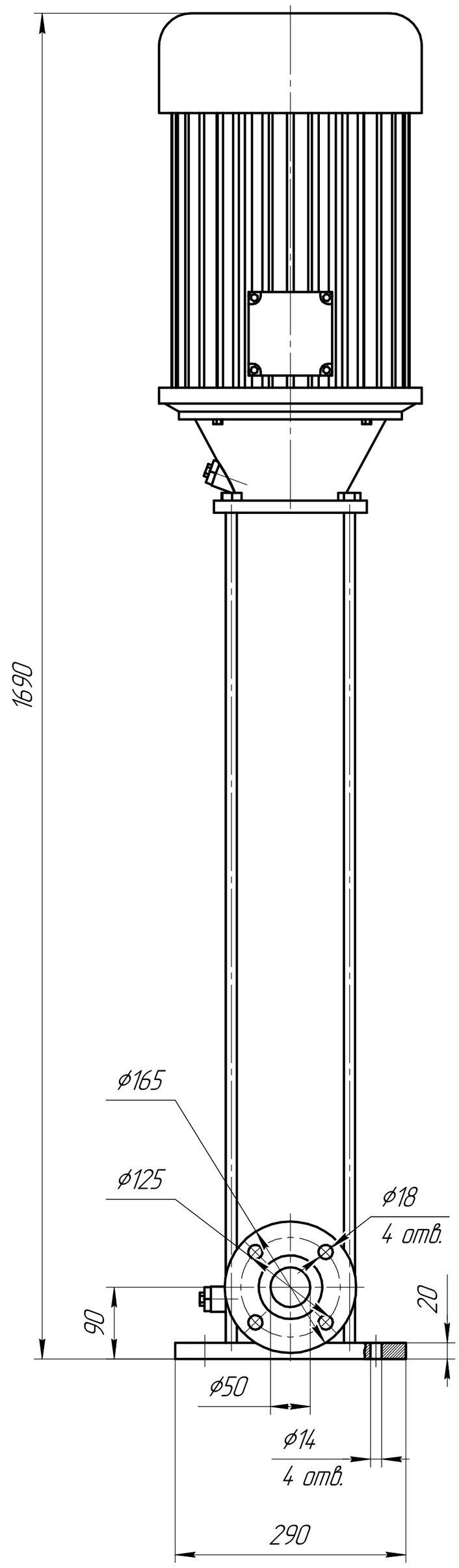

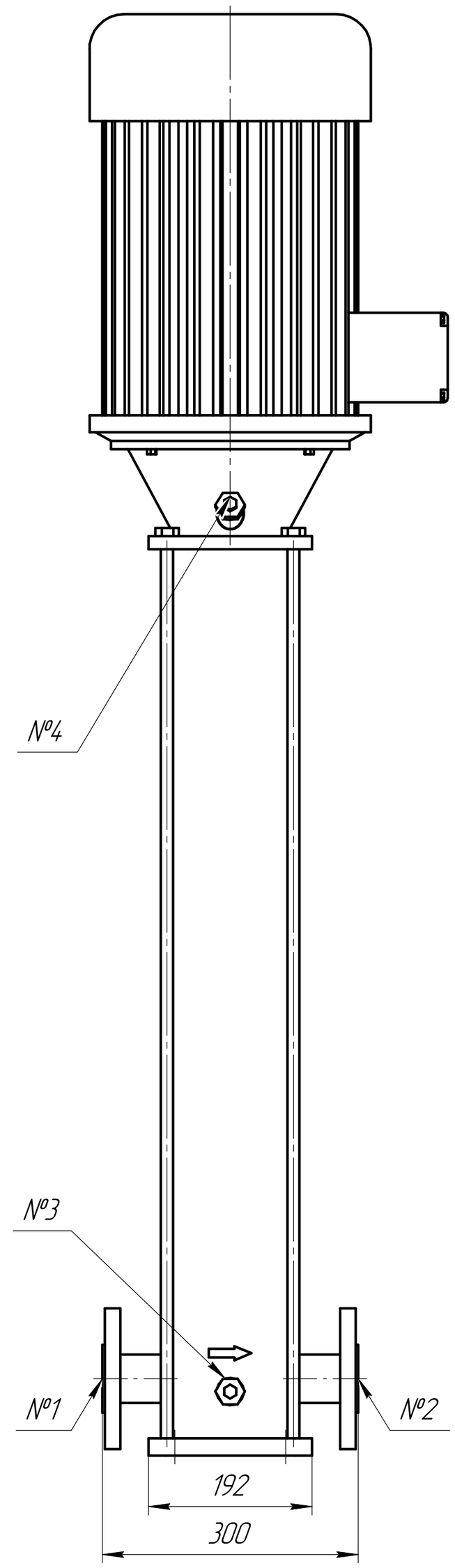

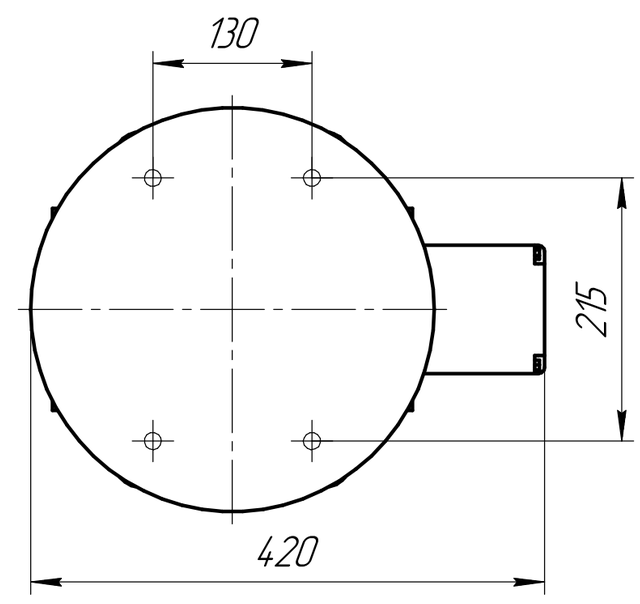

Таблица 1 – Присоединения

№1	Фланец всасывания	DN50 PN25
№2	Фланей нагнетания	DN50 PN25
№3	Дренаж насоса	G 1/2"
№4	Воздушный клапан	G 1/2"

КВ-15-16

Изм.	Лист	№ докум.	Подп.	Дата	КВ-15-16		
Разраб.					Многоступенчатый центробежный насос КВ-15-16	Лит. / Масса 172 / Масштаб 1:5	
Пров.						Лист / Листов 1	
Т.контр.					Нержавеющая сталь	НК ЮРОН	
Н.контр.							
Утв.							

Перв. примен. | Справ. № | Подп. и дата | Инв. № дубл. | Взам. инв. № | Подп. и дата | Инв. № подл.

Копировал | Формат А2