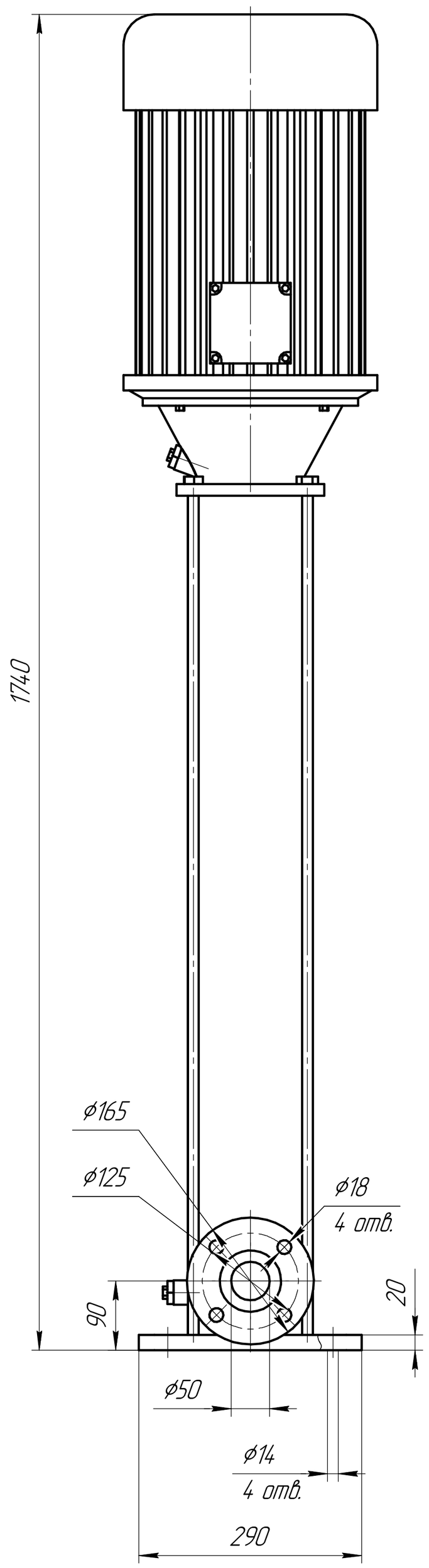

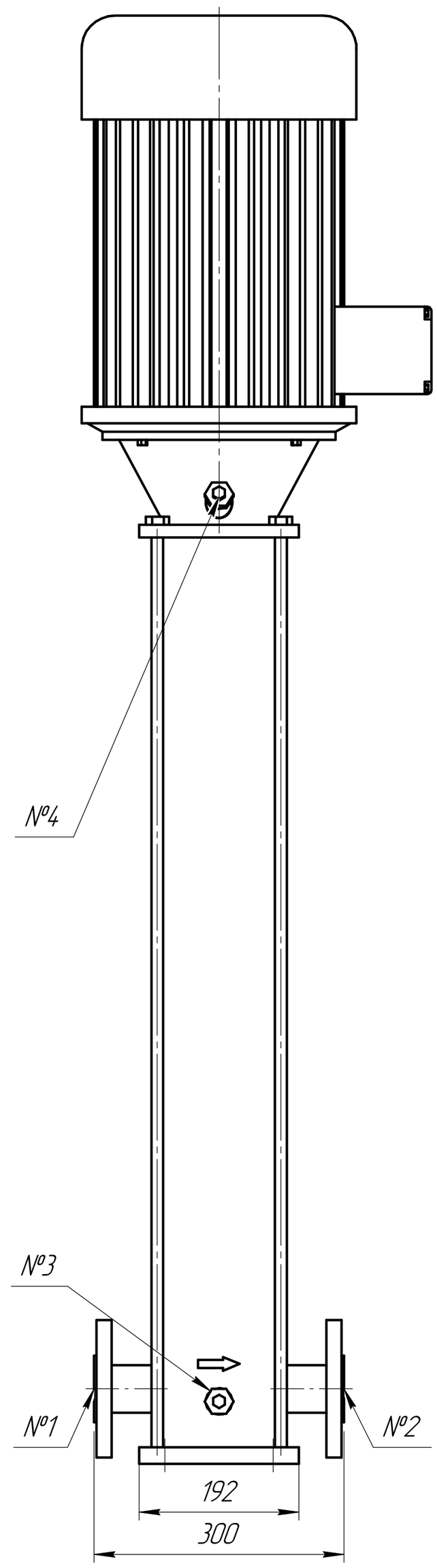

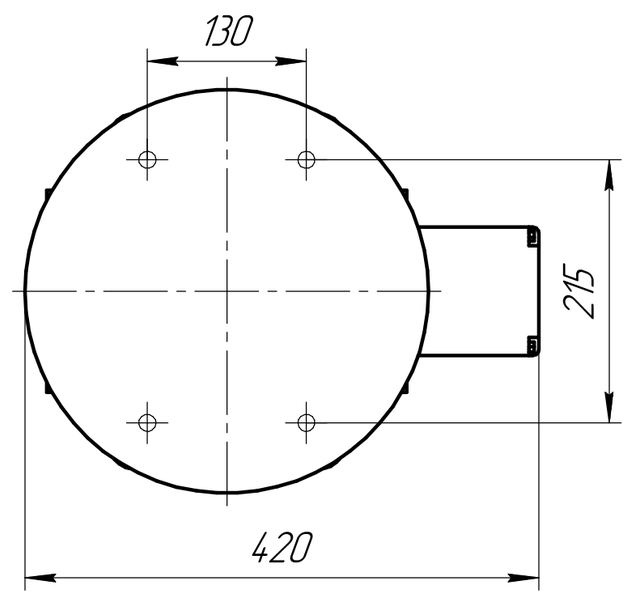

Таблица 1 – Присоединения

№1	Фланец всасывания	DN50 PN25
№2	Фланей нагнетания	DN50 PN25
№3	Дренаж насоса	G 1/2"
№4	Воздушный клапан	G 1/2"

КВ-20-17

Перв. примен.

Справ. №

Подп. и дата

Инв. № дубл.

Взам. инв. №

Подп. и дата

Инв. № подл.

Изм.	Лист	№ докум.	Подп.	Дата	КВ-20-17		
Разраб.					Многоступенчатый центробежный насос КВ-20-17	Лит.	Масса 205	Масштаб 1:5
Пров.						Лист	Листов 1
Т.контр.							
Н.контр.					Нержавеющая сталь	НПК Крон	
Утв.							

Копировал

Формат А2