КВ-64-40-1

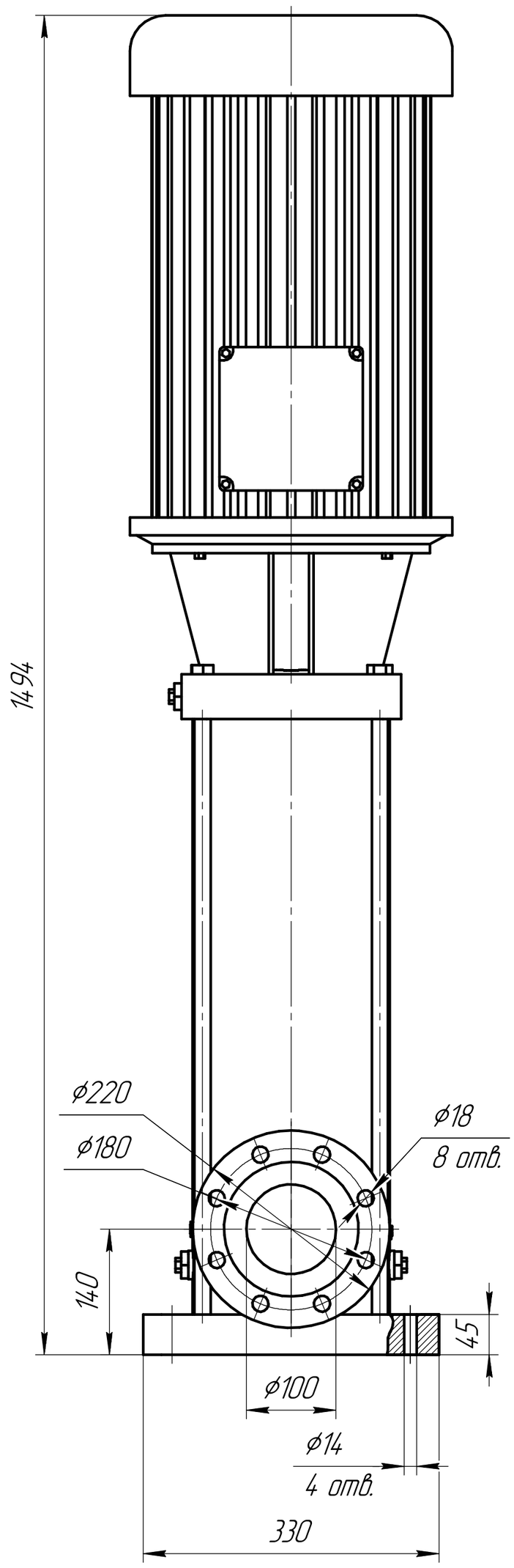

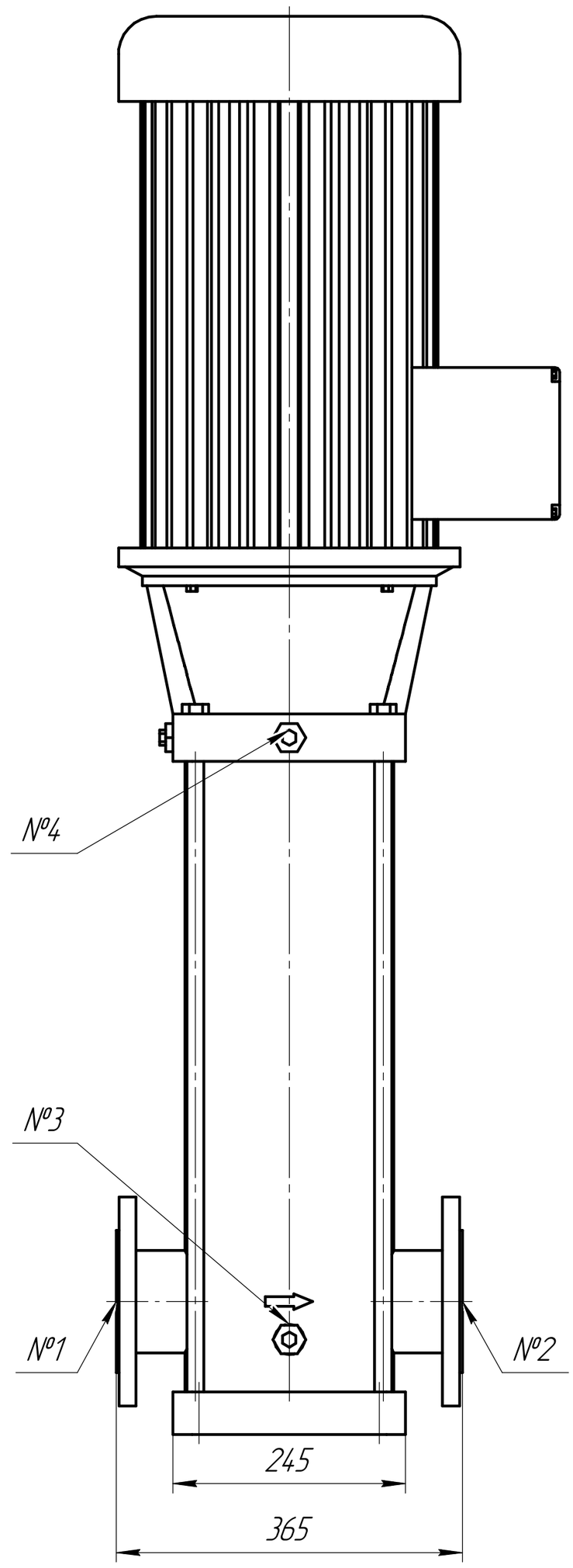

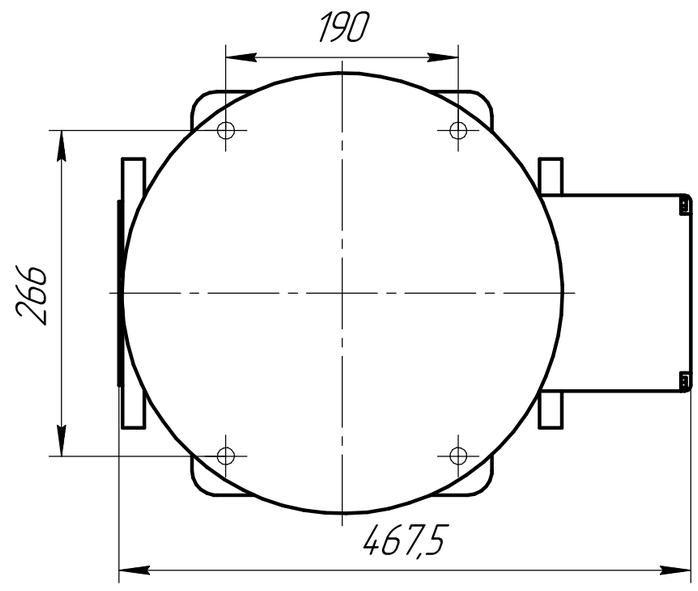

Таблица 1 – Присоединения

№1	Фланец всасывания	DN100 PN16
№2	Фланей нагнетания	DN100 PN16
№3	Дренаж насоса	G 1/2"
№4	Воздушный клапан	G 1/2"

Изм.	Лист	№ докум.	Подп.	Дата	КВ-64-40-1		
Разраб.					Многоступенчатый центробежный насос КВ-64-40-1	Лит.	Масса: 258 / Масштаб: 1:5
Пров.						Лист	Листов 1
Т.контр.					Нержавеющая сталь	НК КРОН	
Н.контр.							
Утв.							

Перв. примен. | Справ. № | Подп. и дата | Инв. № дубл. | Взам. инв. № | Подп. и дата | Инв. № подл.

Копировал | Формат А2