КВ-10-22

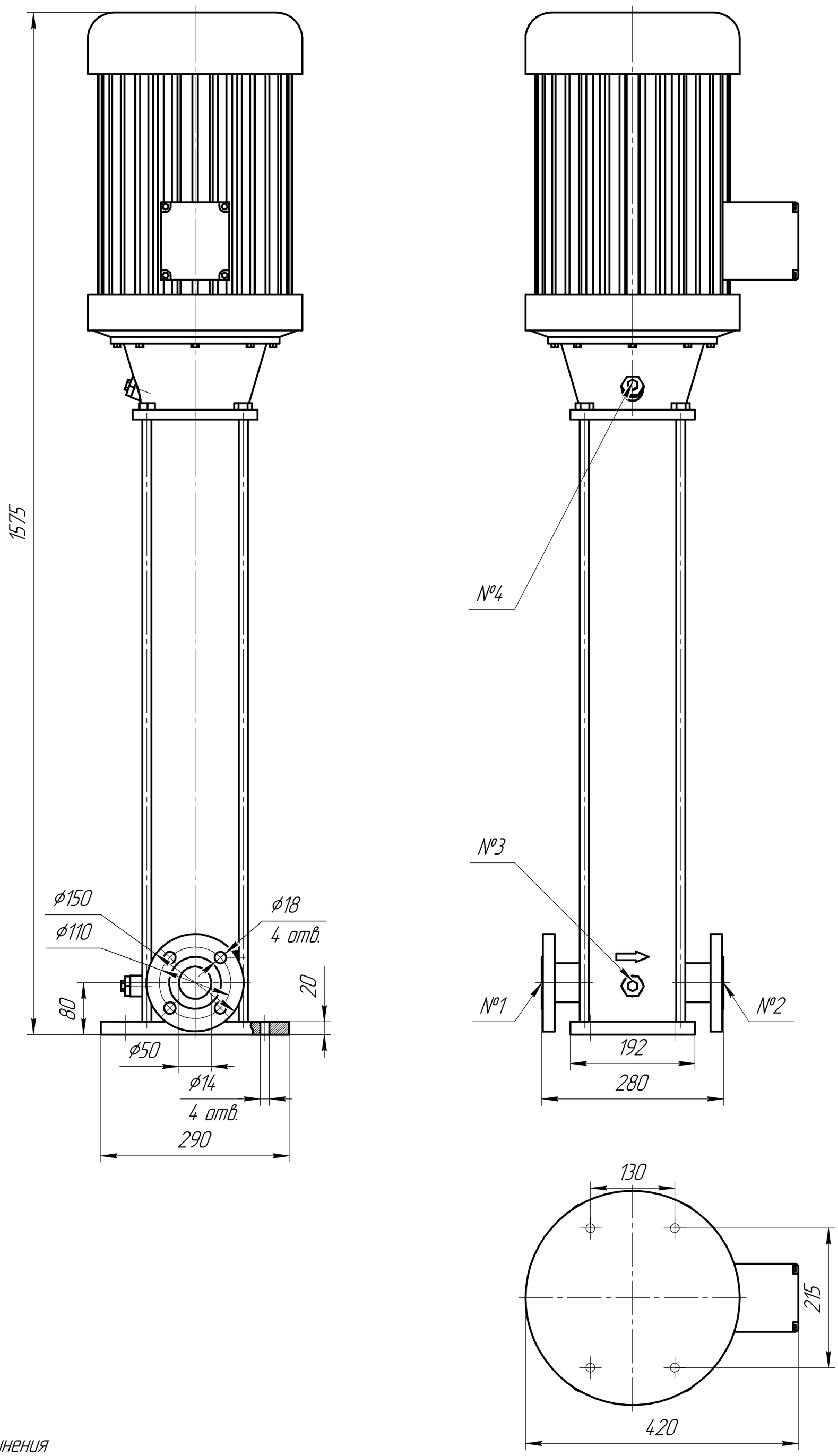


Таблица 1 – Присоединения

| | | |
|---|---|---|
| №1 | Фланец всасывания | DN40 PN25 |
| №2 | Фланей нагнетания | DN40 PN25 |
| №3 | Дренаж насоса | G 1/2" |
| №4 | Воздушный клапан | G 1/2" |

| Изм. | Лист | № докум. | Подп. | Дата | КВ-10-22 | | |
|---|---|---|---|---|---|---|---|
| Разраб. | | | | | Многоступенчатый центробежный насос КВ-10-22 | Лит. | Масса: 168 / Масштаб: 1:5 |
| Пров. | | | | | | Лист | Листов 1 |
| Т.контр. | | | | | Нержавеющая сталь | НК КРОН | |
| Н.контр. | | | | | | | |
| Утв. | | | | | | | |

Перв. примен. | Справ. № | Подп. и дата | Инв. № дубл. | Взам. инв. № | Подп. и дата | Инв. № подл.

Копировал | Формат А2